Miele



Használati és installálási útmutató
Ipari szárítógép
PDR 510 EL
Elektromos fűtésű

Feltétlenül olvassa el a használati utasítást a felállítás - beszerelés - üzembe helyezés előtt. Ezáltal megóvja magát és elkerüli készüléke károsodását.

hu-HU

M.-Nr. 12 423 091

Tartalom

Az ön hozzájárulása a környezetvédelemhez **5**

Biztonsági utasítások és figyelmeztetések **6**
Rendeltetésszerű használat 6
Előrelátható hibás használat 7
Műszaki biztonság 7
Szakszerű használat 9
Tartozékok 11

Gépleírás **12**

A szárítógép kezelése **13**
Maradéknedvesség-vezérléses (ROP) készülékek 13
Szárítási fokozatok 13
Szárító programok 14
Idővezérléses (TOP) készülékek 15
Szárítási fokozatok (TOP) 15
Idővezérelt programok 16
Érmebedobó rendszeres (COP) készülékek 17
Szárító programok 17
A kezelőpanel működési módja 19
Kijelzőelemek 19

Első üzembe helyezés **21**

Szárítás **22**
1. A helyes textilápolás figyelembe vétele 22
Mosás szárítás előtt 22
Idegen tárgyak eltávolítása 22
Ápolási szimbólumok 22
2. A szárítógép megtöltése 22
3. Programválasztás 23
Programválasztás 23
A szárítási fokozat-program szárítási fokozata 23
Idővezérelt és egyéb programok 23
Késleltetett indítás kiválasztása 24
4. Programindítás 25
5. A ruhák kivétele a szárítógépből 25
A program vége 25
Ruhák kivétele 25
Ápolási utasítások 25

Programáttekintés **26**
„Címke szerinti program“ programcsomag 26
„Standard“ programcsomag 27

A programlefutás módosítása **28**
Futó program módosítása 28
Ruhák utántöltése 28
Hátralévő idő 29

Kezelői szint (programozási üzemmód) **30**
A belépés előfeltételei 30
Belépés a kezelői szintre 30

Tartalom

A kezelői szint áttekintése ... 30
Fűtőpanel hőmérséklete ... 35
Folyamatlevegő hőmérséklete ... 35
Váltási idők ... 36
Szünetidők ... 38
A programozási üzemmód befejezése ... 38

Hálózatba kapcsolás ... **39**
Párosítási útmutató ... 39
Műszaki adatok ... 40

Tisztítás és ápolás ... **42**
Szöszszűrő tisztítása ... 42
A szöszszűrő kivétele ... 42
A szöszszűrő szétszerelése ... 42
A szöszszűrő részegységek száraz tisztítása ... 43
A szöszszűrő részegységek nedves tisztítása ... 43
A szöszszűrő visszahelyezése ... 43
A levegőcsatorna tisztítása ... 44
Gyorstisztítás ... 44
Kiegészítő tisztítás ... 44

Mi a teendő, ha **49**
Hibaelhárítás ... 49

Ügyfélszolgálat ... **51**
Kapcsolat üzemzavar esetén ... 51
Utólag vásárolható tartozékok ... 51

Beszerelés ... **52**
Felállítási helyzetek ... 52
Elölnézet ... 52
Oldalnézet ... 52
Hátulnézet ... 52
Felülnézet ... 53
Lábazatos telepítés ... 53
Fizetőrendszer ... 54
Felállítás ... 54
A szárítógép szállítása ... 54
Beigazítás ... 54
Elektromos csatlakozás ... 56
A levegő bevezetése és elvezetése ... 56
Szellőzés és légtelenítés ... 56
Levegőelvezetés ... 57
Teljes csőhossz kiszámítása ... 58
A csőcsonk méretezése ... 59
Elszívás bedugott csővel ... 60
Elszívás Alu-Flex tömlővel ... 61
Gyűjtő-szellőzővezeték ... 61

Utólag vásárolható tartozékok ... **63**
Kommunikációs box ... 63
APCL106 ... 63
Érmebedobó berendezés ... 64

Tartalom

Műszaki adatok **65**
Műszaki adatok 65
EU-megfelelőségi nyilatkozat 65

A szállítási csomagolóanyagok ártalmatlanítása

A csomagolás megvédi a szárítógépet a szállítási sérülésektől. A csomagolóanyagok környezetvédelmi és hulladékkezelés-technikai szempontok alapján lettek kiválasztva, ezért újrahasznosíthatók.

A csomagolásnak az anyagkörforgásba való visszavezetése nyersanyagot takarít meg és csökkenti a keletkező hulladék mennyiségét. A szakkereskedő visszaveszi a csomagolást.

A régi készülék ártalmatlanítása

A régi elektromos és elektronikus készülékek sokszor még értékes anyagokat tartalmaznak. Tartalmaznak azonban olyan káros anyagokat is, amelyek működésükhöz és a biztonságukhoz szükségesek voltak. A háztartási szemétbe kerülve, illetve hibás kezelés esetén ezek veszélyeztethetik az emberi egészséget és a környezetet. Ezért régi készülékét semmiképpen se tegye a háztartási szemétbe.

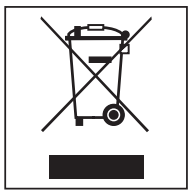

Ehelyett használja a hivatalos, kialakított gyűjtő- és leadóhelyeket a használt elektromos és elektronikus készülékek leadására és hasznosítására. Tájékozódjon kereskedőjénél.

Gondoskodjon arról, hogy a régi készülékét az elszállításig gyermekek elől biztosan elzárt helyen tárolják.

Biztonsági utasítások és figyelmeztetések

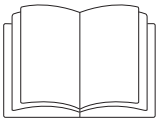

▶ Feltétlenül olvassa el ezt a használati utasítást.

Ez a szárítógép megfelel a biztonsági előírásoknak. Szakszerűtlen használata azonban személyi sérülésekhez és vagyoni károkhoz vezethet.

A szárítógép első használata előtt olvassa el a kezelési útmutatót. Fontos útmutatásokat ad a szárítógép biztonságára, használatára és karbantartására vonatkozóan. Az útmutatások a felhasználó védelmét és a szárítógép károsodásának megakadályozását szolgálják.

Ha további személyeknek megtanítják a szárítógép kezelését, akkor a biztonsági utasításokat és figyelmeztetéseket is hozzáférhetővé kell tenni számukra, és/vagy el kell nekik magyarázni azokat.
Őrizze meg ezt a használati utasítást és adja azt tovább az esetleges következő tulajdonosnak.

Rendeltetésszerű használat

A szárítógép megfelel a biztonsági előírásoknak. A szakszerűtlen használata azonban személyi sérülésekhez és vagyoni károkhoz vezethet.
Az szárítógép első használata előtt olvassa el a kezelési útmutatót. Fontos útmutatásokat ad a szárítógép biztonságára, használatára és karbantartására vonatkozóan. Ezáltal megvédi önmagát és másokat, valamint elkerüli a károkat.

▶ A szárítógép ipari környezetben való telepítésre készült.

▶ A szárítógép kizárólag olyan vízzel kimosott textíliák szárítására alkalmas, amelyeket a gyártó az ápolási címkén szárításra alkalmasnak nyilvánított. Minden más felhasználás veszélyes lehet. A Miele nem felel a nem rendeltetésszerű használatból vagy helytelen kezelésből eredő károkért.

▶ Ez a szárítógép nem alkalmas a kültéren történő használatra.

▶ A szárítógépet nem szabad nem rögzített helyeken (pl. hajókon) üzemeltetni.

▶ Ne telepítse a szárítógépet fagyveszélyes helyiségbe. Már a fagypont körüli hőmérséklet is hátrányosan befolyásolhatja a szárítógép működőképességét. A megengedett szobahőmérséklet 2 °C és 40 °C fok között van.

▶ Ha a gépet ipari környezetben üzemeltetik, csak betanított/képzett személyzet vagy szakember kezelheti. Ha a gépet nyilvánosan elérhető területen üzemeltetik, az üzemeltetőnek biztosítania kell a gép veszélytelen használatát.

▶ Olyan személyek, akik fizikai, érzékelési vagy értelmi képességeik, tapasztalatlanságuk vagy tudatlanságuk miatt nem képesek a szárítógép biztonságos kezelésére, nem használhatják ezt a szárítógépet felelős személy felügyelete vagy útmutatása nélkül.

▶ A 8 év alatti gyermekeket tartsa távol a szárítógéptől, kivéve ha állandó felügyelet alatt állnak.

▶ 8 év feletti gyermekek csak akkor kezelhetik a szárítógépet felügyelet nélkül, ha úgy elmagyarázták nekik a használatát, hogy biztonságosan tudják kezelni. A gyermekeknek képesnek kell lenniük a helytelen kezelés lehetséges veszélyeinek felismerésére és megértésére.

▶ Gyermekeknek nem szabad a szárítógépet felügyelet nélkül tisztítani vagy karbantartani.

▶ Ügyeljen azokra a gyermekekre, akik a szárítógép közelében tartózkodnak. Soha ne hagyjon gyermekeket a szárítógéppel játszani.

▶ Ez a szárítógép nyilvános helyeken is üzemeltethető.

▶ A fent felsoroltaktól eltérő alkalmazások rendeltetésellenesek és kizárják a gyártó felelősségét.

Előrelátható hibás használat

▶ Ne hajtson végre olyan módosításokat a szárítógépen, amelyeket a Miele kifejezetten nem engedélyezett.

▶ Ne támaszkodjon vagy dőljön a szárítógép ajtajának. A szárítógép különben felborulhat, és megsebesítheti magát vagy másokat.

▶ Tilos a szárítógépet nagynyomású tisztítóval és vízsugárral tisztítani.

▶ A szárítógép közelében ne tároljon vagy használjon benzint, petróleumot vagy egyéb könnyen gyulladó anyagokat. Az ilyen anyagok következtében tűz- és robbanásveszély áll fenn.

▶ Vezessen a szárítógéphez tiszta friss levegőt és ne klór-, fluor-, vagy más oldószergőzökkel telített friss levegőt. A klór-, fluor-, vagy más oldószergőzökkel telített friss levegő következtében fennáll a tűzveszély.

▶ Tűzveszély miatt tilos a textíliák szárítása, ha

- nincsenek kimosva.
- nincsenek megfelelően kitisztítva, és olaj- vagy zsírtartalmú vagy egyéb szennyeződéseket tartalmaznak (pl. konyhai textíliák vagy kozmetikai kendők olaj-, zsír- és krémmaradványokkal). Nem megfelelően kimosott textíliák esetén öngyulladás miatti tűzveszély áll fenn, amely még a szárítási folyamat befejezése után, a szárítógépen kívül is bekövetkezhet.
- tűzveszélyes tisztítószerekkel vagy aceton, alkohol, benzin, petróleum, kerozin, folteltávolító, terpentin, viasz, viaszeltávolító vagy vegyi anyagok maradványait tartalmazzák (pl. mopok, felmosók, törlőkendők esetén).
- hajrögzítő, hajlakk, körömlakklemosó vagy ezekhez hasonló maradványokat tartalmaznak.

Ezért az erősen szennyezett textíliákat különösen alaposan mossa ki: növelje meg a mosószer mennyiségét, és válasszon magas mosási hőmérsékletet. Kétség esetén mossa ki többször a textíliákat.

▶ A betöltőajtó zsanérjainál, valamint a szöszcsapóajtónál fennáll a becsípődés és a vágás veszélye. Kizárólag a tervezett fogantyúkat és pillanatzárakat használja.

▶ A textíliák kivétele előtt mindig győződjön meg róla, hogy a dob nem forog. Soha ne nyúljon a még forgó dobba.

▶ **Figyelmeztetés**: a szárítógépet soha ne kapcsolja ki a szárítási program befejeződése előtt. Kivéve, ha minden darabot azonnal kivesz és úgy teregeti ki, hogy a hőt le tudják adni.

Műszaki biztonság

▶ A szárítógépet csak a Miele vevőszolgálat, vagy egy arra feljogosított szakkereskedő telepítheti és veheti üzembe.

▶ Ellenőrizze a szárítógép esetleges külső látható sérüléseit a telepítés előtt. Egy sérült szárítógépet nem szabad telepíteni és/vagy üzembe venni.

▶ Ne hajtson végre olyan módosításokat a szárítógépen, amelyeket a Miele nem engedélyezett kifejezetten.

▶ Biztonsági okokból (túlmelegedésből eredő tűzveszély) ne használjon hosszabbító kábelt.

▶ A szárítógépet nem szabad olyan tisztító készülékekkel egy helyiségben üzemeltetni, amelyek perklóretilén- vagy FCKW-tartalmú oldószerekkel működnek. A kilépő gőzök az égés során sósavvá bomlanak, ami járulékos károkat okoz a ruhákban és a gépben. Ha külön helyiségekben telepíti a gépeket, e helyiségek között nem lehet légcsere.

▶ A vezérelhető dugaszoló aljzat tűzveszélyt okozhat. Ezt a szárítógépet nem szabad vezérelhető dugaszoló aljzaton (pl. időkapcsolón keresztül) üzemeltetni. Ha a szárítógép lehűlési fázisát megszakítják, fennáll a ruhák öngyulladásának veszélye.

▶ A szárítógép elektromos biztonsága csak akkor szavatolt, ha egy előírásszerűen létesített védőföldelő-rendszerhez van csatlakoztatva. Nagyon fontos, hogy ezt az alapvető biztonsági feltételt ellenőrizzék és kétséges esetben az épület hálózatát egy szakember megvizsgálja. A Miele nem tehető felelőssé azon károkért, amelyeket egy hiányzó vagy megszakadt védővezeték okoz.

▶ A szárítógép csak akkor van a villamos hálózatról leválasztva, ha

- a hálózati csatlakozó ki van húzva.
- a főkapcsoló vagy az elektromos biztosíték (a kivitelező szereli fel) ki van kapcsolva.

▶ Biztosítani kell a folyamatos hozzáférhetőséget a hálózati csatlakozóaljzathoz, hogy a szárítógépet bármikor le lehessen választani a tápfeszültségről. A kezelő személyzetnek minden hozzáférési pontról képesnek kell lennie ellenőrizni, hogy a hálózati csatlakozó még mindig ki van-e húzva.

▶ Fixen bekötött csatlakozás esetén annak a villamos hálózatba szerelt kapcsolónak, mely minden pólust leválaszt a hálózatról, mindig hozzáférhetőnek kell lennie, hogy a szárítógépet le lehessen választani a tápfeszültségről.

▶ Amennyiben a csatlakozókábel sérült, akkor azt a Miele által felhatalmazott szakembernek kell kicserélnie a felhasználó veszélyeztetésének elkerülése érdekében.

▶ Azokat a szárítógépeket, amelyeknél a kezelőszervek vagy vezetékek szigetelése megsérült, nem szabad javítás előtt üzemeltetni.

▶ A szakszerűtlen javítás előre nem látható veszélyekbe sodorhatja a felhasználót, amelyekért a Miele nem vállal felelősséget. Javításokat csak Miele által felhatalmazott szakemberek végezhetnek, különben későbbi károk esetén nem érvényesíthető garanciális igény.

▶ Hibás alkatrészeket csak eredeti Miele alkatrészekre szabad kicserélni. Csak ebben az esetben garantálja a Miele, hogy teljes mértékben teljesülnek a biztonsági követelmények.

▶ Csak akkor használja a szárítógépet, ha minden levehető külső burkolati elem fel van szerelve, és így nem lehet hozzáférni az áramvezető vagy forgó gépalkatrészekhez.

▶ A betöltőajtó kémlelőablaka és kerete a szárítás közben felforrósodik. Ügyeljen arra, hogy a ruha is forró lehet, ha a szárítóprogram vége előtt veszi ki a gépből.

▶ A szárítógépet az előírt időközönként szakszerűen karban kell tartani. Ellenkező esetben nem zárható ki a teljesímény csökkenés, működési zavar és a tűzveszély.

▶ Hiba esetén, alkatrészek cseréjénél ill. tisztításkor és karbantartáskor a szárítógépet le kell választani a tápfeszültségről. A szárítógép csak akkor van leválasztva a tápfeszültségről, ha

- a hálózati kapcsolat megszakadt
- az épület biztosítékai ki vannak kapcsolva, vagy
- az épület villamos hálózatának olvadóbiztosítékai teljesen ki vannak csavarva.

▶ A fűtés meghibásodása esetén nagyon felforrósodhatnak a kívülről hozzáférhető alkatrészek.

▶ Ezt a szárítógépet nem szabad mobil felállítási helyeken (pl. hajókon) üzemeltetni.

▶ Vegye figyelembe a „Telepítés“, valamint a „Műszaki adatok“ fejezet utasításait is.

▶ Kizárólag tiszta levegőt vezessen be a szárítógépbe. A bevezetett levegő nem tartalmazhat klór-, fluor- és más más oldószergőzöket.

▶ A szárítógépet csak akkor szabad üzemeltetni, ha a szellőzővezeték be van szerelve, és a helyiség megfelelő szellőztetése is biztosítva van.

▶ Az elszívócsövet soha nem szabad a következő kéményekre vagy aknákra felszerelni:

- használatban lévő füstgáz-, vagy kipufogógáz-kémények
- Tűzrakó hellyel ellátott, felállítási helyként szolgáló helyiségek szellőztetésére használt aknák
- harmadik felek által használt kémények

Ha a füst vagy a kipufogógáz visszaszivárog, fennáll a mérgezés veszélye.

▶ Rendszeresen ellenőrizze az elszívócső összes alkatrészét (pl. falicső, külső rács, hajlatok, ívek stb.) légáteresztő képesség és kifogástalan működés szempontjából. Szükség esetén végezzen tisztítást. Ha a szösz felgyülemlik az elszívócsőben, megakadályozza a levegő kiáramlását, és ezáltal a szárítógép kifogástalan működését.

Amennyiben már használt elszívócső áll rendelkezésre, akkor azt a szárítóra történő telepítés előtt ellenőrizni kell.

Az elszívócsőben nem lehet nyomáshiány.

▶ A kipufogógáz visszaszivárgásából adódó fulladás- vagy mérgezésveszély áll fenn, ha a gázfűtésű átfolyó vízmelegítő, a gázfűtés, a kémény csatlakozással ellátott szénkályha, stb. ugyanabba a helyiségbe, lakásba vagy a szomszédos helyiségekbe kerül telepítésre, és a vákuum 4 Pa, vagy annál nagyobb.

A következő intézkedések végrehajtásával megfelelő helyiségszellőzést biztosíthat, mellyel elkerülheti a felállítási helyiségben a vákuum kialakulását (példák):

- Szereljen be nem zárható szellőzőnyílásokat a külső falba.
- Használjon ablakkapcsolókat, hogy a szárítógépet csak nyitott ablak esetén lehessen bekapcsolni.

A veszélytelen üzemeltetést, valamint a 4 Pa vagy nagyobb vákuum kialakulásának megakadályozását minden esetben kéményseprővel
ellenőriztesse.

▶ Több szárítógép egyetlen gyűjtő elszívócsőre történő csatlakoztatás esetén szárítógépenként egy visszacsapó szelepet kell szerelni közvetlenül a gyűjtővezetékre.

Ennek figyelmen kívül hagyása károsíthatja a szárítógépet, valamint a készülék elektronikus biztonságát is hátrányosan befolyásolhatja.

▶ Vegye figyelembe az „Elszívócső beszerelése“ fejezet utasításait.

▶ A szárítógép alsó felülete és a padló közötti légrést nem szabad lábazati szegéllyel, hosszú szálú szőnyegpadlóval stb. lecsökkenteni.

▶ A betöltőajtó nyitási útjába nem szabad zárható ajtót, tolóajtót vagy szemből rácsapódó ajtót szerelni.

▶ A sajátos követelmények (pl. hőmérséklet, nedvesség, kémiai ellenálló képesség, kopásállóság és rezgés) miatt ez a szárítógép speciális világítóeszközzel van felszerelve. Ezt a speciális világítóeszközt csak az előírt rendeltetésre szabad használni. Nem alkalmas helyiségek megvilágítására. A cserét csak a Miele által felhatalmazott szakember vagy a Miele Ügyfélszolgálat végezheti el.

Szakszerű használat

▶ A szárítógép biztonsági berendezéseit nem szabad megsérteni, eltávolítani vagy megkerülni.

▶ Minden szárítás után zárja be a betöltőajtót. Így elkerülheti, hogy

- a gyermekek megpróbáljanak bemászni a gépbe, vagy valamit abban eldugjanak.
- kisállatok másszanak a gépbe.

▶ Tilos a szárítógépet nagynyomású tisztítóval és vízsugárral tisztítani.

▶ A szárítógép felállítási helyiségét mindig tartsa por- és szöszmentesen. A beszívott levegőben található szennyeződések kedveznek az eltömődéseknek. Üzemzavar következhet be, és tűzveszély áll fenn.

▶ A szárítógépet nem szabad szöszszűrő nélkül, vagy hibás szöszszűrővel üzemeltetni. Működési zavarok léphetnek fel. A szöszök eltömítik a légcsatornákat, a fűtést és az elszívócsövet, ami tűzesethez vezethet. A szárítógépet azonnal üzemen kívül kell helyezni, és ki kell cserélni a sérült szöszszűrőt.

▶ Rendszeresen meg kell tisztítani a szöszszűrőt.

▶ A szárítás során jelentkező működési zavarok elkerülése érdekében:

- Minden szárítás után tisztítsa meg a szöszszűrő felületét.
- A szöszszűrőt és a légcsatornákat akkor mindig meg kell tisztítani, ha a kijelzőn megjelenik az erre vonatkozó felszólítás.

▶ Tűzveszély miatt tilos a textíliák szárítása, ha

- nincsenek kimosva.
- nincsenek megfelelően kitisztítva, és olaj- vagy zsírtartalmú vagy egyéb szennyeződéseket tartalmaznak (pl. konyhai textíliák vagy kozmetikai kendők olaj-, zsír- és krémmaradványokkal). Nem megfelelően kimosott textíliák esetén öngyulladás miatti tűzveszély áll fenn, amely még a szárítási folyamat befejezése után, a szárítógépen kívül is bekövetkezhet.
- tűzveszélyes tisztítószerekkel vagy aceton, alkohol, benzin, petróleum, kerozin, folteltávolító, terpentin, viasz, viaszeltávolító vagy vegyi anyagok maradványait tartalmazzák (pl. mopok, felmosók, törlőkendők esetén).
- hajrögzítő, hajlakk, körömlakklemosó vagy ezekhez hasonló maradványokat tartalmaznak.

Ezért az erősen szennyezett textíliákat különösen alaposan mossa ki: növelje meg a mosószer mennyiségét, és válasszon magas mosási hőmérsékletet. Kétség esetén mossa ki többször a textíliákat.

▶ Ne telepítse a szárítógépet fagyveszélyes helyiségbe. Már a fagypont körüli hőmérséklet is hátrányosan befolyásolhatja a szárítógép működőképességét. A megengedett szobahőmérséklet 2 °C és 40 °C fok között van.

▶ Távolítson el minden tárgyat (pl. öngyújtót, gyufát, kulcsot) a megszárítandó ruhák zsebeiből.

▶ **Figyelmeztetés**: a szárítógépet soha ne kapcsolja ki a szárítási program befejeződése előtt. Kivéve, ha minden darabot azonnal kivesz és úgy teregeti ki, hogy a hőt le tudják adni.

▶ A vezérelhető dugaszoló aljzat tűzveszélyt okozhat. Ezt a szárítógépet nem szabad vezérelhető dugaszoló aljzaton (pl. időkapcsolón keresztül) üzemeltetni. Ha a szárítógép lehűlési fázisát megszakítják, fennáll a ruhák öngyulladásának veszélye.

▶ Sok program a lehűlési fázissal végződik, annak biztosítására, hogy a ruhadarabok olyan hőmérsékleten maradjanak, amelyen nem károsodnak (pl. a ruhák öngyulladásának elkerülésére). Mindig azonnal vegye ki az összes ruhát a szárítógépből, közvetlenül a lehűlési fázis után.

▶ Öblítőszert vagy hasonló termékeket úgy kell alkalmazni, ahogyan azt az öblítőszer útmutatásában meghatározták.

▶ A szárítógép közelében ne tároljon vagy használjon benzint, petróleumot vagy egyéb könnyen gyulladó anyagokat. Az ilyen anyagok következtében tűz- és robbanásveszély áll fenn.

▶ Vezessen a szárítógéphez tiszta friss levegőt és ne klór-, fluor-, vagy más oldószergőzökkel telített friss levegőt. A klór-, fluor-, vagy más oldószergőzökkel telített friss levegő következtében fennáll a tűzveszély.

▶ Nemesacél készülékrészek esetén:
A nemesacél felületek nem érintkezhetnek klór- és nátriumhipoklorid-tartalmú tisztító- és fertőtlenítőszerekkel. Ezek a szerek a nemesacélon korróziót válthatnak ki.
Az agresszív klóros fehérítő lúgok gőzei ugyancsak korrozív hatásúak lehetnek.
Ezért ezeknek a szereknek a nyitott tartályait nem szabad a szárítógép közelében tárolni.

Tartozékok

▶ A tartozékokat csak akkor szabad fel- vagy beszerelni, ha azokat a Miele kifejezetten jóváhagyta. Más alkatrészek fel- vagy beszerelése esetén a garanciára, jótállásra és/vagy termékfelelősségre vonatkozó igények érvényüket veszítik.

▶ A Miele szárítógép és a Miele mosógép mosó-szárító toronyként is felállítható. Ehhez be kell szerezni a Miele mosó-szárító torony összeépítő készletet. Ügyeljen arra, hogy a mosó-szárító torony összeépítő készlet megfeleljen a Miele szárítógépnek és mosógépnek.

▶ Ügyeljen arra, hogy a megvásárolható tartozékként kapható Miele lábazat illeszkedjen ehhez a szárítógéphez.

⚠ A Miele nem tehető felelőssé azon károkért, amelyek a biztonsági előírások és figyelmeztetések figyelmen kívül hagyásából származnak.

A szárítógép kivonása a forgalomból

▶ Ha egy szárítógépet kiselejtez, tegye az ajtózárat használhatatlanná. Ezáltal megakadályozza, hogy gyerekek belezárják magukat és életveszélybe kerüljenek.

PDR 510 (elektromos fűtésű)

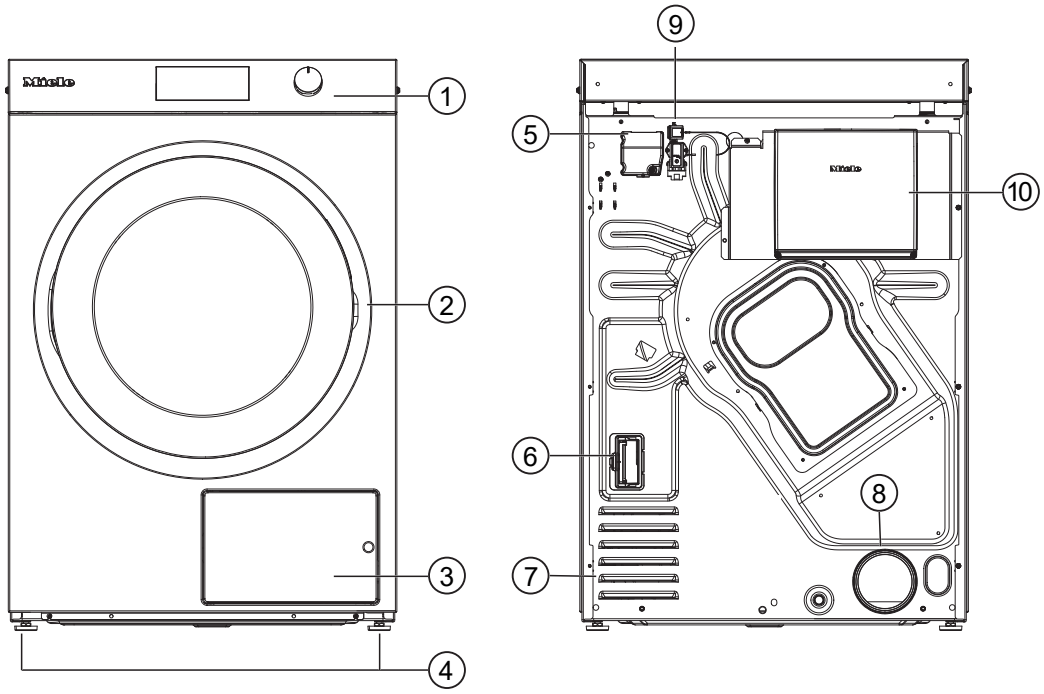

① Kezelőpanel forgókapcsolóval
② Ajtó
③ Szálszűrő fedél
④ 4 állítható magasságú menetes láb
⑤ Elektromos csatlakozás
⑥ A kommunikációs modul rekesze
⑦ Szárítólevegő beszívónyílás
⑧ 100 mm átmérőjű elszívócsonk
⑨ Csatlakozás kommunikációs modulhoz
⑩ Kommunikációs modul (opcionális)
Külső rendszerekkel való kapcsolat létrehozásához

Maradéknedvesség-vezérléses (ROP) készülékek

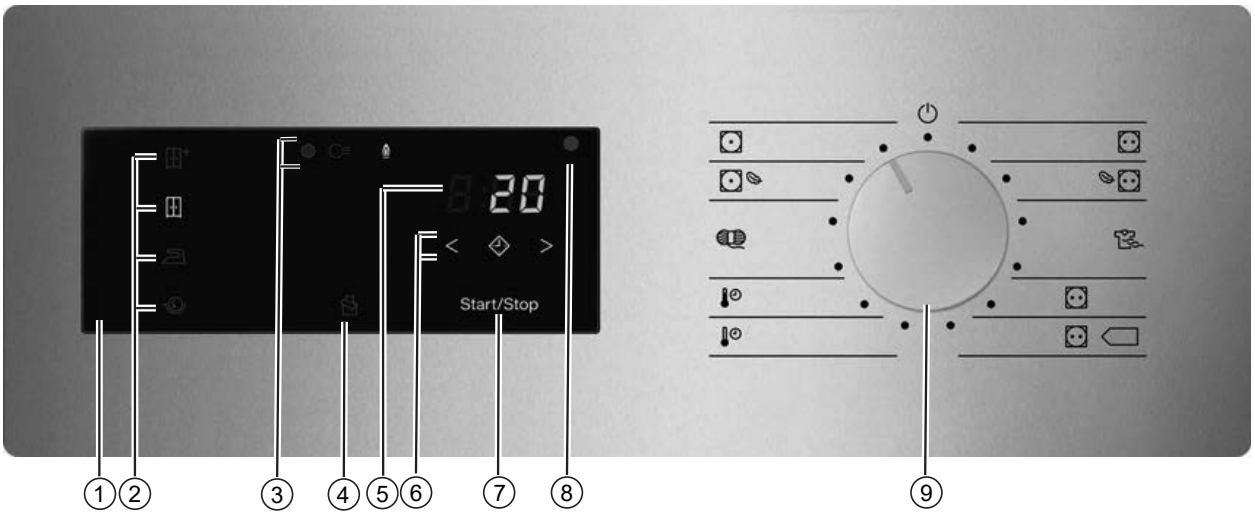

① **Kezelőpanel**

② **Érintőgombok a szárítási fokozatokhoz**

③ **, és állapotkijelző**
Szükség esetén világítanak

④ **érintőgomb**
A ventilátor ütemezését aktiválja a könnyű textíliák, pl. ágyneműk vagy törölközők optimális szárításához.

⑤ *8:88* **időkijelző**
Üzeneteket jelenít meg, vagy a program hátralévő időtartamát mutatja órában és percben.

⑥ < > **érintőgombok**
Késleltetett indításhoz. A(z) érintőgomb megnyomása után egy későbbi programindítás választható ki (késleltetett indítás). Kiválasztáskor a(z) érintőgomb fényesen világítani kezd.
A(z) < vagy a(z) > érintőgomb megérintésével kiválasztható a késleltetett indítás időtartama.

⑦ Start/Stop **érintőgomb**
Elindítja a kiválasztott szárító programot, vagy megszakítja az elindított programot. Ha az érintőgomb villog, el lehet indítani a kiválasztott programot.

⑧ **Optikai interfész**
Az ügyfélszolgálat használja adatátvitelhez.

⑨ **Programválasztó**
A program kiválasztásához és a kikapcsoláshoz. A program kiválasztásával kapcsolható be a szárítógép, és a programválasztó állásba forgatásával kapcsolható ki.

Szárítási fokozatok

- érintőgomb = „Szek.szár.plus“
- érintőgomb = „Szekrény száraz“
- érintőgomb = „Vasalás nedves“
- érintőgomb = „Mángorlás nedves“
- érintőgomb: „Ágynemű“ funkció

A szárítógép kezelése

Szárító programok

- állás = „Főzhető/ Tarka ruhák“ program

  Pamut- és lenvászon textíliák szárítására
- állás = „Főzhető/ Tarka ruhák Kímélő“ program

  Kényes pamut- és lenvászon textíliák szárítására
- állás = „Műszálas/kímélő“ program

  Műszálas anyagok és műselymek 20%-os maradéknedvesség-tartalmúra szárítására
- PRO állás = „Besorolási program“ program
- állás = „Besorolási program“ program
- állás = „Idővezérelt program hideg“ program

  A textíliák 10 perces szárítási idővel történő átszellőztetése
- állás = „Idővezérelt program meleg“ program

  A textíliák magas hőmérséklettel és 20 perces szárítási idővel történő átszellőztetése
- állás = „Gyapjú“ program

  Gyapjúból készült textíliák 5 perces szárítási idővel történő szárítása
- állás = „Kímélő Kímélő“ program
- állás = „Kímélő“ program
- állás = készülék kikapcsolása

Idővezérléses (TOP) készülékek

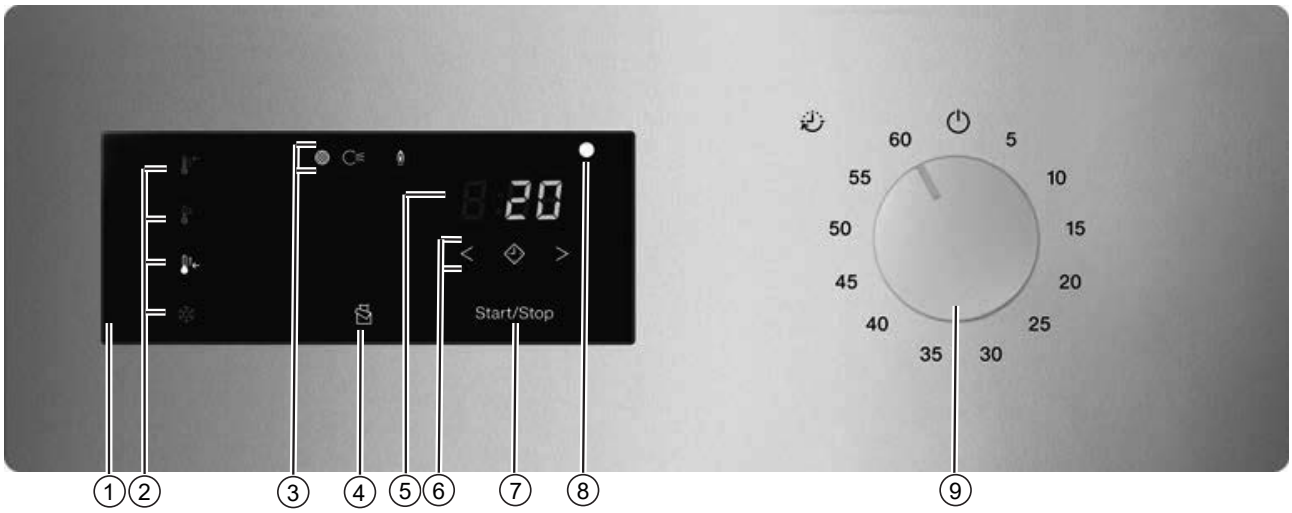

① **Kezelőpanel**

② **Érintőgombok a szárítási fokozatokhoz**

③ **, és állapotkijelző**
Szükség esetén világítanak

④ **érintőgomb**
A ventilátor ütemezését aktiválja a könnyű textíliák, pl. ágyneműk vagy törölközők optimális szárításához.

⑤ *8:88* **időkijelző**
Üzeneteket jelenít meg, vagy a program hátralévő időtartamát mutatja órában és percben.

⑥ < > **érintőgombok**
Késleltetett indításhoz. A(z) érintőgomb megnyomása után egy későbbi programindítás választható ki (késleltetett indítás). Kiválasztáskor a(z) érintőgomb fényesen világítani kezd.
A(z) < vagy a(z) > érintőgomb megérintésével kiválasztható a késleltetett indítás időtartama.

⑦ Start/Stop **érintőgomb**
Elindítja a kiválasztott szárító programot, vagy megszakítja az elindított programot. Ha az érintőgomb villog, el lehet indítani a kiválasztott programot.

⑧ **Optikai interfész**
Az ügyfélszolgálat használja adatátvitelhez.

⑨ **Időválasztó**
Az idő kiválasztásához és a kikapcsoláshoz. Az idő kiválasztásával kapcsolható be a szárítógép, és az időválasztó állásba forgatásával kapcsolható ki.

Szárítási fokozatok (TOP)

- érintőgomb = „magas“ hőmérsékleti fokozat
- érintőgomb = „közepes“ hőmérsékleti fokozat
- érintőgomb = „alacsony“ hőmérsékleti fokozat
- érintőgomb = „hideg“ hőmérsékleti fokozat

Idővezérelt programok

- Állás 5= Idővezérelt program: 05 perc
- Állás 10–55 = Idővezérelt program: 10–55 perc
- Állás 60= Idővezérelt program: 60 perc
- ⏻ állás = készülék kikapcsolása

Érmebedobó rendszeres (COP) készülékek

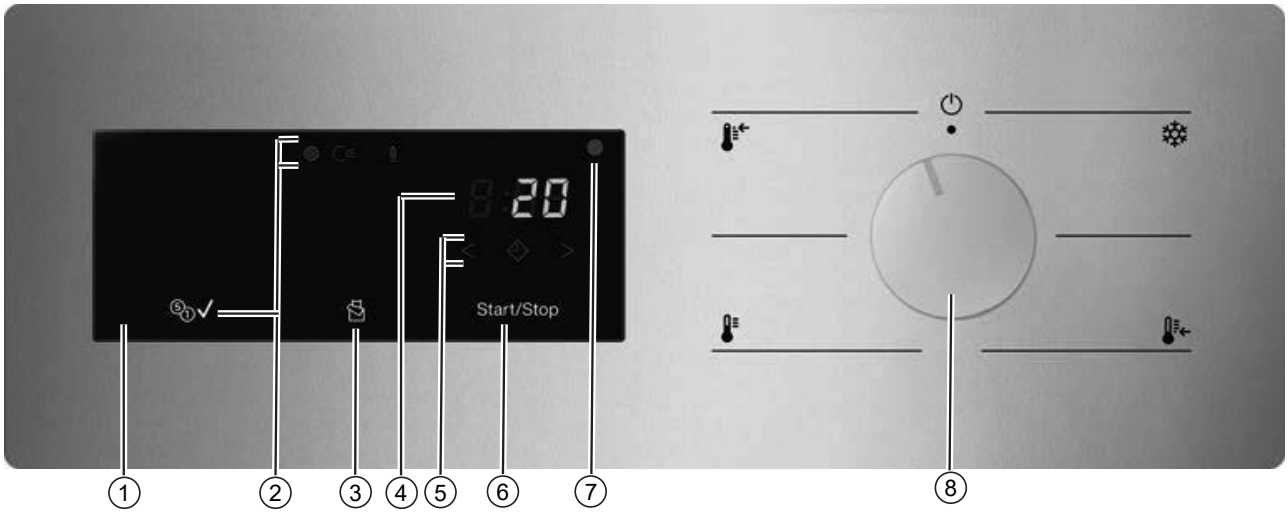

① **Kezelőpanel**

② **, , és ✓ állapotkijelző**
Szükség esetén világítanak

③ **érintőgomb**
A ventilátor ütemezését aktiválja a könnyű textíliák, pl. ágyneműk vagy törölközők optimális szárításához.

④ *8:88* **időkijelző**
Üzeneteket jelenít meg, vagy a program hátralévő időtartamát mutatja órában és percben.

⑤ **< > érintőgombok**
Késleltetett indításhoz. A(z) érintőgomb megnyomása után egy későbbi programindítás választható ki (késleltetett indítás). Kiválasztáskor a(z) érintőgomb fényesen világítani kezd.
A(z) < vagy a(z) > érintőgomb megérintésével kiválasztható a késleltetett indítás időtartama.

⑥ Start/Stop **érintőgomb**
Elindítja a kiválasztott szárító programot, vagy megszakítja az elindított programot. Ha az érintőgomb villog, el lehet indítani a kiválasztott programot.

⑦ **Optikai interfész**
Az ügyfélszolgálat használja adatátvitelhez.

⑧ **Hőmérséklet fokozatválasztó**
A hőmérsékleti fokozat kiválasztásához és a kikapcsoláshoz. A hőmérsékleti fokozat kiválasztásával kapcsolható be a szárítógép, és a hőmérséklet fokozatválasztó állásba forgatásával kapcsolható ki.

Szárító programok

- állástartomány = „hideg“ hőmérsékleti fokozat
  Textíliák átszellőztetéséhez
- állástartomány = „alacsony“ hőmérsékleti fokozat
  Műszálas és műselyem kímélő mosást igénylő ruhák szárítására
- állástartomány = „közepes“ hőmérsékleti fokozat

A szárítógép kezelése

Könnyen kezelhető mű- és kevertszálas textíliák szárítására

- állástartomány = „magas“ hőmérsékleti fokozat

Pamutból vagy lenvászonból készült kifőzhető és színes ruhák szárítására

- állás = készülék kikapcsolása

A kezelőpanel működési módja

Az érintőgombok az ujjheggyel történő érintésre reagálnak. A kiválasztás addig lehetséges, amíg az adott érintőgomb világít.

A fényesen világító érintőgomb jelentése: „jelenleg kiválasztva“

A tompán világító érintőgomb jelentése: „kiválasztható“

Érintőgombok a szárítási fokozatokhoz

Miután megtörtént a szárítási fokozat-program kiválasztása a programválasztóval, a javasolt szárítási fokozat világítani kezd. A választható szárítási fokozatok tompán világítanak.

Szárítási fokozatok

- ⁺ érintőgomb = „Szek.szár.plus“
- érintőgomb = „Szekrény száraz“
- érintőgomb = „Vasalás nedves“
- érintőgomb = „Mángorlás nedves“

Szárítási fokozatok (TOP)

- érintőgomb = „magas“ hőmérsékleti fokozat
- érintőgomb = „közepes“ hőmérsékleti fokozat
- érintőgomb = „alacsony“ hőmérsékleti fokozat
- érintőgomb = „hideg“ hőmérsékleti fokozat

Szárítási fokozatok érmebedobós üzemeltetés esetén

- érintőgomb = „magas“ hőmérsékleti fokozat
- érintőgomb = „közepes“ hőmérsékleti fokozat
- érintőgomb = „alacsony“ hőmérsékleti fokozat
- érintőgomb = „hideg“ hőmérsékleti fokozat

Kijelzőelemek

- ellenőrzőlámpa: akkor kezd el világítani, ha meg kell tisztítani a szálszűrőt.
- ellenőrzőlámpa: akkor gyullad ki, ha meghibásodott az elszívócső.
- ✓ ellenőrzőlámpa (csak érmebedobó rendszeres készülékek esetén): akkor gyullad ki, ha megtörtént az összeg kifizetése.
- *8:88* időkijelző: üzeneteket jelenít meg, vagy a program hátralévő időtartamát mutatja órában és percben. A legtöbb szárítóprogram időtartama változhat, ami időugrásokhoz vezethet. Az időtartam különböző paraméterektől, pl. a textília mennyiségétől, fajtájától vagy maradéknedvességétől függ. A tanulásra képes elektronika igazodik ezekhez a paraméterekhez, és egyre pontosabb lesz.

A szárítógép kezelése

Az időkijelzőn megjelenő üzenetek áttekintése

- -0- = programváltás nem lehetséges. Akkor jelenik meg, ha a programválasztót egy szárítóprogram működése közben átfordítják egy másik szárítóprogramra.
- (forog) =
  - A szárítóprogram elindult, és néhány percebe belül működésbe lép.
  - Működő szárítóprogram esetén kinyílik a külső szellőzőfedél.
  - Szárítás után a készülék lehűti a ruhát.
- II = szüneteltetett szárítóprogram az energiaellátás megszakítása után. Az eredetileg elindított szárítóprogramot a program vége előtt megszakították (pl. a szárítógép kikapcsolásával). A pulzáló érintőgomb Start/Stop megérintésével folytatható a szárítóprogram.
- (kulcs) = szárítóprogram zárolva
- APP = Wi-Fi vagy helyi hozzáférési pont beállítása.
- A.PP = Wi-Fi beállítása Soft-AP-n (= Softwareaccesspoint) keresztül.
- UPP = Wi-Fi beállítása WPS-en keresztül.
- Con = sikeres csatlakozás
- noC = sikertelen csatlakozás
- UP = frissítés áll rendelkezésre
- h = csúcsterhelés aktív (csak elektromos fűtésű szárítógép energiagazdálkodási rendszerre történő csatlakoztatásánál)
- PAY (csak opcionális pénztárgéppel való üzemben) = fizetésre vagy utólagos fizetésre szólít fel, ha a kifizetett idő lejárt.

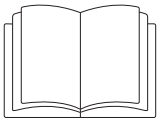

⚠ Helytelen telepítés miatt bekövetkező személyi sérülések vagy anyagi károk.
A szárítógép helytelen telepítése személyi sérüléseket vagy anyagi károkat okozhat.
A szárítógépet megfelelően telepítse az első üzembe helyezés előtt.
Csatlakoztassa a szárítógépet szabályszerűen.
Vegye figyelembe a „Telepítés“ című fejezetben megadottakat.

Teljes egészében végezze el az első üzembe helyezést. Az első üzembe helyezés során határozza meg a szárítógép mindennapi üzemeltetéshez szükséges beállításokat. Egyes beállítások csak az első üzembe helyezés során módosíthatók. Ezután ezeket a beállításokat csak a Miele ügyfélszolgálata tudja módosítani.

A beállításokat az „Üzemeltetői szint“ fejezet is ismerteti.

1. A helyes textilápolás figyelembe vétele

Mosás szárítás előtt

Az erősen szennyezett textíliákat különösen alaposan mossa ki. Használjon elegendő mosószert, és válasszon magas mosási hőmérsékletet. Kétség esetén mossa ki többször a textíliákat.

A szárítógép nem használható a vegytisztítással kezelt ruhák szárítására, ha azokat ipari vegyszerekkel tisztították.

Az új, a sötét és a színes textíliákat különösen alaposan és külön mossa. A sötét színű és a színes textíliákat ne szárítsa együtt világos színű textíliákkal. Ezek a textíliák a szárításkor engedhetik a színüket (a szárítógép műanyag alkatrészeit is elszínezhetik). Hasonlóképpen, a textíliákon más színű szöszök tapadhatnak meg.

Idegen tárgyak eltávolítása

A szárítás megkezdése előtt győződjön meg róla, hogy a ruhákban nem találhatók idegen tárgyak.

⚠ A ruhákban maradt idegen tárgyak károkat okozhatnak.
A ruhákban maradt idegen tárgyak megolvadhatnak, megéghetnek vagy felrobbanhatnak.
Távolítsa el az idegen tárgyakat (pl. mosószer-adagoló segédeszközt, öngyújtót stb.) a ruhák közül.

Ellenőrizze, hogy a textíliák/ruhák szegélyei és varrásai kifogástalan állapotban vannak-e. Így elkerülheti, hogy a textiltöltet kiessen, ami tűzesethez vezethet. Melltartóknál a kibomlott merevítőt varrja vissza vagy távolítsa el.

⚠ A helytelen használat és kezelés tűzveszélyes lehet.
A ruha meggyulladhat, és kárt tehet a szárítóban, valamint a környező helyiségben.
Olvassa el és kövesse a „Biztonsági utasítások és figyelmeztetések“ fejezetet.

Ápolási szimbólumok

Szárítás	
⊡	normál/magasabb hőmérséklet
⊡	csökkentett hőmérséklet*
* Válassza ki a(z) Kímélő lehetőséget.	
⊠	gépben nem szárítható
Vasalás és mángorlás	
	nagyon forró
	forró
	meleg
	nem vasalható/mángorolható

2. A szárítógép megtöltése

Ruha betöltése a szárítógépbe

A textíliák károsodhatnak.
Betöltés előtt olvassa el az „1. fejezetet: A helyes textilápolás folyamata“.

- Nyissa ki az ajtót.
- Töltse be a ruhát a szárítógépbe.

Károsodás veszélye a ruha becsípődése miatt.
A textíliák az ajtó bezárásakor becsípődhetnek, és károsodhatnak.
A bezáráskor ügyeljen arra, hogy ne csípődjenek be ruhadarabok az ajtónyílásba.

Ne töltse túl a dobot. A ruha elhasználódhat, és a szárítási eredmény gyengébb lehet. Ezenkívül erősebb gyűrődésképződéssel kell számolnia.

Az ajtó bezárása

⚠ Károsodás becsípődés miatt.
A textíliák az ajtó bezárásakor becsípődés miatt károsodhatnak.
Az ajtó bezárásakor ügyeljen arra, hogy ne csípődjenek be ruhadarabok az ajtónyílásba.

- Kis lendülettel zárja be az ajtót.

3. Programválasztás

Programválasztás

A program kiválasztásával kapcsolható be a szárítógép, és a programválasztó ⏻ állásba forgatásával kapcsolható ki.

- Forgassa a programválasztót a kívánt programra.

Kiegészítőleg világíthat az egyik szárítási fokozat, és idők jelennek meg az időkijelzőn.

A szárítási fokozat-program szárítási fokozata

Az előre beállított szárítási fokozatot megváltoztathatja.

- Érintse meg a kívánt szárítási fokozat érintőgombját, amely ezután fényesen világít.

A választható szárítási fokozatok a kiválasztott programtól függnek.

Idővezérelt és egyéb programok
Meleg levegő

Az időtartamot percenkénti lépésekben választhatja ki: *0:20* perctől *2:00* óráig.



- Érintse meg a < vagy a > érintőgombot annyiszor, hogy a program kívánt időtartama megjelenjen a kijelzőn.

A szárítási eredményt a szárítógép határozza meg, és nem módosítható.

Késleltetett indítás kiválasztása

Későbbi programindítást is kiválaszthat: *0:30* perctől *24h* óráig.



- Érintse meg a(z) ⏲ érintőgombot.

Az ⏲ érintőgomb fényesen világít.

- Érintse meg a > vagy a < érintőgombot annyiszor, hogy a késleltetett indítás kívánt időpontja megjelenjen az időkijelzőn.

Tanács: A > vagy a < érintőgomb folyamatos megérintésével az idő automatikusan előre- vagy visszafelé számolódik.

A késleltetett indítás módosítása

- Érintse meg a *Start/Stop* érintőgombot.
- Érintse meg a > vagy a < érintőgombot annyiszor, hogy a késleltetett indítás kívánt időpontja megjelenjen az időkijelzőn.
- Érintse meg a *Start/Stop* érintőgombot.

A késleltetett indítás visszaszámlálása folytatódik.

A késleltetett indítás megszakítása/törlése

- Forgassa a programválasztót a ⏻ állásra. Alternatív lehetőségként úgy is megszakíthatja a késleltetett indítást, hogy kinyitja az ajtót.

Az elindított késleltetett indítás lefolyása

- A késleltetett indítás *10h* felett óránkénti ütemezésben számol vissza, azután percenként a programindításig.
- Minden óra után a dob rövid ideig forog a programindításig (gyűrődéscsökkentés).

4. Programindítás

Programindítás

■ Érintse meg a pulzáló *Start/Stop* érintőgombot.

A *Start/stop* érintőgomb világít.

Programlefutás

- Ha kiválasztotta a késleltetett indítást, akkor először a késleltetett indítási idő kezd el visszaszámlálni.
- A program elindul.

A ruhákat és a textíliákat szükségtelen mértékben igénybe veheti a szárítás.
Kerülje a ruhák és textíliák túlszárítását.

Energiatakarékosság

Bizonyos nagyságú, beprogramozott idő után a kijelzőelemek elsötétülnek. A *Start/Stop* érintőgomb villog.

■ Érintse meg a *Start/Stop* érintőgombot a kijelzőelemek újbóli bekapcsolásához.

A kijelzőelemek energiatakarékos működése nem befolyásolja a futó programot.

5. A ruhák kivétele a szárítógépből

A program vége

A szárítógép beállítható úgy, hogy a program vége előtt megszólaljon egy hangjelzés.

A program vége után (amikor az időkijelzőn megjelenik a(z) *0:00* szimbólum) a ruhák le vannak hűtve és kivehetők.

Ha ki volt választva a *Gyűrődésvédelem* funkció, akkor a dob bizonyos időközönként megfordul. Ezáltal csökkenthetők a gyűrődések, ha a ruhát nem veszi ki egyből a készülékből.

A szárítógép a program végén, a beprogramozott idő letelte után automatikusan kikapcsol.

Ruhák kivétele

■ Nyissa ki az ajtót.

■ Mindig teljesen ürítse ki a dobot.

A benne maradó ruhák túlszárítás miatt károsodhatnak.
Mindig vegye ki az összes ruhát a dobból.

■ A szárítógép kikapcsolásához forgassa a szárítógépen található forgókapcsolót a(z) ⏻ pozícióra.

Ápolási utasítások

Ez a szárítógép rendszeres karbantartást igényel, különösen folyamatos üzemeltetés esetén. Vegye figyelembe a „Tisztítás és ápolás“ fejezetet.

Programáttekintés

„Címke szerinti program“ programcsomag

Programnév	Megfelelő textilfajta	Választható szárítási fokozatok (maradéknedvesség %-ban megadva)	Aktiválható extrák	Töltetmennyiség
Pamut	Átlagosan nedves pamut-textíliák	- Mángorlás nedves (40%) - Vasalás nedves (25%) - Szekrény száraz (0%) - Szekrény száraz plus (-2%)	- Gyűrődés-védelem*	10 kg
Pamut PRO	Átlagosan nedves pamut-textíliák	- Mángorlás nedves (40%) - Vasalás nedves (25%) - Szekrény száraz (0%) - Szekrény száraz plus (-2%)	- Gyűrődés-védelem*	

* Ha az extrát a kezelői szint programozási funkciójában aktiválták.

„Standard“ programcsomag

Programnév	Megfelelő textilfajta	Választható szárítási fokozatok (maradéknedvesség %-ban megadva)	Aktiválható extrák	Töltetmennyiség
Főzhető/Tarka ruhák	Egy- és többrétegű pamut-/lentextíliák	- Mángorlás nedves (40%) - Vasalás nedves (25%) - Szekrény száraz (0%) - Szekrény száraz plus (-2%)	- *Gyűrődés-védelem	10 kg
Kímélő	Könnyen kezelhető műszálas, pamut vagy kevertszálas textíliák	- Vasalás nedves (20%) - Szekrény száraz (2%) - Szekrény száraz plus (0%)	- Gyűrődés-védelem*	4 kg
Gyapjú	Gyapjúból készült textíliák	-	-	2 kg
Finommosás	Érzékeny műszálas, pamut- vagy kevertszálas textíliák	- Vasalás nedves (20%) - Szekrény száraz (2%) - Szekrény száraz plus (0%)	- Gyűrődés-védelem*	
Idővezérelt progr. hideg	Textíliák, amelyeket át kell szellőztetni	-	- Gyűrődés-védelem*	4 kg
Idővezérelt progr. meleg	Csekély mennyiségek szárításához vagy egyes ruhadarabok utószárításához	-	- Gyűrődés-védelem*	
Főzhető/Tarka ruhák Kímélő	Csekély mennyiségek szárításához vagy egyes ruhadarabok utószárításához	- Mángorlás nedves (40%) - Vasalás nedves (25%) - Szekrény száraz (0%) - Szekrény száraz plus (-2%)	- Gyűrődés-védelem*	
Kímélő Kímélő	Szárítógépben szárítható textíliák, amelyeket nem ajánlott mechanikai igénybevételnek kitenni.	- Vasalás nedves (20%) - Szekrény száraz (2%) - Szekrény száraz plus (0%)	- Gyűrődés-védelem*	

* Ha az extrát a kezelői szint programozási funkciójában aktiválták.

Futó program módosítása

Futó program alatt már nem választható ki új program (védelem az akaratlan változtatás ellen). Ha új programot szeretne kiválasztani, először meg kell szakítania a futó programot.

⚠ A helytelen használat és kezelés tűzveszélyes lehet.
A ruha meggyulladhat és tönkre teheti a szárítót és a körülötte lévő teret.
Olvassa el és kövesse a „Biztonsági útmutatások és figyelmeztetések“ fejezetet.

Akkor jelenik meg az üzenet *-0-* az időkijelzőn, ha a programválasztót egy szárítóprogram működése közben átfordítják egy másik szárítóprogramra. Az üzenet *-0-* akkor alszik el, ha a programválasztót visszaállítja az eredeti programra.

Futó program megszakítása

- Érintse meg a *Start/Stop* érintőgombot több mint 2 másodpercig.

Ha a ruhák hőmérséklete elég magas, akkor a program befejeződése vagy megszakítása esetén a szárítógép lehűti a textíliákat.
Ha a lehűtési folyamat közben ismét megérinti a *Start/Stop* gombot, a(z) *0:00* világít.

- Nyissa ki az ajtót.

Ruhák utántöltése

- Nyissa ki az ajtót.

⚠ Égési sérülésveszély áll fenn, ha megérinti a forró ruhákat vagy a szárítógép dobját.
A ruhák és a szárítógép dobja még forrók, és megérintve égési sérülést okozhatnak.
Hagyja a ruhákat lehűlni és óvatosan vegye ki őket.

- Tegyen a gépbe további ruhákat.
- Csukja be az ajtót.
- Indítsa el a programot.

Ruha utántöltése lejáró késleltetett indítás alatt

Kinyithatja az ajtót, és ruhát tölthet utána vagy vehet ki.

- Mindegyik programbeállítás megmarad.
- Még módosíthatja a szárítási fokozatot, ha kívánja.

- Nyissa ki az ajtót.
- Vegyen ki vagy tegyen be ruhát.
- Zárja be az ajtót.
- Érintse meg a *Start/Stop* érintőgombot, hogy a késleltetett indítás tovább fusson.

Hátralévő idő

A programbeállítások módosítása esetén a kijelzett időtartamok is módosulnak.

Kezelői szint (programozási üzemmód)

A belépés előfeltételei

- Be van kapcsolva a készülék.
- Nyitva van a készülék ajtaja.

Belépés a kezelői szintre

■ Tartsa az ujját a *Start/Stop* érintőgombon és zárja be a szárítógép ajtaját.

A *Start/Stop* érintőgomb 2 másodpercig gyorsan villog.

■ Tartsa az ujját további minimum 4 másodpercig a *Start/Stop* érintőgombon.

A *Start/stop* érintőgomb folyamatosan világít. Ez jelzi a sikeres belépést a kezelői szint programozási üzemmódjába.

■ Engedje el a *Start/Stop* érintőgombot.

Ha 6 másodpercen belül nem veszi le az ujját a folyamatosan világító *Start/Stop* érintőgombról, akkor a készülék hibás belépést vagy beszorult ajtót érzékel.
A belépési kísérlethez 10 másodperc maximális időtartam áll rendekezésre. Ezután automatikusan megszakad a belépési kísérlet.

A kezelői szint áttekintése

Ha az előre beállított értékeket kezelői szinten módosítják, megváltozhat a szárítógép energiaszükséglete.

Program	Megnevezés	Lehetséges beállított érték	Előre beállított érték	Magyarázat
P01	Szárítási fokozat Főzhető/Tarka ruhák	01 02 03 04 05 06 07	04	01 = Nedvesebb 3 02 = Nedvesebb 2 03 = Nedvesebb 1 04 = Standard 05 = Szárazabb 1 06 = Szárazabb 2 07 = Szárazabb 3
P02	Szárítási fokozat Kímélő	01 02 03 04 05 06 07	04	01 = Nedvesebb 3 02 = Nedvesebb 2 03 = Nedvesebb 1 04 = Standard 05 = Szárazabb 1 06 = Szárazabb 2 07 = Szárazabb 3
P03	Kifőzhető/színes és idő belül/kívül 1 Fűtőpanel hőmérséklete	01–20	11	lásd a „Fűtőpanel hőmérséklete“ táblázatot
P04	Kifőzhető/színes és idő belül/kívül 1 Folyamat levegő hőmérsékl.	00–36	36	lásd a „Folyamatlevegő hőmérséklete“ táblázatot
P05	Kifőzhető/színes és idő belül/kívül 1 Haladási irányú meghajtás programideje	01–52	22	lásd a „Váltási idők“ táblázatot
P06	Kifőzhető/színes és idő belül/kívül 1 Ellenirányú meghajtás programideje	01–16	01	lásd a „Váltási idők“ táblázatot
P07	Kifőzhető/színes és idő belül/kívül 1 Meghajtás szünetideje	01–14	02	lásd a „Szünetidők“ táblázatot

Program	Megnevezés	Lehetséges beállított érték	Előre beállított érték	Magyarázat
P08	Kifőzhető/színes és idő belül/kívül 2 Fűtőpanel hőmérséklete	01–20	11	lásd a „Fűtőpanel hőmérséklete“ táblázatot
P09	Kifőzhető/színes és idő belül/kívül 2 Folyamat levegő hőmérsékl.	00–36	26	lásd a „Folyamatlevegő hőmérséklete“ táblázatot
P10	Kifőzhető/színes és idő belül/kívül 2 Haladási irányú meghajtás programideje	01–52	22	lásd a „Váltási idők“ táblázatot
P11	Kifőzhető/színes és idő belül/kívül 2 Ellenirányú meghajtás programideje	01–16	01	lásd a „Váltási idők“ táblázatot
P12	Kifőzhető/színes és idő belül/kívül 2 Meghajtás szünetideje	01–14	02	lásd a „Szünetidők“ táblázatot
P13	Műszálas/kímélő és idő belül/kívül 3 Fűtőpanel hőmérséklete	01–20	08	lásd a „Fűtőpanel hőmérséklete“ táblázatot
P14	Műszálas/kímélő és idő belül/kívül 3 Folyamat levegő hőmérsékl.	00–36	16	lásd a „Folyamatlevegő hőmérséklete“ táblázatot
P15	Műszálas/kímélő és idő belül/kívül 3 Haladási irányú meghajtás programideje	01–52	10	lásd a „Váltási idők“ táblázatot
P16	Műszálas/kímélő és idő belül/kívül 3 Ellenirányú meghajtás programideje	01–16	01	lásd a „Váltási idők“ táblázatot
P17	Műszálas/kímélő és idő belül/kívül 3 Meghajtás szünetideje	01–14	02	lásd a „Szünetidők“ táblázatot
P18	PRO és idő belül/kívül 4 Fűtőpanel hőmérséklete	01–20	19	lásd a „Fűtőpanel hőmérséklete“ táblázatot
P19	PRO és idő belül/kívül 4 Folyamat levegő hőmérsékl.	00–36	ROP: 36 TOP/COP: 00	lásd a „Folyamatlevegő hőmérséklete“ táblázatot
P20	PRO és idő belül/kívül 4 Haladási irányú meghajtás programideje	01–52	28	lásd a „Váltási idők“ táblázatot
P21	PRO és idő belül/kívül 4 Ellenirányú meghajtás programideje	01–16	01	lásd a „Váltási idők“ táblázatot
P22	PRO és idő belül/kívül 4 Meghajtás szünetideje	01–14	02	lásd a „Szünetidők“ táblázatot
P23	Címke Fűtőpanel hőmérséklete	01–20	19	lásd a „Fűtőpanel hőmérséklete“ táblázatot
P24	Címke Folyamat levegő hőmérsékl.	00–36	36	lásd a „Folyamatlevegő hőmérséklete“ táblázatot
P25	Címke Dobmeghajtás haladási irány	01–52	22	lásd a „Váltási idők“ táblázatot
P26	Címke Dobmeghajtás ellentétes irány	01–16	01	lásd a „Váltási idők“ táblázatot
P27	Címke Dobmeghajtás szünet	01–14	02	lásd a „Szünetidők“ táblázatot
P28	Hideg program időtartama Dobmeghajtás haladási irány	01–52	28	lásd a „Váltási idők“ táblázatot
P29	Hideg program időtartama Dobmeghajtás ellentétes irány	01–16	01	lásd a „Váltási idők“ táblázatot

Kezelői szint (programozási üzemmód)

Program	Megnevezés	Lehetséges beállított érték	Előre beállított érték	Magyarázat
P30	Hideg program időtartama Dobmeghajtás szünet	01–14	02	lásd a „Szünetidők“ táblázatot
P31	Meleg program időtartam Fűtőpanel hőmérséklete	01–20	19	lásd a „Fűtőpanel hőmérséklete“ táblázatot
P32	Meleg program időtartam Folyamat levegő hőmérsékl.	00–36	36	lásd a „Folyamatlevegő hőmérséklete“ táblázatot
P33	Meleg program időtartam Dobmeghajtás haladási irány	01–52	22	lásd a „Váltási idők“ táblázatot
P34	Meleg program időtartam Dobmeghajtás ellentétes irány	01–16	01	lásd a „Váltási idők“ táblázatot
P35	Meleg program időtartam Dobmeghajtás szünet	01–14	02	lásd a „Szünetidők“ táblázatot
P36	Gyapjú Fűtőpanel hőmérséklete	01–20	19	lásd a „Fűtőpanel hőmérséklete“ táblázatot
P37	Gyapjú Folyamat levegő hőmérsékl.	00–36	36	lásd a „Folyamatlevegő hőmérséklete“ táblázatot
P38	Gyapjú Haladási irányú meghajtás programideje	01–52	16	lásd a „Váltási idők“ táblázatot
P39	Gyapjú Ellenirányú meghajtás programideje	01–16	01	lásd a „Váltási idők“ táblázatot
P40	Gyapjú Meghajtás szünetideje	01–14	04	lásd a „Szünetidők“ táblázatot
P41	Könnyen kezelhető Kímélő Fűtőpanel hőmérséklete	01–20	06	lásd a „Fűtőpanel hőmérséklete“ táblázatot
P42	Könnyen kezelhető Kímélő Folyamat levegő hőmérsékl.	00–36	16	lásd a „Folyamatlevegő hőmérséklete“ táblázatot
P43	Könnyen kezelhető Kímélő Haladási irányú meghajtás programideje	01–52	22	lásd a „Váltási idők“ táblázatot
P44	Könnyen kezelhető Kímélő Ellenirányú meghajtás programideje	01–16	01	lásd a „Váltási idők“ táblázatot
P45	Könnyen kezelhető Kímélő Meghajtás szünetideje	01–14	02	lásd a „Szünetidők“ táblázatot
P46	Könnyen kezelhető Fűtőpanel hőmérséklete	01–20	11	lásd a „Fűtőpanel hőmérséklete“ táblázatot
P47	Könnyen kezelhető Folyamat levegő hőmérsékl.	00–36	26	lásd a „Folyamatlevegő hőmérséklete“ táblázatot
P48	Könnyen kezelhető Haladási irányú meghajtás programideje	01–52	22	lásd a „Váltási idők“ táblázatot
P49	Könnyen kezelhető Ellenirányú meghajtás programideje	01–16	01	lásd a „Váltási idők“ táblázatot
P50	Könnyen kezelhető Meghajtás szünetideje	01–14	02	lásd a „Szünetidők“ táblázatot
P55	Vége hangjelzés	00 01 02	01	00 = ki 01 = normál 02 = hangos

Program	Megnevezés	Lehetséges beállított érték	Előre beállított érték	Magyarázat
P56	Gombhang	00 01 02	01	00 = ki 01 = normál 02 = hangos
P57	Üdvözlő hangjelzés	00 01 02	01	00 = ki 01 = normál 02 = hangos
P58	Hiba hangjelzés	00 01	00	00 = ki 01 = be
P59	Világító mezők fényereje	01 02 03 04 05 06 07	07	A kiválasztott világító mező fényereje
P60	Világító mezők fényereje tompítva	01 02 03 04 05 06 07	02	01 = a maximális fényerő 10%-a 02 = a maximális fényerő 20%-a 03 = a maximális fényerő 30%-a 04 = a maximális fényerő 40%-a 05 = a maximális fényerő 50%-a 06 = a maximális fényerő 60%-a 07 = a maximális fényerő 70%-a
P61	Hétszegmenses fényerő-kijelző	01 02 03 04 05 06 07 08 09 10 11 12 13 14 15	07	A hétszegmenses kijelző fényereje
P62	A kijelzőelemek kikapcsolási jellemzői	00 01 02 03 04	04	00 = ki 01 = be 10 perc múlva, futó programban nem 02 = be 10 perc múlva 03 = be 30 perc múlva, futó programban nem 04 = be 30 perc múlva
P63	Készülék kikapcsolási jellemzői	00 01 02 03	01	00 = nincs kikapcsolás 01 = 15 perc múlva 02 = 20 perc múlva 03 = 30 perc múlva

Kezelői szint (programozási üzemmód)

Program	Megnevezés	Lehetséges beállított érték	Előre beállított érték	Magyarázat
P65	Bővített lehűtés	00 01	01	00 = ki 01 = be
P66	Lehűtési hőmérséklet	00–15	15	00 = 40 °C/104 °F 01 = 41 °C/106 °F 02 = 42 °C/108 °F 03 = 43 °C/109 °F 04 = 44 °C/111 °F 05 = 45 °C/113 °F 06 = 46 °C/115 °F 07 = 47 °C/117 °F 08 = 48 °C/118 °F 09 = 49 °C/120 °F 10 = 50 °C/122 °F 11 = 51 °C/124 °F 12 = 52 °C/126 °F 13 = 53 °C/127 °F 14 = 54 °C/129 °F 15 = 55 °C/131 °F
P67	Memória	00 01	00	00 = ki 01 = be
P68	Gyűrődésvédelem	00 01 02 03 04 05 06 07 08 09 10 11 12	02	00 = ki 01 = 1 óra 02 = 2 óra 03 = 3 óra 04 = 4 óra 05 = 5 óra 06 = 6 óra 07 = 7 óra 08 = 8 óra 09 = 9 óra 10 = 10 óra 11 = 11 óra 12 = 12 óra
P70	Szűrők tisztítása	00–55	55	00 = ki xx = xx óra 55 = 55 óra
P71	Késleltetett indítás	00 01	01	00 = ki 01 = be
P74	A program folytatása ajtónyitás után	00 01	00	00 = ki = programmegszakítás ajtónyitásnál 01 = be = programmegszakítás ajtónyitásnál
P78	Érmebedobó reteszelés	00 01 02 03 04 05 06	00	00 = nincs reteszelés 01 = programindítás után azonnal 02 = 1 perc múlva 03 = 2 perc múlva 04 = 3 perc múlva 05 = 4 perc múlva 06 = 5 perc múlva

Program	Megnevezés	Lehetséges beállított érték	Előre beállított érték	Magyarázat
P85	Nyomás-érzékelő	00 01 02	00	00 = ki 01 = Záró érintkező 02 = Nyitó érintkező
P86	Külső lég. kivezet. szelep	00 01	00	00 = nem 01 = igen
P87	Külső lég. kivezet. szelep késleltetés	00–99	00	00 = nincs 01 = 1 s 02 = 2 s 99 = 99 s
P88	Kiegészítő fúvóka	00 01	00	00 = ki 01 = be
P91	KOM-Modul választása	00 01 02	00	00 = ki 01 = belső modul 02 = külső modul
P92	Külső programzár	00 01	01	00 = ki 01 = be

Fűtőpanel hőmérséklete

Beállított érték a kijelzőn	Hőmérséklet
01	70 °C/158 °F
02	75 °C/167 °F
03	80 °C/176 °F
04	85 °C/185 °F
05	90 °C/194 °F
06	95 °C/203 °F
07	100 °C/212 °F
08	105 °C/221 °F
09	110 °C/230 °F
10	115 °C/239 °F
11	120 °C/248 °F
12	125 °C/257 °F
13	130 °C/266 °F
14	135 °C/275 °F
15	140 °C/284 °F
16	145 °C/293 °F
17	150 °C/302 °F
18	155 °C/311 °F
19	160 °C/320 °F
20	165 °C/329 °F

Folyamatlevegő hőmérséklete

Beállított érték a kijelzőn	Hőmérséklet
00	0 °C/32 °F
01	30 °C/86 °F

Kezelői szint (programozási üzemmód)

Beállított érték a kijelzőn	Hőmérséklet
02	31 °C/88 °F
03	32 °C/90 °F
04	33 °C/91 °F
05	34 °C/93 °F
06	35 °C/95 °F
07	36 °C/97 °F
08	37 °C/99 °F
09	38 °C/100 °F
10	39 °C/102 °F
11	40 °C/104 °F
12	41 °C/106 °F
13	42 °C/108 °F
14	43 °C/109 °F
15	44 °C/111 °F
16	45 °C/113 °F
17	46 °C/115 °F
18	47 °C/117 °F
19	48 °C/118 °F
20	49 °C/120 °F
21	50 °C/122 °F
22	51 °C/124 °F
23	52 °C/126 °F
24	53 °C/127 °F
25	54 °C/129 °F
26	55 °C/131 °F
27	56 °C/133 °F
28	57 °C/135 °F
29	58 °C/136 °F
30	59 °C/138 °F
31	60 °C/140 °F
32	61 °C/142 °F
33	62 °C/144 °F
34	63 °C/145 °F
35	64 °C/147 °F
36	65 °C/149 °F

Váltási idők

Beállított érték a kijelzőn	Másodperc
01	15 s
02	20 s
03	25 s
04	30 s
05	35 s
06	40 s

Beállított érték a kijelzőn	Másodperc
07	45 s
08	50 s
09	55 s
10	60 s
11	65 s
12	70 s
13	75 s
14	80 s
15	85 s
16	90 s
17	95 s
18	100 s
19	105 s
20	110 s
21	115 s
22	120 s
23	125 s
24	130 s
25	135 s
26	140 s
27	145 s
28	150 s
29	155 s
30	160 s
31	165 s
32	170 s
33	175 s
34	180 s
35	185 s
36	190 s
37	195 s
38	200 s
39	205 s
40	210 s
41	215 s
42	220 s
43	225 s
44	230 s
45	235 s
46	240 s
47	245 s
48	250 s
49	255 s
50	260 s

Beállított érték a kijelzőn	Másodperc
51	265 s
52	270 s
53	275 s
54	280 s
55	285 s
56	290 s
57	295 s
58	300 s

Szünetidők

Beállított érték	Másodperc
01	2 s
02	3 s
03	4 s
04	5 s

A programozási üzemmód befejezése

- A programozási üzemmód befejezéséhez forgassa a szárítógépen található forgókapcsolót a(z) ⏻ pozícióra.

A szárítógép kikapcsol.

Párosítási útmutató

Az alábbi lépések elvégzésével kapcsolhatja hálózatba a szárítógépét.

A kezelői szint megnyitása

- Kapcsolja be a készüléket úgy, hogy a forgókapcsolót ⏻ kapcsolópozícióról egy tetszőleges pozícióra állítja.
- Nyissa ki a szárítógép ajtaját.
- Tartsa lenyomva a(z) Start/Stop érintőgombot, és közben zárja be az ajtót.
- Tartsa továbbra is lenyomva a(z) Start/Stop érintőgombot addig, amíg a(z) Start/Stop először villogni nem kezd, majd folyamatosan nem világít.

Most a kezelői szinten van.

Helyi hálózati kapcsolat létrehozása WPS-en keresztül

- Válassza ki a kezelői szinten a(z) *P91*-t a(z) < vagy > nyílgombokkal.
- Ezután a(z) < vagy a(z) > nyílgombbal válassza ki a(z) *-01* belső kommunikációs modult.
- Nyugtázza a kiválasztást a(z) Start/Stop érintőgomb megérintésével.
- Indítsa újra a szárítógépet úgy, hogy a forgókapcsolót a(z) ⏻ pozícióba állítja.
- Ezután kapcsolja be újra a készüléket úgy, hogy a forgókapcsolót a(z) ⏻ pozícióról egy tetszőleges pozícióra állítja.
- Tartsa 4 másodpercig lenyomva a(z) ⏱ gombot, amíg a kijelzőn meg nem jelenik a(z) *APP*.
- Ezután tartsa 2 másodpercig lenyomva a(z) ⏱ gombot, amíg a kijelzőn meg nem jelenik a(z) *UPS*.

Ezután elindul egy időzítő.

- A megadott időpontban nyomja meg a routerén a WPS-gombot.

Létrejön a hálózati kapcsolat a WPS-en kereszül.

A készülék sikeresen csatlakozott.

Ideiglenes hálózati kapcsolat létrehozása Soft-AP-n keresztül

A Soft-AP-n (= Softwareaccesspoint) keresztüli hálózati kapcsolat csak akkor lehetséges, ha a szárítógép még nincs hálózathoz csatlakoztatva.

- Válassza ki a kezelői szinten a *P91*-t a < vagy > érintőgombokkal.
- Ezután a < vagy a > érintőgombbal válassza ki a *-01* belső kommunikációs modult.
- Nyugtázza a kiválasztást a Start/Stop érintőgomb megérintésével.
- Indítsa újra a szárítógépet úgy, hogy a forgókapcsolót a ⏻ pozícióba állítja.
- Ezután kapcsolja be újra a készüléket úgy, hogy a forgókapcsolót a ⏻ pozícióról egy tetszőleges pozícióra állítja.
- Addig tartsa lenyomva az ⏱ érintőgombot, amíg a kijelzőn meg nem jelenik az *APP*.

Ezután elindul egy időzítő. A szárítógép ekkor 10 percre megnyitja a Soft-AP-t.

- Létesítsen hálózati kapcsolatot a Device Connector alkalmazással a Miele MOVE portálon keresztül.

Amint létrejött a kapcsolat, az *A·P·P* szóban világítani kezdenek a pontok.

Folytassa a műveletet a Device Connector alkalmazással a Miele MOVE portálon.

Hálózatba kapcsolás

Hálózati kapcsolat létrehozása LAN-kábel segítségével

A kábellel kialakított hálózati kapcsolathoz szükség van az opcionális tartozékként kapható „XKM 3200 WL PLT“ kommunikációs modulra.

- Válassza ki a kezelői szinten a(z) < vagy > nyílgombokkal a(z) *P91* lehetőséget.
- Válassza ki a KOM modult *-02* a(z) < vagy > nyílgombokkal.
- Nyugtázza a kiválasztást a(z) Start/Stop érintőgomb megérintésével.
- A hálózati kábel segítségével csatlakoztassa a készülékét a routerhez/switchhez. A routernek/switchnek csatlakoznia kell az internetre.

A készülék sikeresen csatlakozott.

Műszaki adatok

Wi-Fi rendszerkövetelmények

- Wi-Fi 802.11b/g/n
- 2,4-GHz-es sáv
- WPA/WPA2 titkosítás
- Aktivált DHCP
- Aktivált multicastDNS/Bonjour/IGMP snooping
- 443, 80, 53 és 5353 port nyitott állapotban
- IP DNS szerver = IP standard gateway/router
- Mesh hálózat/repeater használata esetén: ugyanaz az SSID és jelszó szükséges, mint a szabványos gateway/router esetében
- Az SSID-nek folyamatosan láthatónak kell lenni

LAN rendszerkövetelmények

- Aktivált DHCP
- Aktivált multicastDNS/Bonjour/IGMP snooping
- 443, 80, 53 és 5353 port nyitott állapotban
- IP DNS szerver = IP standard gateway/router

Wi-Fi jelerősségi irányértékek

A Wi-Fi jelerősség csak egy körülbelüli irányérték. Nem tekinthető kötelező érvényű adatnak.

A Wi-Fi jelerősség az MDU-n keresztül vagy közvetlenül a készüléken olvasható le.

Wi-Fi jelerősség		Jelentés
MDU	*	
76–100%	3/3**	Rendszerint lehetséges a megbízható működés
51–75%	2/3	
26–50%	1/3	Rendszerint lehetséges a működés
1–25%	0/3	Rendszerint nem lehetséges a megbízható működés
0%		Nem lehetséges a működés

* Megjelenik a készüléken

** Az oszlopok száma 3/3–0/3

A jelerősséget számtalan tényező zavarhatja, pl.:

- a helyiségben tartózkodó személyek

- nyitott vagy zárt ajtók
- áthelyezett tárgyak
- változó rádiós jelforrások vagy egyéb zavaró tényezők
- további Bluetooth vagy Wi-Fi hálózattal működő készülékek

Szöszszűrő tisztítása

A levegő csatornában található kétrészes szálszűrő összegyűjti a felszabaduló szöszöket. A tisztításhoz vegye ki és szerelje szét a szöszszűrőt.

Ha a későbbiekben megjelenik a *Tisztítsa meg a levegőutakat* üzenet, ellenőrizze, és szükség esetén tisztítsa meg a szöszszűrőt.

Tanács: A szöszöket kiszívhatja porszívóval azok megérintése nélkül.

A szöszszűrő kivétele

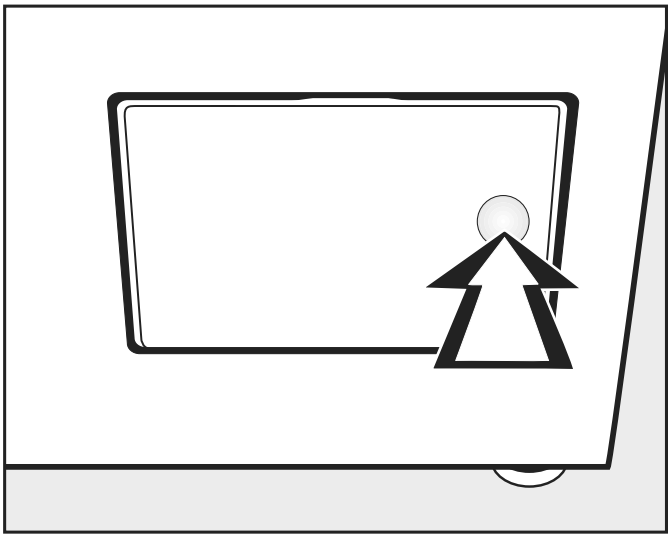

■ Nyomja meg a szöszszűrő fedelének jobb oldalát és nyissa ki azt.

A szöszszűrő kihúzásakor ne forgassa el a fogantyút (lásd lent), különben a szöszszűrő széteshet.

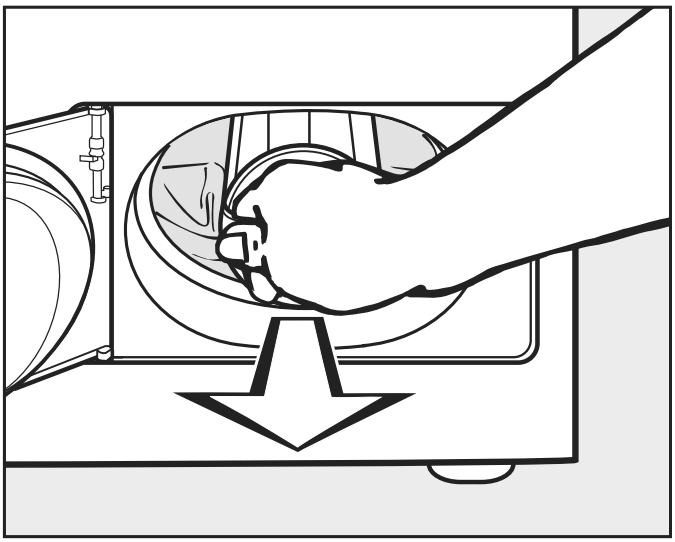

■ Húzza ki a szöszszűrőt a fogantyújánál fogva.

A szöszszűrő szétszerelése

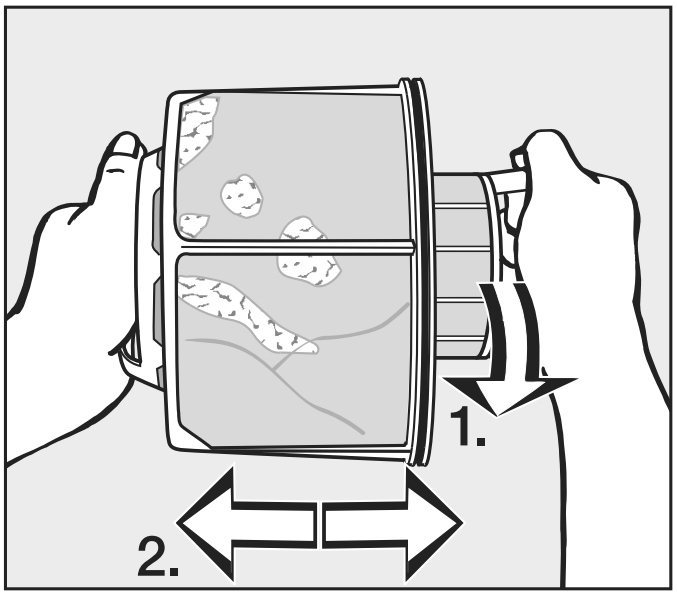

- Fogja meg szilárdan a szöszszűrőt a fogantyújánál fogva.

1. Forgassa el a belső szöszszűrő részegységet (1).
2. Húzza szét a két szöszszűrő egységet (2).

A szöszszűrő részegységek száraz tisztítása

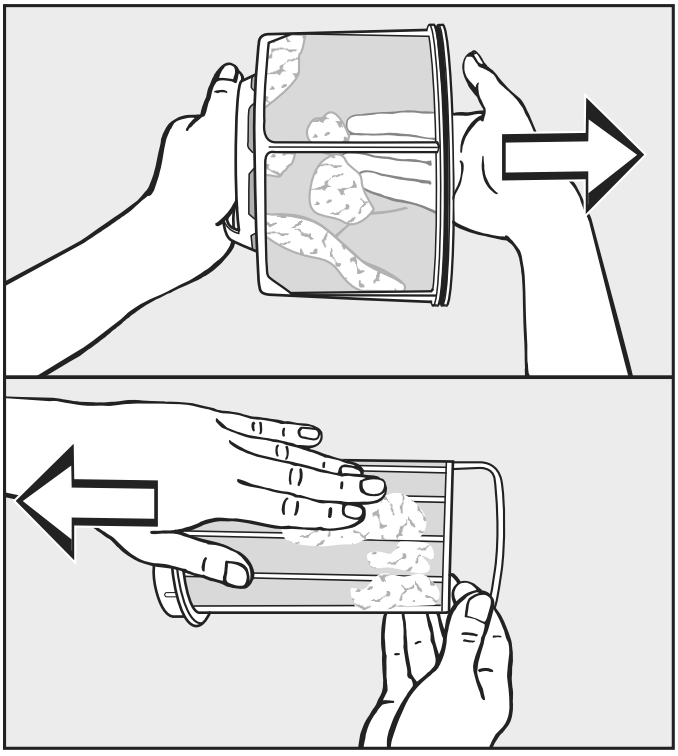

- Rázza ki a szöszöket és törölje át a felületeket.

A szöszszűrő részegységek nedves tisztítása

- A szöszszűrő részegységeit csak akkor tisztítsa meleg folyóvíz alatt, ha erősen eltömődtek vagy ragacsossá váltak.

Mielőtt visszahelyezné, szárítsa meg a szöszszűrő részegységeit. A nedves szöszszűrő a szárítási művelet során működési zavart okozhat!

A szöszszűrő visszahelyezése

Ha a levegőcsatorna szemmel láthatóan szennyezett, tisztítsa meg, mielőtt a megtisztított szöszszűrőt visszahelyezné. Lásd a következő oldalon.

- Tolja egymásba a belső és a külső szöszszűrő részegységeket.
- Forgassa el óvatosan a belső szöszszűrő egységet az óramutató járásával megegyező irányba, amíg az érezhetően kattan.
- Fogja meg a szöszszűrőt a fogantyújánál, és ütközésig csúsztassa be az alsó levegő csatornába.

Közben ne forgassa el a fogantyút, különben a szöszszűrő széteshet.

- Csukja le a szálszűrő fedelét.

A levegőcsatorna tisztítása

Időről időre ellenőrizze és tisztítsa ki a levegőcsatornát, ha erős szennyeződést észlel.

Gyorstisztítás

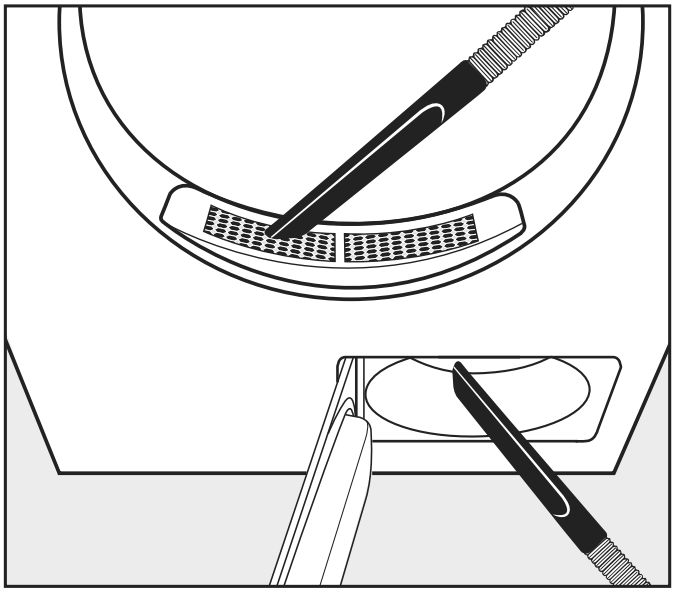

- Távolítsa el a szöszöket porszívóval.

- a betöltési terület fedeléről (fent).
- a ventilátorkerék előtti légcsatorna területéről (lent), miután kivette és megtisztította a szöszszűrőt.

Kiegészítő tisztítás

A dob és a ház külső oldalának tisztítása

⚠ Elektromos áramütés miatti életveszély.
A feszültségellátásról nem teljes mértékben leválasztott szárítógépet nem szabad tisztítani vagy karbantartani.
Tisztítás vagy karbantartás előtt mindig kapcsolja ki a szárítógépet a helyben kialakított főkapcsolón keresztül.
A szárítógépet nem szabad nagynyomású tisztítóval és vízsugárral tisztítani.

⚠ Az oldószertartalmú tisztítószerek és súrolószerek sérülést okozhatnak.
Az oldószertartalmú tisztítószerek, súrolószerek, üvegtisztítók vagy univerzális tisztítószerek károsodást okozhatnak a műanyag felületeken és más részeken.
A szárítógépet csak kímélő tisztítószerrel vagy szappanos vízzel enyhén megnedvesített puha törlőkendővel tisztítsa.

- Nedves törlőkendővel tisztítsa meg a tömítést az ajtó belső oldalán körben.
- Keményített textíliák szárítása után törölje ki a szárítódobot egy puha, nedves törlőkendővel.
- Mindent töröljön szárazra egy puha törlőkendővel.
- Szükség esetén a készülék részeit (pl. a dobot) arra alkalmas nemesacél tisztítószerrel is megtisztíthatja.

A légbeszívó nyílás a szárítógép hátoldalán található.
A légbeszívó nyílást semmi esetre sem szabad elzárni, vagy tárgyakkal eltakarni.
Tartsa szösz- és szálmentesen a szárítógép környezetét, különösen a légbeszívó nyílás környékét.

- **Ventilátorkerék**

A szálszűrő fedele mögötti ventilátorkerék beszennyeződhet a mosószer-maradványoktól és szöszöktől.

Időnként ellenőrizze, és szükség esetén tisztítsa meg a ventilátorkereket, ha erősen szennyezett.

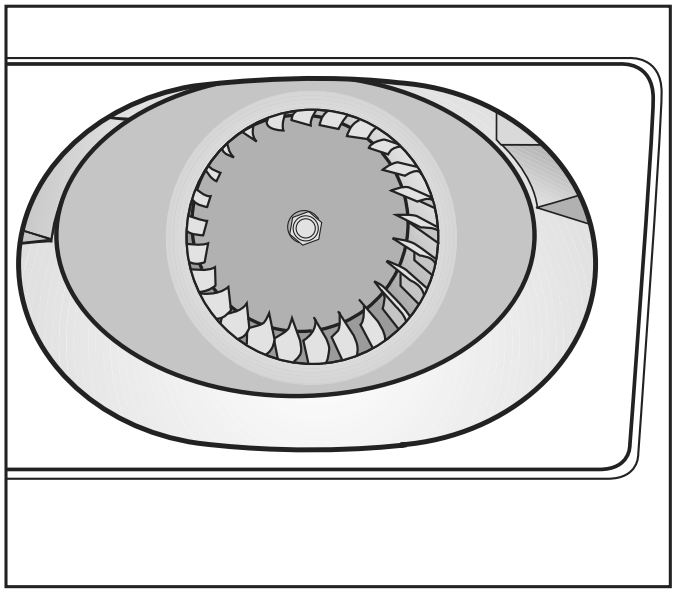

- Óvatosan távolítsa el a lerakódott szennyeződést a ventilátorkerékről egy nedves törlőkendővel.
- Egyúttal tisztítsa meg a ventilátorkerék előtti területet is.
- Távolítsa el a szöszöket porszívóval.

- Távolítsa el az esetlegesen felhalmozódott szöszöket a szálszűrő nyitott fedelének belső oldaláról és a tömítőelemről. Ügyeljen arra, hogy ne sértse meg a tömítőelemet.

- **A betöltő nyílás burkolata**

A betöltő nyílás burkolatát csak abban az esetben vegye le, ha extrém erős lerakódás szennyezi.

Vegye le a burkolatot.

- Nézzen bele a dobba.

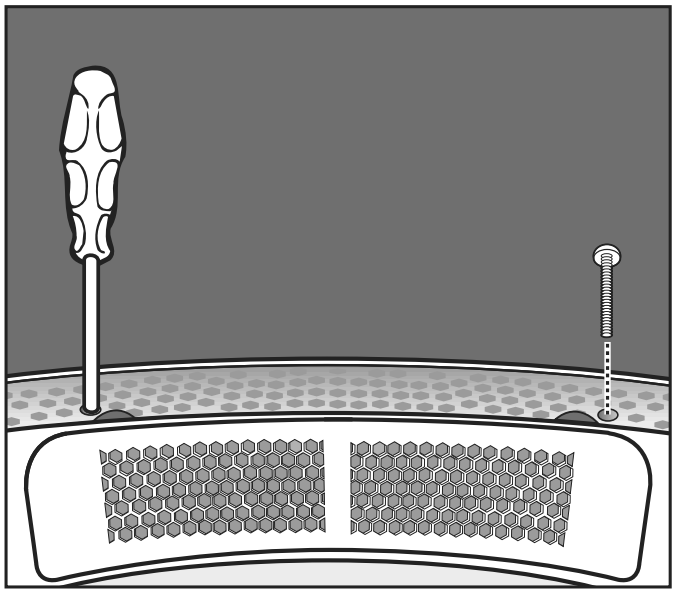

- Csavarozza ki a burkolat alatti torx csavarokat bal és jobb oldalon a kerek furatokon keresztül.

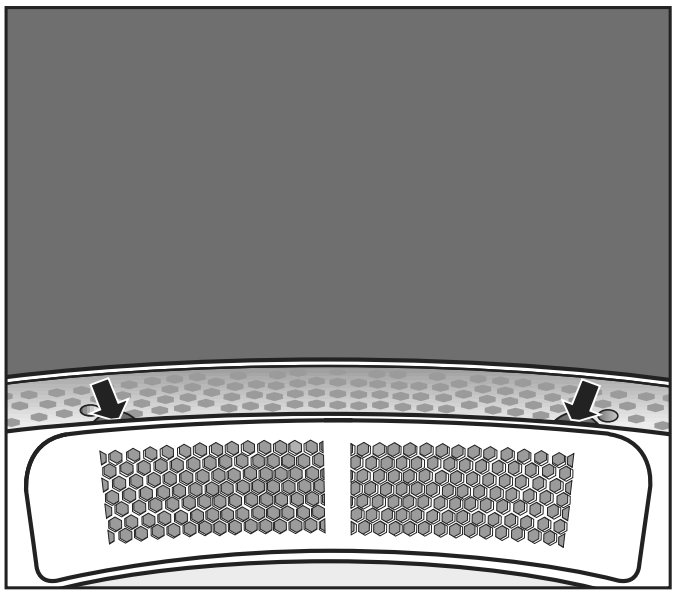

- Nyúljon a burkolat pereme alá (lásd a nyilakat), és húzza felfelé és kifelé a fedelet.
- Tisztítsa ki a levegőcsatorna burkolat alatti részét is egy porszívóval.
- Tisztítsa meg a burkolatot.
- Tisztítsa meg a levegőcsatorna ventilátorkerék előtti részét (a szálszűrő fedelének nyitott állapotában).

Visszaszerelés

- Illessze a burkolatot a nyílás bal vagy jobb oldalához úgy, hogy az pontosan illeszkedjen.
- Nyomja a burkolatot a helyére mindaddig, míg hallható kattanással reteszelődik a jobb és bal oldalon.

A burkolat rögzítése

- Nézzen bele a dobba.
- Csavarozza be a burkolat alatti torx csavarokat bal és jobb oldalon a kerek lyukakon keresztül.

Hibaelhárítás

	Ok és elhárítás
A kijelző sötét marad.	A szárítógép nem kap áramot. ■ Ellenőrizze a hálózati dugaszt, a főkapcsolót és az (kivitelező által felszerelt) biztosítékokat.
A szárítógép bekapcsolása után a(z) // szimbólum jelenik meg az időkijelzőn. A(z) Start/Stop **érintőgomb villog.**	A folyamatban lévő szárítóprogramot az energiaellátás megszakításával vagy a programválasztó ⏻ pozícióba forgatásával szakították meg. ■ Érintse meg a villogó Start/Stop érintőgombot. A megszakított szárítóprogram folytatódik.

Probléma	Ok és elhárítás
A szárítógép hatékonysága csökken.	A szárítógépben lévő szálszűrő elszennyeződött. ■ Ellenőrizze a szárítógép szálszűrőjét, hogy elszennyeződött-e, és tisztítsa meg a szálszűrőt.
	Nem megfelelő szellőzés ■ Gondoskodjon arról, hogy a légbevezető nyílás és a szárítógép elszívócsöve ne legyen lezárva, illetve ne takarják el tárgyak.
	Túl magas helyiséghőmérséklet (>40 °C) ■ Gondoskodjon a felállítási hely megfelelő szellőztetéséről. ■ Csatlakoztasson külső légbevezető és elszívócsövet a szárítógépre.
A tollal töltött párnák szárítás hatására kellemetlen szagot bocsátanak ki.	A tollaknak van egy olyan tulajdonságuk, hogy felmelegedéskor kisebb vagy nagyobb mértékben saját vagy idegen szagot bocsátanak ki. ■ Ez a szag szárítás után természetes szellőztetés révén csökken.
A műszálas ruhadarabok a szárítás után statikusan fel vannak töltődve.	A műszál hajlamos a feltöltődésre. ■ A mosáskor az öblítés utolsó fázisában használt lágyító öblítőszer csökkentheti a szárítás közbeni statikus feltöltődést.
Szárítás közben szálak válnak le.	Leválnak azok a szálak, amelyek főként a viselés közbeni dörzsölődés által, illetve részint a mosás során a textíliákon képződtek. Az igénybevétel a szárítógépben inkább csekély. A leváló szálakat a szálszűrők és a finomszűrők felfogják, és könnyen el lehet ezeket távolítani. ■ Lásd a „Tisztítás és ápolás“ fejezetet.
A szárítási folyamat nagyon hosszú ideig tart, vagy meg is szakad.	A rendszer felszólítja a levegőcsatorna megtisztítására. ■ Kérjük, az alábbi leírás szerint ellenőrizzen minden lehetséges okot.
	A szálak eltömítették a szálszűrőt. ■ Távolítsa el a szálakat.
	Eltömődött a levegőcsatorna, például haj vagy szálak miatt. ■ Tisztítsa meg a levegőcsatornát.

Probléma	Ok és elhárítás
	■ Vegye le a betöltési terület fedelét, hogy meg tudja tisztítani az alatta lévő levegőcsatornát.
	Eltömődött az elszívócső vagy annak nyílása, például haj vagy szálak miatt. ■ Ellenőrizze és tisztítsa meg az elszívócső összes alkatrészét (pl. fali cső, külső rács, kanyarulatok vagy hajlatok).
	Nem elegendő a légbevezetés, például mert nagyon szűk a felállítási hely. ■ Szárításnál nyisson ki egy ajtót vagy egy ablakot, hogy levegő áramoljon be.
	A készülék nem megfelelően centrifugázta ki a textíliákat. ■ A jövőben a textíliákat nagyobb fordulatszámon centrifugázza ki az automata mosógépben.
	A szárítógép túl van töltve. ■ Vegye figyelembe a szárítóprogramonkénti maximális töltetmennyiséget.
	A fém cipzárak miatt nem feltétlenül pontos a ruhák nedvességi fokának meghatározása. ■ A jövőben húzza le a cipzárakat. ■ Ha újra felmerül a probléma, akkor a hosszú cipzáras textíliákat csak a Meleg levegő programmal szárítsa.
A dobban kondenzvíz keletkezik.	A szárítógép egy gyűjtő szellőzővezetékre van csatlakoztatva. ■ A szárítógépet csak visszacsapó szeleppel lehet gyűjtővezetékre csatlakoztatni. ■ Egy esetleges meghibásodás elkerülése érdekében rendszeresen ellenőrizze és szükség esetén cserélje ki a visszacsapó szelepet.

Kapcsolat üzemzavar esetén

Az olyan meghibásodások esetén, amelyet saját maga nem tud elhárítani, kérjük értesítse Miele szakkereskedőjét vagy a Miele gyári vevőszolgálatát.

A Miele vevőszolgálatának telefonszámát ennek a dokumentumnak a végén találja.

A vevőszolgálatnak adja meg a készüléke modell megnevezését és gyártási számát. Mindkét adatot a típustáblán találja meg.

Utólag vásárolható tartozékok

A jelen szárítógéphez a Miele szakkereskedőknél vagy a Miele Ügyfélszolgálatnál vásárolhat tartozékokat.

Felállítási helyzetek

Elölnézet

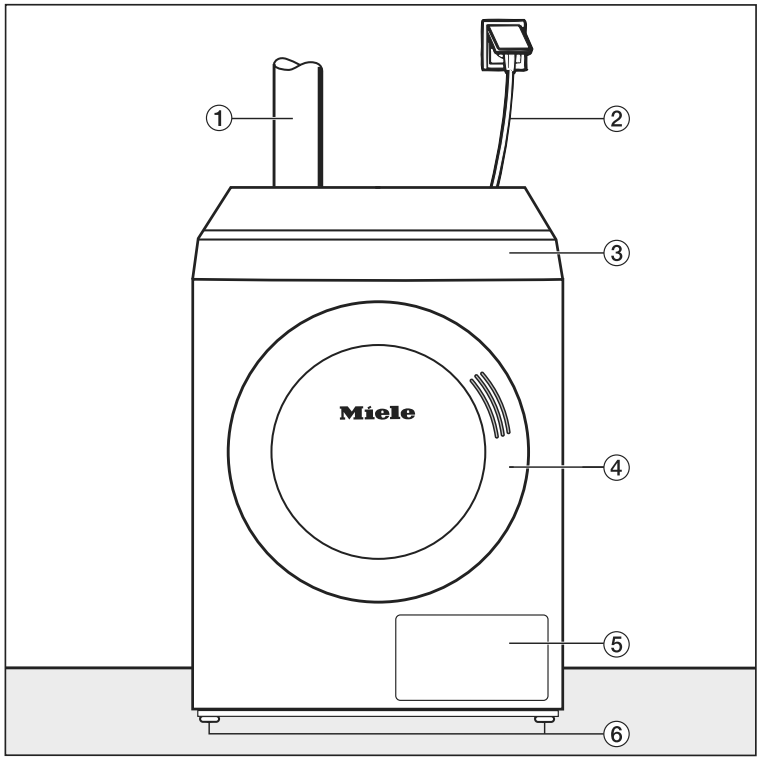

① Elszívócső
② Elektromos csatlakozókábel
③ Kezelőpanel forgókapcsolóval
④ Ajtó
⑤ Szálszűrő fedél
⑥ Négy, magasságában csavarosan állítható láb

Oldalnézet

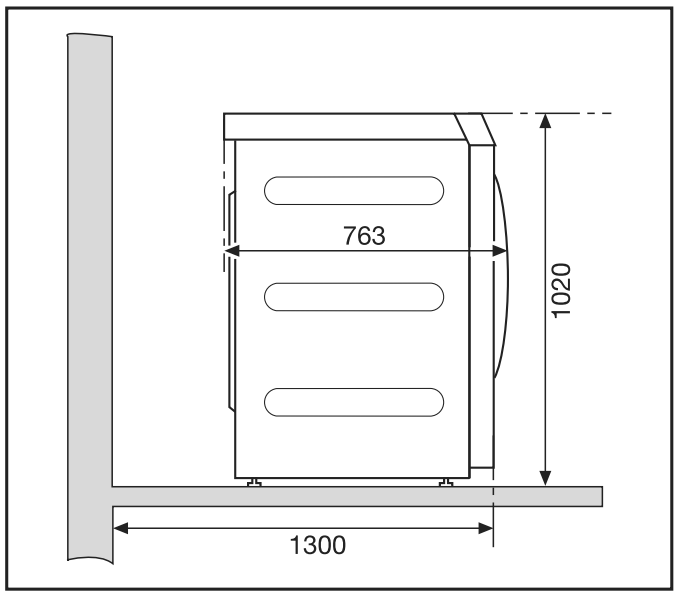

Hátulnézet

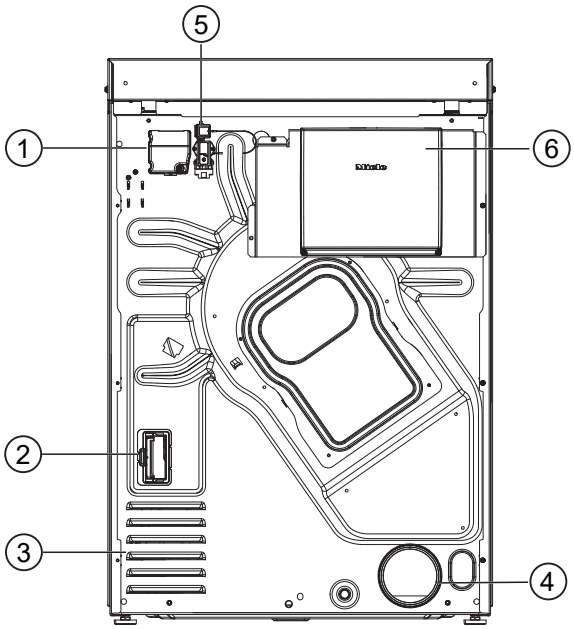

① Elektromos csatlakozás
② A kommunikációs modul rekesze
③ Szárítólevegő beszívónyílás
④ 100 mm átmérőjű elszívócsonk
⑤ Csatlakozás kommunikációs modulhoz
⑥ Kommunikációs modul (opcionális)
Külső rendszerekkel való kapcsolat létrehozásához

Felülnézet

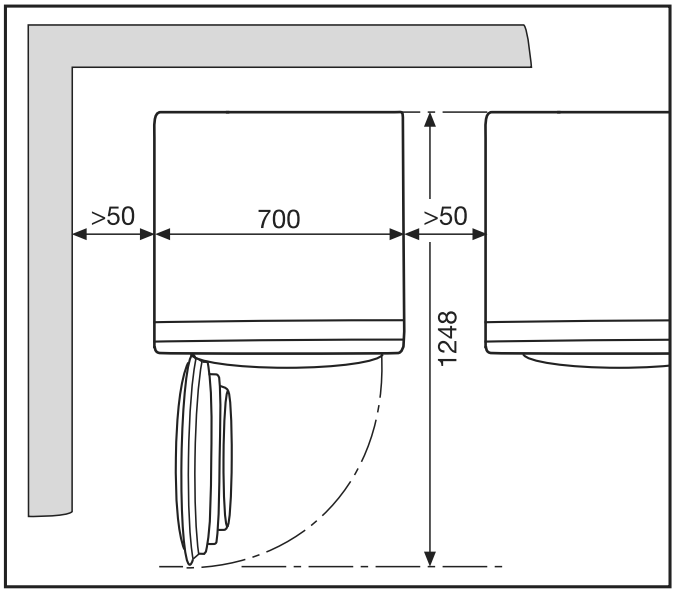

Lábazatos telepítés

Külön megvásárolható Miele tartozékként többféle lábazat kapható.

⚠ Ha a szárítógép nincs rögzítve, fennáll a sérülés vagy a károsodás veszélye.
Lábazatra felállítás esetén a szárítógép a rögzítés hiánya miatt elcsúszhat vagy leeshet a lábazatról.
Lábazatra felállítás esetén rögzíteni kell a szárítógépet elcsúszás ellen.
A lábazatot rögzíteni kell a padlóhoz.

Fizetőrendszer

A szárítógép opcionálisan egy érmebedobó rendszerrel (utólag vásárolható Miele tartozék) is felszerelhető. Ehhez a Miele vevőszolgálatnak a szárító elektronikában programozni kell egy beállítást és csatlakoztatni kell az érmebedobó rendszert.

Felállítás

A szárítógép szállítása

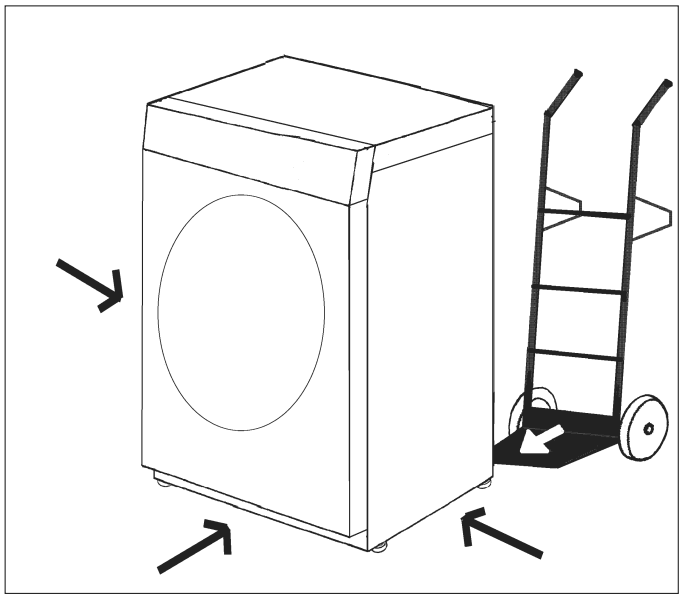

A szárítógépet egy megfelelő szállítási segédeszközzel (pl. kézikocsival) szállítsa a felállítási helyre.

⚠ Sérülésveszély a szárítógép felborulása miatt.
A szárítógép szállítása során fennáll a veszélye annak, hogy a szárítógép felborul.
Szállítás közben ügyeljen arra, hogy a szárítógép stabilan álljon.

Beigazítás

⚠
A szárító ajtajának nyitási tartományába nem szabad zárható ajtót, tolóajtót vagy szemből rácsapódó ajtót felszerelni.

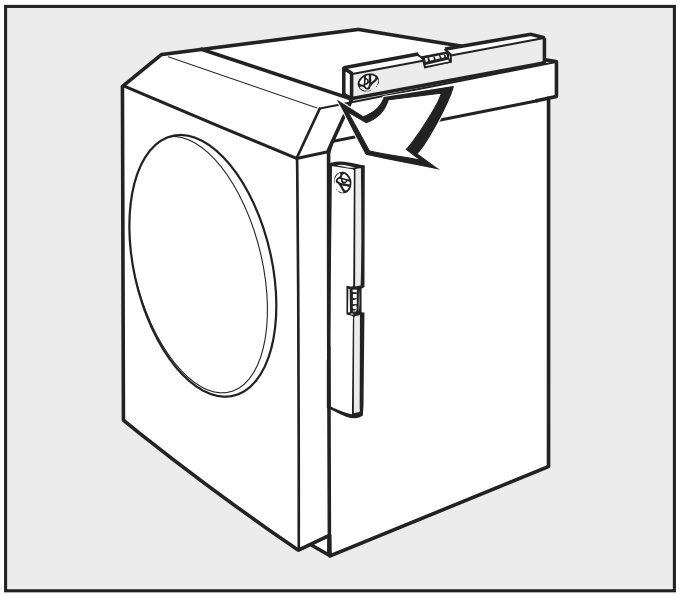

⚠
Ezt a szárítógépet függőleges helyzetben kell felállítani és rögzíteni ahhoz, hogy a biztonságos működés biztosított legyen.

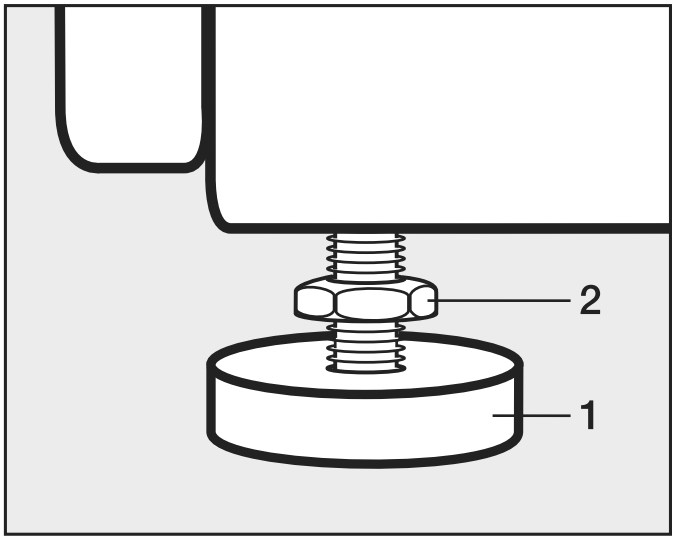

- Lazítsa meg a csavarokat (2).
- A menetes lábakkal (1) egyenlítse ki a talaj egyenetlenségeit.
- Csavarozza a csavarokat (2) szorosan a készülékházhoz.

Elektromos csatlakozás

⚠ Veszély szakszerűtlen elektromos csatlakozás miatt.
A szakszerűtlenül elvégzett beszerelési munkák jelentős anyagi károkhoz és akár halálos következménnyel járó súlyos sérülésekhez vezethetnek.
Az elektromos csatlakozást érintő összes munkálatot csak engedélyezett vagy elismert elektrotechnikai szakember végezheti el.

Be kell tartani az IEC 60364-4-41 előírásait, vagy az elektromos szerelésre vonatkozó helyi előírásokat.

A szükséges hálózati feszültség, a teljesítményfelvétel és a biztosítékra vonatkozó előírások a szárítógép típustábláján találhatók. Az elektromos csatlakoztatás előtt győződjön meg arról, hogy a csatlakozási feszültség megegyezik a típustáblán megadott feszültségértékekkel.
Eltérő feszültségértékek esetén fennáll a veszélye annak, hogy a szárítógép túl nagy csatlakozási feszültség esetén károsodik.

Ha a típustáblán több feszültségérték van megadva, akkor a szárítógép átkapcsolható az adott bemeneti feszültségre. Az átkapcsolást csak az engedéllyel rendelkező szakkereskedő vagy a Miele Ügyfélszolgálata végezheti el. Átkapcsolás esetén a kapcsolási rajz áthuzalozási utasításait figyelembe kell venni.

A szárítógépet vagy fix csatlakozással, vagy pedig az IEC 60309-1 szabvány szerinti dugós csatlakozóval lehet csatlakoztatni. Fix csatlakozáshoz a felállítási helyen egy minden pólust megszakító hálózati megszakítónak kell rendelkezésre állnia.

Hálózati megszakítónak számítanak a több mint 3 mm-es érintkező nyitású kapcsolók. Ide tartoznak pl. a vezetékvédő kapcsolók, biztosítékok és mágneskapcsolók (IEC/EN 60947).

A hálózati megszakítót (beleértve a dugós csatlakozót is) védeni kell az akaratlan és jogosulatlan bekapcsolás ellen, ha az energiaellátás állandó megszakítása nem minden elérési helyről felügyelhető.

Tanács: A szárítógép csatlakoztatásánál részesítse előnyben a dugós csatlakozást, hogy a villamos biztonsági ellenőrzéseket egyszerűbben el lehessen végezni (pl. karbantartás vagy javítás során).

▶ Nem szabad a szárítógépet automatikusan lekapcsoló berendezéseket felszerelni (pl. időkapcsoló órákat).

▶ A biztonság növelése érdekében a készülék elé egy B típusú hibaáram-védőkapcsolót (FI-relét) kell bekötni a telepítési terv szerint. A szerelést a kezelőnek a helyszínen kell elvégeznie.

▶ Ha a helyi és nemzeti telepítési előírások potenciál kiegyenlítést írnak elő, akkor jó érintkezésű potenciál kiegyenlítést kell kialakítani. A potenciál kiegyenlítést 10 mA-nél nagyobb levezető áram esetén kell végrehajtani.

A levegő bevezetése és elvezetése

Szellőzés és légtelenítés

A szárításhoz szükséges levegőt a készülék a helyiség levegőjéből nyeri.
Gondoskodjon a helyiség megfelelő szellőzéséről, pl. szereljen be nem zárható szellőzőnyílásokat a külső falba.

- Minden szellőző- és légtelenítőnyílást úgy kell kialakítani, hogy ne legyenek lezárhatók.
- A helyiség szellőzése csak akkor akadálytalan, ha nem keletkezik vákuum. A vákuum elkerülése érdekében szereljen be pl. nem zárható szellőzőnyílásokat a külső falba.
- Minden szárítógép esetén szellőzőnyílásonként legalább 237 cm^2 keresztmetszetet kell biztosítani.

A szárítógép a hátoldalánál szívja be a levegőt. Éppen ezért gondoskodni kell a faltól mért megfelelő biztonsági távolságról.
Különben nem jut be elegendő levegő, ami korlátozhatja a szárítógép működőképességét.
Ügyeljen a fal és a készülék közötti megfelelő távolságra.
A szárítógép alsó része és a padló közötti légrést nem szabad lecsökkenteni (pl. lábazati szegéllyel, hosszú szálú szőnyegpadlóval).

Levegőelvezetés

A szárítógépet csak akkor szabad üzemeltetni, ha a szárítás során keletkező nedves elhasznált levegőt egy telepített elszívócsövön keresztül a szabadba vezetik.

A levegőelvezetést az adott ország építőipari előírásai szerinti esetleges kivételek figyelembe vételével kell kivitelezni. Tájékozódjon a területileg illetékes kéményseprő hivataltól.

- A szárítógépet le kell választani a hálózatról az elszívócső telepítésének időtartamára.
- Győződjön meg arról, hogy a csatlakozók teljesen tömítettek.
- Minden esetben legalább 80 °C-ig hőálló anyagokat használjon.
- A levegőelvezető rendszerben kondenzvíz keletkezik. Éppen ezért a levegőelvezető rendszer legmélyebb pontján kondenzvíz-elvezetést kell kialakítani.

Az elszívócső (pl. fali cső) nyílását úgy kell elhelyezni, hogy a nedves elhasznált levegő

- ne jusson vissza a helyiségbe.
- ne okozzon szerkezeti károsodást vagy indokolatlan kellemetlenséget.

A szárításhoz szükséges levegőt a készülék a felállítási hely levegőjéből nyeri. Ezért szárításkor gondoskodjon a helyiség megfelelő szellőztetéséről. Ellenkező esetben fennáll a fulladás veszélye a más műszaki rendszerekből vagy kandallókból visszaszívott füstgázok miatt, és a száradási idő sokkal hosszabb lesz.

Kerülje

- a hosszú elszívócsöveket.
- a számos és szűk kanyarulatot vagy hajlatot a csővezetékben.

Ezzel elkerülheti az alacsony szárítási teljesítményt és a nagy idő- és energiaigényt.

Használjon

- az elszívócsőhöz: elszívótömlőt* vagy legalább 100 mm átmérőjű műanyag szennyvízcsövet (pl. HT csőrendszerek).
- az elszívott levegő szabadba vezetéséhez: fali csövet* vagy ablakcsatlakozót*.

*utólag megvásárolható tartozékok

Teljes csőhossz kiszámítása

Ha a levegő elvezető rendszerben ívek és különböző részegységek találhatók, azok súrlódási ellenállást okoznak az elvezetett levegővel szemben. Ezt a súrlódási ellenállást referencia csőhosszban fejezik ki. A **Referencia csőhossz** (I. táblázat) azt mutatja meg, hogy mennyivel nagyobb az ellenállása például egy kanyarulatnak egy 1 méteres egyenes műanyag szennyvízcsőhöz képest.

Ha összeadja az összes referencia csőhosszt, megkapja a **Teljes csőhossz** értékét. A teljes csőhossz a teljes elszívó rendszer légellenállását adja meg.

Mivel nagyobb **Csőátmérő** (II. táblázat) esetén kisebb a légellenállás, ezért nagyobb teljes csőhossz esetén nagyobb csőátmérő ajánlott.

Az eljárás menete

1. Mérje meg a kiépítendő elszívócső szükséges hosszát. Szorozza meg ezt az értéket a megfelelő referencia-csőhosszal az **I. táblázat** adatai alapján.
2. Határozza meg a szükséges kanyarulatok és részegységek számát. Számítsa össze ehhez a referencia-csőhosszt az **I. táblázat** segítségével.
3. Számítsa ki az így kapott összes referencia-csőhosszt: ez fogja megadni a teljes csőhossz értékét.
4. A teljes csőhosszhoz szükséges csőátmérő a **II. táblázatban** található.

I. táblázat	
Részegységek	**Referencia-csőhossz**
Elszívótömlő (Alu-Flex)* / cső (hőállóság min. 80 °C)	
1 m egyenesen lehelyezve, vagy 1 m egyenes cső	1,0 m
45°-os kanyarulat (hajlítási sugár = 0,25 m)	0,6 m
90°-os kanyarulat (hajlítási sugár = 0,25 m)	0,8 m
Az elszívórendszer kialakításánál kivételt képez a fali cső vagy ablakcsatlakozó alkalmazása. A kialakítást a területileg illetékes építési hatóság szabályzatával összhangban kell elvégezni. Érdeklődjön a területileg illetékes kéményseprő hivatalnál.	
Fali cső* vagy ablakcsatlakozó*	
- rácsbetéttel	3,8 m
- visszacsapószeleppel (lengőszelep)	1,5 m
Visszacsapószelep	14,3 m
* utólag megvásárolható tartozékok	

II. táblázat	
Maximálisan megengedett teljes csőhossz	szükséges átmérő
20 m	100 mm
40 m	125 mm
80 m	150 mm

Számítási példa

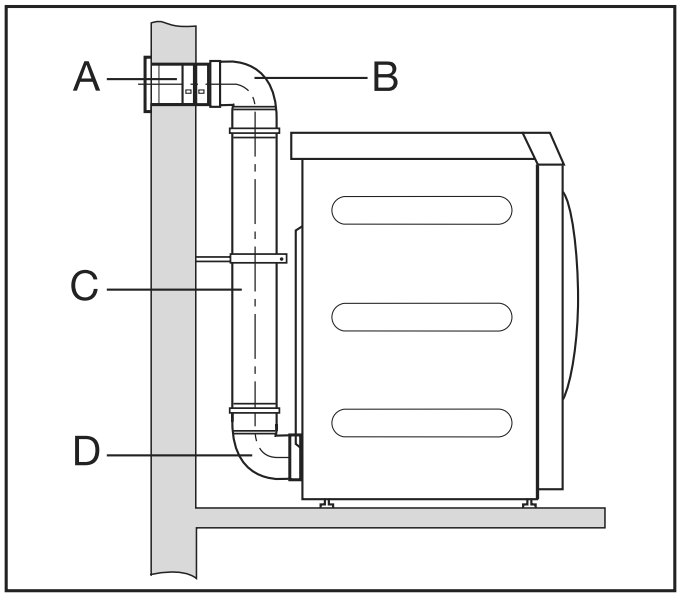

A	**Fali cső rácsbetéttel** = 1 x 3,8 m referencia-csőhossz	= 3,8 m
B/D	**2 ív, 90°** = 2 x 0,8 m referencia-csőhossz	= 1,6 m
C	**0,5 m cső** = 0,5 x 1 m referencia-csőhossz	= 0,5 m
	Teljes csőhossz	= 5,9 m

Eredmény: a teljes csőhossz 20 méternél rövidebb (a II. táblázat szerint). Így elegendő a 100 mm-es csőátmérő.

A csőcsonk méretezése

Felülnézet

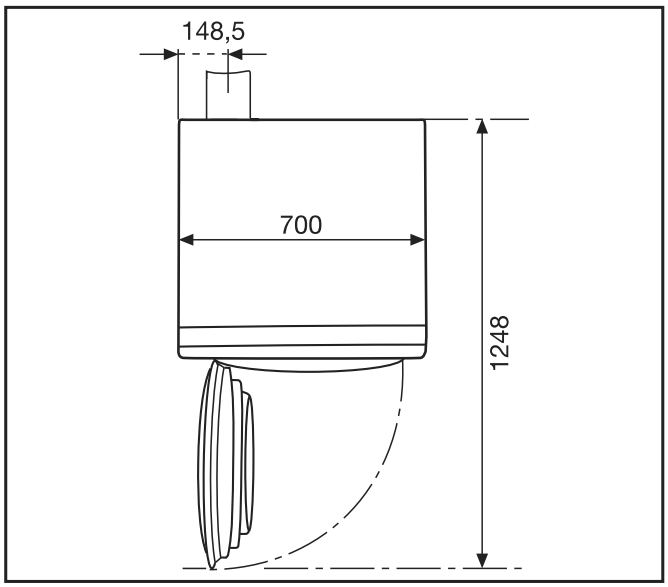

Hátulnézet

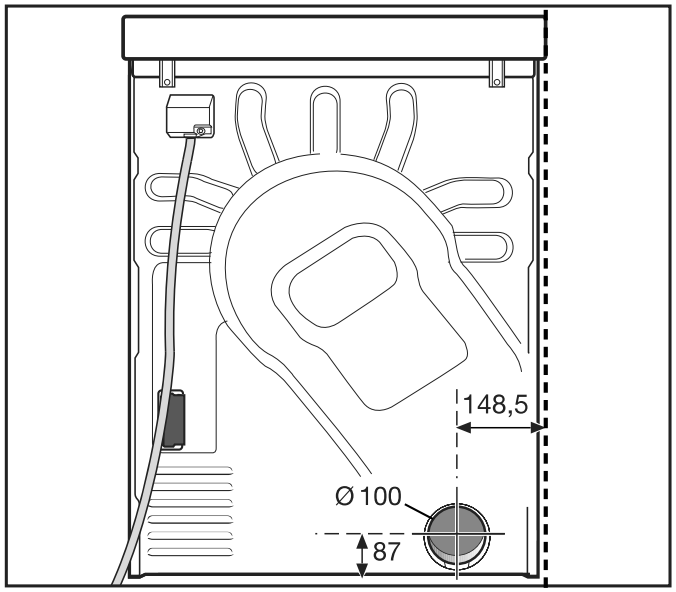

Elszívás bedugott csővel

Szüksége van
- csatlakozócsonkra (mellékelve).
- Csőre és közbenső idomra a kereskedésből.

Minden esetben legalább 80 °C-ig hőálló anyagokat használjon.

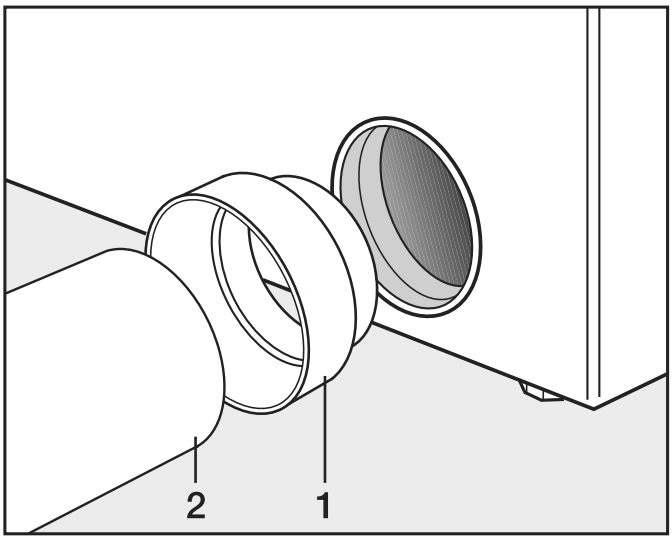

■ Szerelje be a csatlakozócsonkot (1) és a csövet (2).

⚠ Tekerje körbe a csatlakozókat hőálló fémszalaggal.

Elszívás Alu-Flex tömlővel

Szüksége van
- az adapterre (mellékelve).
- Alu-Flex elvezetőtömlőre (utólag vásárolható tartozék).

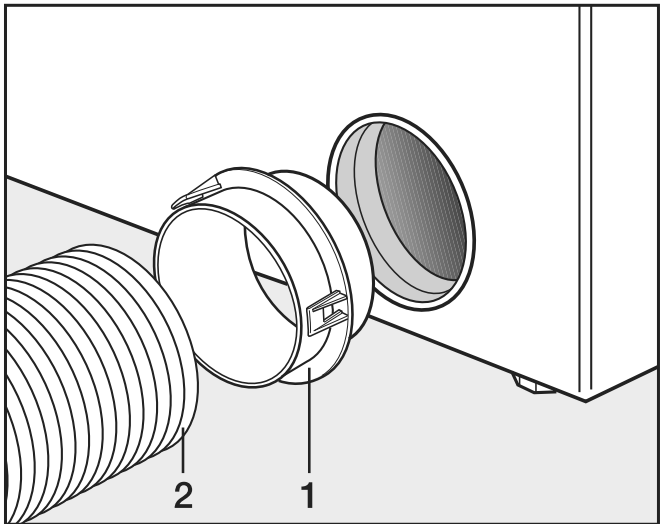

■ Szerelje fel az adaptert (1) és az Alu-Flex elvezetőtömlőt (2).

⚠
Tekerje körbe a csatlakozókat hőálló fémszalaggal.

Gyűjtő-szellőzővezeték

Gyűjtő-szellőzővezeték alkalmazása csak kivételes esetekben engedélyezett. A gyűjtő-szellőzővezetéket a területileg illetékes kéményseprőnek jóvá kell hagynia.

⚠ Szárítógépenként egy visszacsapó szelepet kell alkalmazni. Ellenkező esetben a visszafolyó kondenzvíz károsíthatja a szárítógépet, valamint befolyásolhatja a készülék elektronikus biztonságát is.

3–5 szárítógép csatlakoztatása esetén meg kell növelni a **D** csőátmérőt.	
Szárítógépek száma	**Csőátmérő növelési tényezője a II. táblázat alapján**
3 4 - 5	1,25 1,5

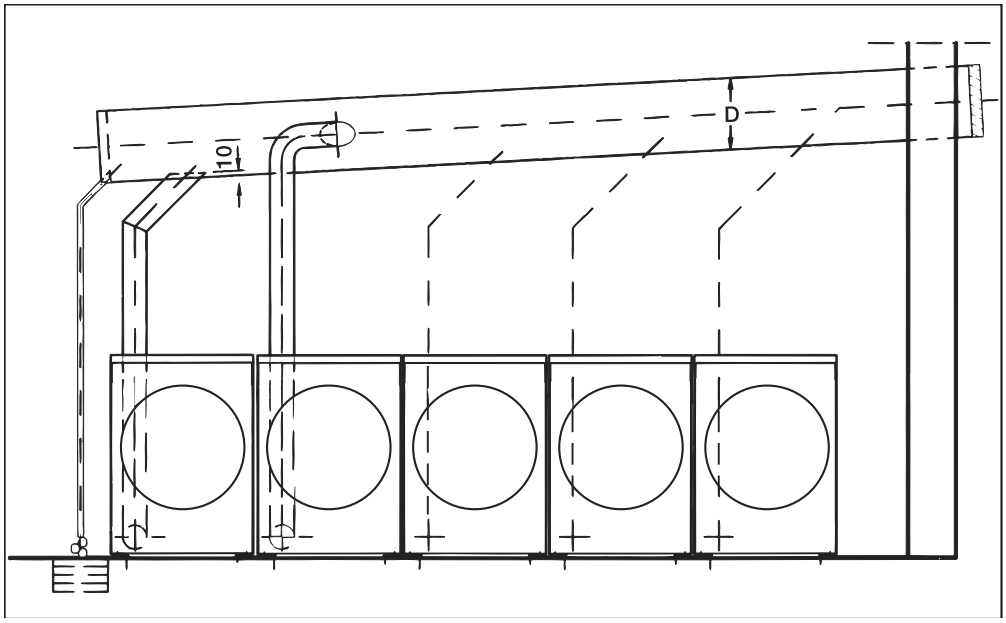

⚠ Ha a szárítógépet a teljes külső burkolat nélkül használja, fennáll az áramütés és a sérülés veszélye.
Leszerelt külső burkolat esetén hozzáférhetővé válnak az áram alatt álló és forgó gépelemek.
A szárítógép felállítását követően győződjön meg arról, hogy ismét teljesen fel vannak szerelve a levehető külső burkolat elemei.

▶ A tartozékokat csak akkor szabad fel- vagy beszerelni, ha azt a Miele kifejezetten jóváhagyta. Amennyiben más alkatrészek kerülnek fel- vagy beszerelésre, akkor a garanciára, jótállásra és/vagy termékfelelősségre vonatkozó igények érvényüket veszítik.

Kommunikációs box

Az opcionális kommunikációs box segítségével a Miele Professional készülékre csatlakoztathatók a Miele és más gyártók külső hardverei. Külső hardver például az érmebedobó, a csúcsterhelés-szabályozó berendezés, a nyomásérzékelő vagy a külső szellőzőfedél.

A kommunikációs box számára a Miele Professional készülék biztosítja a hálózati feszültséget.

A külön kapható készlet tartalmazza a kommunikációs dobozt és a rögzítőanyagokat, amelyek a készülékre vagy falra való egyszerű rögzítéshez szükségesek.

APCL106

Az opcionálisan kapható Miele kommunikációs modullal Ethernet vagy Wi-Fi-szabvány szerint működő adatkapcsolat hozható létre a Miele Professional készülék és valamilyen adatfeldolgozó készülék között.

A kommunikációs modult a készülék szériatartozékaként rendelkezésre álló kommunikációs panelba kell betolni. A kommunikációs modul segítségével intelligens módon, egy appon keresztül lehet kommunikálni a külső rendszerekkel (pl. a központi érmekezelő terminállal vagy fizetési megoldásokkal). Továbbá részletes információk adhatók a készülék és a program állapotáról.

Ez a modul az alapja a vezetékes kommunikációnak a Miele MOVE alkalmazással.

A készülék nem integrálható a „Miele@Home“ appba háztartási célú használatra.

A kommunikációs modul kizárólag ipari használatra készült, és közvetlenül a Miele Professional készülék látja el hálózati feszültséggel. További hálózati csatlakoztatásra nincs szükség. A kommunikációs modulból kivezetett Ethernet-interfész megfelel az EN 60950 szerinti biztonsági törpefeszültségnek (SELV). A csatlakoztatott külső készülékeknek is meg kell felelniük a SELV-előírásoknak.

Adatvédelem és adatbiztonság

A hálózati funkció aktiválását és a készülék internetre csatlakoztatását követően a készülék elküldi a következő adatokat a Miele Cloud szolgáltatásnak:

- a készülék gyártási száma
- a készülék típusa és műszaki felszereltsége
- a készülék állapota
- a készülék szoftververziójával kapcsolatos információk

Ezeket az adatokat először nem rendeljük hozzá egy felhasználóhoz sem, és nem is tároljuk el tartósan. Csak ha a készüléket összekapcsolja valamely felhasználóval, mentjük el tartósan és rendeljük hozzá specifikusan az adatokat. Az adatátvitel és -feldolgozás a Miele magas biztonsági szintjének megfelelően történik.

Hálózati konfiguráció gyári beállítása

A kommunikációs modul vagy az ön beépített Wi-Fi-moduljának összes beállítását visszaállíthatja a gyári beállításokra. Ha a készüléket ártalmatlanítja, eladja, vagy használt készüléket helyez üzembe, állítsa vissza a hálózati konfigurációt. Csak így biztosítható, hogy minden személyes adatot eltávolítson, és az előző tulajdonos többé ne férhessen hozzá a készülékhez.

Utólag vásárolható tartozékok

Szerzői jogok és licencek

A kommunikációs modul kezeléséhez és vezérléséhez a Miele saját vagy külső szoftvereket használ, amelyek nem tartoznak az úgynevezett nyílt forráskódú licencfeltételek alá. Ezek a szoftverek/szoftverkomponensek szerzői jogi védelem alatt állnak. Tiszteletben kell tartani a Miele és harmadik felek szerzői jogait.

Továbbá a jelen kommunikációs modul olyan szoftverkomponenseket tartalmaz, amelyek a nyílt forráskódú licencfeltételek mellett kerülnek továbbadásra. Ezeket a nyílt forráskódú komponenseket a hozzájuk tartozó szerzői jogi nyilatkozatokkal, a mindenkori érvényes licencfeltételek másolatával, valamint adott esetben további információkkal együtt helyben, IP-címmel *(https://<ip-cím>/Licenses)* kérdezheti le webböngészőn keresztül. A nyílt forráskódú licencfeltételek ott feltüntetett felelősségi és jótállási szabályai csak a mindenkori jogtulajdonosokkal összefüggésben érvényesek.

Érmebedobó berendezés

A szárítógép opcionálisan érmebedobó berendezéssel is vezérelhető (pl. nyilvános önkiszolgáló mosodákban). Utólag vásárolható tartozékként a készpénzmentes fizetési forgalom számára kártyaolvasók, valamint mechanikus vagy elektronikus érmeellenőrzők állnak rendelkezésre az egyedi célcsoportok számára.

A csatlakoztatáshoz szükséges programozást csak a Miele vevőszolgálata vagy a Miele szakkereskedők végezhetik el. Az érmebedobó készülék csatlakoztatásához nincs szükség külső áramellátásra.

Műszaki adatok

	PDR 510 EL
Magasság	1 020 mm
Szélesség	700 mm
Mélység	763 mm
Mélység nyitott ajtónál	1 248 mm
A dob befogadóképessége	180 l
Maximális töltetmennyiség (száraz ruha)	10 kg
Csatlakozási feszültség	lásd a típustáblán
Biztosíték (helyszíni)	lásd a típustáblán
Teljesítményfelvétel	lásd a típustáblán
Kiadott vizsgálati jelek	lásd a típustáblán
Termékbiztonsági szabványok alkalmazása	EN/IEC 60335-1; EN 50570; IEC 60335-2-11
Hangnyomásszint, EN ISO 11204	50 dB (A) re 20 µPa
Hangteljesítményszint, EN ISO 9614-2	58 dB (A)
Helyiség megengedett hőmérséklete	2–40 °C
Frekvenciasáv	2,4000 GHz – 2,4835 GHz
Maximális adóteljesítmény	< 100 mW

EU-megfelelőségi nyilatkozat

A Miele ezúton kijelenti, hogy a PT011 típusú szárítógép megfelel a 2014/53/EU irányelvnek.

Az EU-megfelelőségi nyilatkozat teljes szövege a következő weboldalak egyikén érhető el:

- A www.miele.de/professional/index.htm weboldalon, a „Termékek“, „Letöltések“ menüpontban
- A http://www.miele.de/professional/gebrauchsanweisungen-177.htm weboldalon a terméknév vagy a gyártási szám megadásával

Miele Kft.
H – 1027 Budapest
Bem József u. 1/B.
Tel: (06-1) 880-6400
Fax: (06-1) 880-6403
E-mail: professional@miele.hu
Internet: www.miele-professional.hu

Miele & Cie. KG
Carl-Miele-Straße 29, 33332 Gütersloh, Németország

A változtatás joga fenntartva / Erstelldatum: 11.26 M.-Nr. 12 423 091 / 00

CE