Tájékoztató magyar fordítás a Miele német nyelvű dokumentuma alapján – eltérés esetén az eredeti az irányadó.

Miele

Használati és telepítési útmutató – mosógép



A felállítás, a telepítés és az üzembe helyezés előtt feltétlenül olvassa el a használati útmutatót. Így megóvja magát, és elkerüli a károkat.

hu

M.-Nr. 12 805 470

Tartalom

Az Ön hozzájárulása a környezetvédelemhez 5
Biztonsági utasítások és figyelmeztetések 6
A mosógép kezelése... 13
Kezelőpanel 13
Érintőgombok és érintőkijelző érintőgombokkal 14
Főmenü 14
Példák a kezelésre 14
Az önkiszolgáló mosodai változat kezelése 16
Első üzembe helyezés 17
1. A ruha előkészítése 23
2. A mosógép megtöltése 24
3. Program kiválasztása 25
4. Programbeállítások kiválasztása 26
5. Mosószer adagolása 27
Külön öblítőszeres öblítés vagy formaöblítés 27
Külön keményítés 28
6. Programindítás – programvége 31
Időzítő 32
Programáttekintés 33
Extrák 51
Előmosás 51
Előöblítés 51
Öblítés plusz 51
Áztatás 51
Intenzív 51
Víz plusz 51
Vasalásra előkészítés 51
Öblítőstop 51
Keményítőstop 51
A programlefutás különlegességei 52
Centrifugálás 52
Gyűrődésgátlás 52
A programlefutás módosítása 53
Program módosítása 53
Program megszakítása 53
A mosógép bekapcsolása áramkimaradás után 53
Ruha hozzáadása/kivétele 54
Tisztítás és ápolás 55
A ház és a kezelőpanel tisztítása 55
A mosószer-adagoló fiók tisztítása 55
A dob, az üst és a lefolyórendszer tisztítása 57
A tömítőgyűrű tisztítása 57
A vízbevezető szűrők tisztítása 58
Mi a teendő, ha 59
Nem indítható mosóprogram 59
Programmegszakítás és hibaüzenet 60
A kijelzőn hibaüzenet látható1 61
Nem kielégítő mosási eredmény 62
Általános problémák a mosógéppel 63
Az ajtó nem nyílik 65
Ajtónyitás eltömődött lefolyó és/vagy áramkimaradás esetén 66
Szerviz 69
Kapcsolat üzemzavar esetén 69
Utólag megvásárolható tartozékok 69
Karbantartás 69
Telepítés 70
Elölnézet 70
Hátulnézet 71
Telepítési helyzetek 72
Telepítési tudnivalók 72
A mosógép szállítása a telepítési helyre 73
Telepítési felület 74
A szállítási rögzítő eltávolítása 74
A szállítási rögzítő beszerelése 76
A mosógép vízszintezése 76
Rögzítőkengyel lábazathoz 77
Külső vezérlőeszközök 79
Fizetőrendszer 79
Vízcsatlakozás 80
Hidegvíz-csatlakozás 80
Melegvíz-csatlakozás* 81

Tartalom

Vízelvezetés 82
Lefolyószelep 82
Leeresztőszivattyú 82
Elektromos csatlakozás 83
Műszaki adatok 84
Megfelelőségi nyilatkozat 84
Felügyeleti szint 85
A felügyeleti szint megnyitása 85
Hozzáférés kóddal 85
A kód módosítása 85
A beállítások befejezése 85
Kezelés / kijelzés 86
Nyelv 86
Nyelvválasztás módja 86
Nyelvek beállítása 86
Kijelző fényereje 86
Pontos idő 87
Dátum 87
Hangerő 87
Láthatósági paraméterek 87
Kijelző kikapcsolása 88
Gép kikapcsolása 88
Késleltetett indítás 88
Memória 88
Hőmérséklet mértékegysége 89
Súly mértékegysége 89
Logó 89
Felügyeleti kód 89
Programválasztás 89
Vezérlés 89
Programcsomagok 90
Kedvenc programok 90
Különleges programok 92
Programok rendezése 92
Programok színhozzárendelése 92
Higiénia 92
Szakértői kód 92
Eljárástechnika 93
Gyűrődésgátlás 93
Vízszint Fő-/Színes 93
Vízszint Könnyen kezelhető 93
Előmosás hőmérséklete Fő-/Színes 93
Mosási idő 93
Előöblítés Fő-/Színes 94
Előöblítés Könnyen kezelhető 94
Előmosás F/Sz/Kk 94
Öblítések száma Fő-/Színes 94
Öblítések száma Könnyen kezelhető 94
Fertőtlenítő öblítés 94
Mennyiségautomatika 95
Becsült energiafogyasztás 95
Szerviz 95
LP tisztítás 95
Szervizintervallum 95
Külső alkalmazások 96
Üresjelzés 96
Automatikus adagolás 96
Adagolás beállítási értéke 1-6 96
Előfigyelmeztetés-számláló 96
Csúcsterhelési jel 96
Csúcsterhelés-kiküszöbölés 97
Kommunikációs modul kiválasztása 97
Alkalmazási környezet 97
Miele digitális termékek elérhetősége 97
Wi-Fi/LAN 97
Hálózati idő 98
Remote 98
RemoteUpdate 98
SmartGrid 99
Gépparaméterek 100
Mosólé-hűtés 100
Vízbevezetés 100
Hőmérséklet-csökkentés 101
Alacsony víznyomás 101
CapDosing 101
Jogi információk 102

Tartalom

Fizetőkészülék 102
Fizetőkészülék-beállítások .102
Külső programzár 103
Fizetőkészülék reteszelése 103
Programmegszakítás 103
Fizetőkészülék visszajelző jele 103
Ingyenes programok 104
Fizetésjel törlése 104
Fizetőkészülék pergésmentesítési ideje 104

Az Ön hozzájárulása a környezetvédelemhez

A csomagolás ártalmatlanítása

A csomagolás a kezelést segíti, és védi a készüléket a szállítási sérülésektől. A csomagolóanyagokat környezetvédelmi és hulladékkezelési szempontok szerint választották ki, és általában újrahasznosíthatók.

A csomagolás anyagkörforgásba való visszajuttatása nyersanyagot takarít meg. Használja az anyagfajta szerinti szelektív gyűjtést és visszavételi lehetőségeket. A szállítási csomagolást Miele szakkereskedője visszaveszi.

A régi készülék ártalmatlanítása

Az elektromos és elektronikus készülékek gyakran értékes anyagokat tartalmaznak, emellett olyan anyagokat, keverékeket és alkatrészeket is, amelyek működésükhöz és biztonságukhoz szükségesek voltak. A háztartási hulladékban vagy szakszerűtlen kezelés esetén ezek károsíthatják az emberi egészséget és a környezetet. Ezért régi készülékét semmiképpen ne dobja a háztartási hulladék közé.



Ehelyett vegye igénybe az önkormányzatnál, a kereskedőnél vagy a Mielénél kialakított hivatalos gyűjtő- és visszavételi helyeket az elektromos és elektronikus készülékek díjmentes leadásához és hasznosításához. Az ártalmatlanítandó készüléken esetlegesen tárolt személyes adatok törléséért jogszabály szerint Ön felel. Jogszabály kötelezi arra, hogy a készülékből roncsolás nélkül eltávolítható, nem fixen beépített elemeket, akkumulátorokat és lámpákat roncsolásmentesen eltávolítsa, és megfelelő gyűjtőhelyen díjmentesen leadja. Gondoskodjon róla, hogy régi készülékét az elszállításig gyermekek elől biztonságosan tárolja.

Biztonsági utasítások és figyelmeztetések

Ez a mosógép megfelel az előírt biztonsági rendelkezéseknek. Szakszerűtlen használat azonban személyi sérüléshez és anyagi kárhoz vezethet. A mosógép üzembe helyezése előtt figyelmesen olvassa el a használati útmutatót; fontos információkat tartalmaz a beépítésről, a biztonságról, a használatról és a karbantartásról. Így megvédi magát, és elkerüli a mosógép károsodását. Az IEC 60335-1 szabvány szerint a Miele kifejezetten felhívja a figyelmet arra, hogy a mosógép telepítéséről szóló fejezetet, valamint a biztonsági utasításokat és figyelmeztetéseket feltétlenül el kell olvasni és be kell tartani. A Miele nem felel az utasítások figyelmen kívül hagyásából eredő károkért. Őrizze meg a használati útmutatót, és adja tovább az esetleges következő tulajdonosnak.

Ha további személyeket is betanítanak a mosógép kezelésére, ezeket a biztonsági utasításokat és figyelmeztetéseket számukra is hozzáférhetővé kell tenni és/vagy el kell magyarázni.

Rendeltetésszerű használat

▶ A mosógép kizárólag olyan textíliák mosására szolgál, amelyeket a gyártó a kezelési címkén moshatónak jelöl. Minden más felhasználás veszélyes lehet. A gyártó nem felel a nem rendeltetésszerű használatból vagy helytelen kezelésből eredő károkért.

▶ A mosógépet a használati útmutató szerint kell üzemeltetni, rendszeresen karbantartani és működőképességét ellenőrizni.

▶ A mosógép kültéri használatra nem alkalmas.

▶ Ez a mosógép nyilvános területen is üzemeltethető.

Tájékoztató magyar fordítás a Miele német nyelvű dokumentuma alapján – eltérés esetén az eredeti az irányadó.

▶ Azok a személyek, akik fizikai, érzékszervi vagy szellemi képességeik, tapasztalatlanságuk vagy ismereteik hiánya miatt nem képesek a mosógépet biztonságosan kezelni, csak felelős személy felügyelete vagy útmutatása mellett használhatják.

▶ 8 év alatti gyermekeket tartson távol a mosógéptől, kivéve, ha folyamatos felügyelet alatt állnak.

▶ 8 év feletti gyermekek csak akkor kezelhetik felügyelet nélkül a mosógépet, ha úgy elmagyarázták nekik, hogy biztonságosan tudják kezelni. A gyermekeknek fel kell ismerniük és meg kell érteniük a helytelen kezelés lehetséges veszélyeit.

▶ Gyermekek felügyelet nélkül nem tisztíthatják és nem tarthatják karban a mosógépet.

▶ Felügyelje a mosógép közelében tartózkodó gyermekeket, és soha ne engedje, hogy a mosógéppel játsszanak.

▶ A fertőtlenítő programokat nem szabad megszakítani, különben a fertőtlenítés eredménye romolhat. A termikus és kemotermikus eljárások fertőtlenítési színvonalát az üzemeltetőnek rendszeres, megfelelő vizsgálatokkal kell biztosítania.

Műszaki biztonság

▶ Felállítás előtt ellenőrizze, nincs-e a mosógépen kívülről látható sérülés. Sérült mosógépet ne állítson fel és ne helyezzen üzembe.

▶ A mosógép elektromos biztonsága csak akkor garantált, ha előírásszerűen kialakított védőföldelő rendszerre csatlakoztatják. Nagyon fontos, hogy ezt az alapvető biztonsági feltételt ellenőrizzék, kétség esetén pedig szakemberrel vizsgáltassák meg az épület villamos hálózatát. A Miele nem felel a hiányzó vagy megszakadt védővezető okozta károkért.

Biztonsági utasítások és figyelmeztetések

▶ A szakszerűtlen javítás előre nem látható veszélyt jelenthet a felhasználóra, amelyért a gyártó nem vállal felelősséget. Javítást csak a Miele által felhatalmazott szakember végezhet, különben az ezt követő károkra nem érvényes a garancia.

▶ A mosógépen ne végezzen olyan módosítást, amelyet a Miele kifejezetten nem engedélyezett.

▶ Hiba esetén, illetve tisztításkor és ápoláskor a mosógép csak akkor van elektromosan leválasztva a hálózatról, ha:

- a mosógép hálózati csatlakozódugója ki van húzva, vagy - az épület biztosítéka le van kapcsolva, vagy - az épület csavaros biztosítéka teljesen ki van csavarva.

Lásd még a „Telepítés” fejezet „Elektromos csatlakozás” részét.

▶ Ha a hálózati csatlakozókábel megsérült, a felhasználót fenyegető veszélyek elkerülése érdekében a Miele által felhatalmazott szakembernek kell kicserélnie.

▶ A mosógépet csak új tömlőkészlettel szabad a vízhálózatra csatlakoztatni. Régi tömlőkészlet nem használható újra. Rendszeresen ellenőrizze a tömlőkészleteket, így időben kicserélheti őket, és megelőzheti a vízkárt.

▶ A hibás alkatrészeket csak eredeti Miele alkatrészre szabad cserélni. A Miele csak ezeknél garantálja, hogy teljes mértékben megfelelnek a biztonsági követelményeknek.

▶ Biztonsági okokból ne használjon hosszabbítókábelt, elosztót vagy hasonlót (túlmelegedés miatti tűzveszély).

▶ A mosógép ipari használata esetén a Német Törvényes Balesetbiztosítás (DGUV) előírásai és szabályai érvényesek. A vizsgálatokat a DGUV 100-500, 2.6. fejezet, 4. szakasz szerint javasolt elvégezni. A vizsgálati dokumentációhoz szükséges vizsgálati napló a Miele szerviznél kapható.

▶ Ez a mosógép nem helyhez kötött telepítési helyen (pl. hajón) nem üzemeltethető.

Tájékoztató magyar fordítás a Miele német nyelvű dokumentuma alapján – eltérés esetén az eredeti az irányadó.

▶ Vegye figyelembe a „Telepítés” és a „Műszaki adatok” fejezet utasításait.

▶ Ha a mosógép hálózati csatlakozódugóval rendelkezik, a dugónak mindig hozzáférhetőnek kell lennie, hogy a mosógép leválasztható legyen a hálózatról.

▶ Fix bekötés esetén a helyszíni, minden pólust bontó leválasztásnak mindig hozzáférhetőnek kell lennie, hogy a mosógép leválasztható legyen a hálózatról.

▶ A mosógép különleges követelmények (pl. hőmérséklet, nedvesség, vegyszerállóság, kopásállóság, rezgés) miatt speciális fényforrással van felszerelve. Ez a speciális fényforrás csak a rendeltetésének megfelelően használható, helyiségvilágításra nem alkalmas. Cseréjét csak a Miele által felhatalmazott szakember vagy a Miele szerviz végezheti.

▶ Az időszakos vagy tartós üzem önálló vagy a hálózattal nem szinkronizált energiaellátó rendszeren (pl. szigetüzemű hálózat, tartalékrendszer) lehetséges. Az üzem feltétele, hogy az energiaellátó rendszer megfeleljen az EN 50160 vagy azzal egyenértékű előírásoknak. Az épület villamos hálózatában és ebben a Miele termékben előírt védőintézkedések működését szigetüzemben vagy nem szinkronizált üzemben is biztosítani kell, vagy azokat a telepítésben egyenértékű intézkedésekkel kell helyettesíteni – ahogyan pl. a VDE-AR-E 2510-2 aktuális kiadványa leírja.

Helyes használat

▶ A maximális töltet 6,0 kg (száraz ruha). Az egyes programok esetenként kisebb töltetmennyiségeit a „Programáttekintés” fejezet tartalmazza.

▶ Ne állítsa a mosógépet fagyveszélyes helyiségbe. A megfagyott tömlők elszakadhatnak vagy szétrepedhetnek, és fagypont alatti hőmérsékleten az elektronika megbízhatósága csökkenhet.

▶ Üzembe helyezés előtt távolítsa el a mosógép hátoldalán lévő szállítási rögzítőt (lásd a „Telepítés” fejezet „A szállítási rögzítő eltávolítása” részét). Centrifugáláskor az el nem távolított szállítási rögzítő károsíthatja a mosógépet és a mellette álló bútorokat/készülékeket.

Biztonsági utasítások és figyelmeztetések

▶ Hosszabb távollét (pl. szabadság) esetén zárja el a vízcsapot, különösen akkor, ha a mosógép közelében nincs padlóösszefolyó.

▶ Elárasztás veszélye. Mielőtt a lefolyótömlőt mosdóba akasztja, ellenőrizze, hogy a víz elég gyorsan lefolyik-e. Biztosítsa a lefolyótömlőt lecsúszás ellen: a kifolyó víz visszalökő ereje kinyomhatja a rögzítetlen tömlőt a medencéből.

▶ Ügyeljen arra, hogy idegen tárgyak (pl. szög, tű, érme, gemkapocs) ne kerüljenek a mosásba. Az idegen tárgyak károsíthatják a készülék alkatrészeit (pl. üst, mosódob), a sérült alkatrészek pedig a ruhát.

▶ Helyes mosószer-adagolás esetén a mosógépet nem kell vízkőteleníteni. Ha mégis annyira elvízkövesedne, hogy vízkőtelenítés szükséges, használjon korrózióvédelemmel ellátott speciális vízkőoldót, amely Miele szakkereskedőjénél vagy a Miele szerviznél kapható. A vízkőoldó használati utasítását szigorúan tartsa be.

▶ Oldószertartalmú tisztítószerrel kezelt textíliáknál meg kell vizsgálni, hogy azok a mosógépben kezelhetők-e. Vizsgálati szempontok a veszélyességi jelölések, a termékek környezeti hatása és egyéb adatok.

▶ Soha ne használjon a mosógépben oldószertartalmú tisztítószert (pl. tisztítóbenzint). Ez károsíthatja a készülék alkatrészeit, és mérgező gőzök keletkezhetnek. Tűz- és robbanásveszély áll fenn.

▶ Ne tároljon és ne használjon benzint, petróleumot vagy más könnyen gyúlékony anyagot a mosógép közelében. Tűz- és robbanásveszély.

▶ A színezőszereknek mosógépben való használatra alkalmasnak kell lenniük. A gyártó használati utasítását szigorúan tartsa be.

▶ A színeltávolítók kéntartalmú vegyületeik miatt korróziót okozhatnak. Színeltávolító a mosógépben nem használható.

Tájékoztató magyar fordítás a Miele német nyelvű dokumentuma alapján – eltérés esetén az eredeti az irányadó.

▶ Kerülje a nemesacél felületek (előlap, fedél, burkolat) érintkezését klór- vagy nátrium-hipoklorit-tartalmú folyékony tisztító- és fertőtlenítőszerekkel. Ezek a szerek korróziót okozhatnak a nemesacélon; az agresszív klórgőzök is korrozív hatásúak lehetnek. Ezeknek a szereknek a nyitott tárolóedényeit ne tartsa a gép közvetlen közelében.

▶ A mosógép tisztításához nem szabad magasnyomású mosót vagy vízsugarat használni.

▶ Mosási segédanyagok és speciális termékek használatakor és kombinálásakor feltétlenül tartsa be a gyártók használati utasításait. Minden szert csak a gyártó által előírt célra használjon, hogy elkerülje az anyagi károkat és a heves kémiai reakciókat.

▶ Ha mosószer kerül a szembe, azonnal öblítse ki bő langyos vízzel. Véletlen lenyelés esetén azonnal kérjen orvosi tanácsot. Sérült vagy érzékeny bőrű személyek kerüljék a mosószerrel való érintkezést.

▶ Főmosás közben ruha hozzáadásakor vagy kivételekor érintkezhet a mosószerrel, különösen külső adagolás esetén. Óvatosan nyúljon a dobba. Ha a mosólé a bőrére került, azonnal öblítse le langyos vízzel.

Biztonsági utasítások és figyelmeztetések

Tartozékok

▶ Tartozékot csak a Miele kifejezett jóváhagyásával szabad fel- vagy beszerelni. Más alkatrészek fel- vagy beszerelése esetén a garanciális, szavatossági és/vagy termékfelelősségi igények megszűnnek.

▶ A Miele szárítógépek és mosógépek mosó-szárító oszlopként is felállíthatók. Ehhez utólag megvásárolható tartozékként Miele mosó-szárító összekötő készlet szükséges. Ügyeljen arra, hogy az összekötő készlet illeszkedjen a Miele szárítógéphez és mosógéphez.

▶ Ügyeljen arra, hogy az utólag megvásárolható Miele lábazat illeszkedjen ehhez a mosógéphez.

▶ A Miele mosógépe sorozatgyártásának befejezése után legfeljebb 15, de legalább 10 évig biztosítja a működéshez szükséges alkatrészek szállítását.

A Miele nem felel a biztonsági utasítások és figyelmeztetések figyelmen kívül hagyásából eredő károkért.

A mosógép kezelése

Kezelőpanel

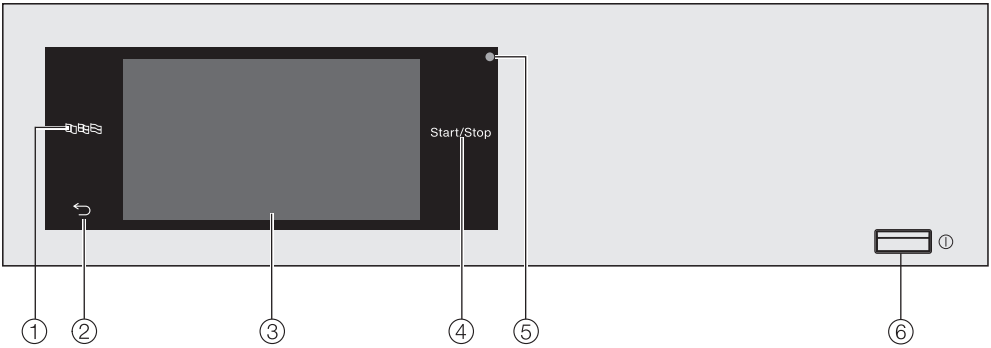

a Nyelv érintőgomb

Az aktuális kezelési nyelv kiválasztására. A program vége után ismét a felügyeleti nyelv jelenik meg.

b Vissza érintőgomb

Egy szinttel visszalép a menüben.

c Érintőkijelző

d Start/Stop érintőgomb

Elindítja a kiválasztott mosóprogramot, illetve megszakítja az elindított programot. Amint az érintőgomb villog, a kiválasztott program indítható.

e Optikai interfész

A szerviz számára.

f Gomb ⏻

A mosógép be- és kikapcsolására. Energiatakarékosság céljából a mosógép automatikusan kikapcsol: 15 perccel a program/gyűrődésgátlás vége után, vagy bekapcsolás után, ha nem történik további kezelés.

A mosógép kezelése

Érintőgombok és érintőkijelző érintőgombokkal

A Nyelv, Vissza és Start/Stop érintőgombok, valamint a kijelző érintőgombjai ujjérintésre reagálnak. Minden érintést gombnyomás hang nyugtáz. A gombnyomás hang hangereje módosítható vagy kikapcsolható (lásd „Felügyeleti szint” fejezet).

Az érintőgombos kezelőfelületet és az érintőkijelzőt hegyes vagy éles tárgyak, pl. tollak megkarcolhatják. A kezelőfelületet csak ujjal érintse.

Főmenü

A mosógép bekapcsolása után a kijelzőn megjelenik a főmenü.

A főmenüből minden fontos almenü elérhető.

A főmenü érintőgombbal bármikor visszatérhet a főmenübe. A korábban beállított értékek nem mentődnek.



Program

A mosóprogramok kiválasztására.

Kedvencek

12 kedvenc mosóprogram kiválasztására, amelyeket a felügyeleti személy módosíthat és menthet (lásd „Felügyeleti szint” fejezet, „Kedvenc programok” rész).

Felügyelet

A felügyeleti szinten a mosógép elektronikája a változó igényekhez igazítható (lásd „Felügyeleti szint” fejezet).

Példák a kezelésre

Választólisták

Programok menü (egyszeres választás)



A képernyőn végighúzva jobbra vagy balra lapozhat: tegye az ujját az érintőkijelzőre, és húzza a kívánt irányba.

A narancssárga görgetősáv jelzi, hogy további választási lehetőségek következnek.

A mosóprogram kiválasztásához érintse meg a program nevét.

A kijelzőn megjelenik a kiválasztott program alapmenüje.

A mosógép kezelése

Extrák menü (többszörös választás)

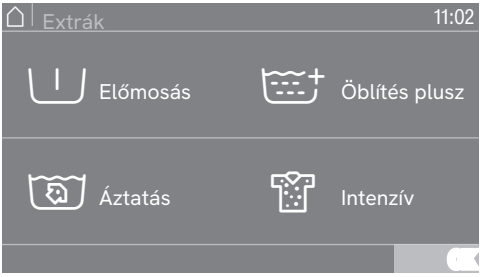

Érintsen meg egy vagy több extrát a kiválasztáshoz.

Az aktuálisan kiválasztott extrák narancssárgával vannak jelölve.

Egy extra kijelölésének megszüntetéséhez érintse meg újra.

Az OK érintőgombbal a megjelölt extrák aktiválódnak.

Számértékek beállítása

Egyes menükben számértékek állíthatók be.

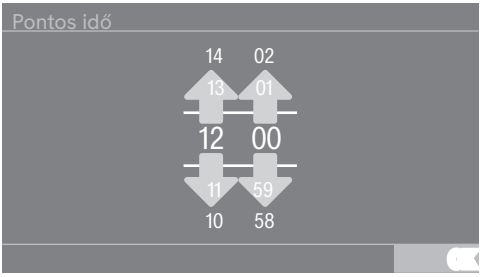

A számokat felfelé vagy lefelé húzással adja meg: tegye az ujját a módosítandó számjegyre, és húzza a kívánt irányba. A beállított értéket az OK érintőgombbal fogadja el.

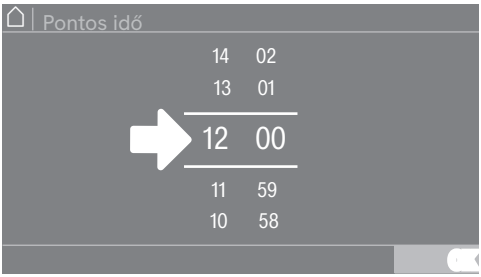

Ha a két vonal közötti számjegyeket csak röviden érinti meg, megjelenik a számbillentyűzet.



Amint érvényes értéket adott meg, az OK érintőgomb zölden jelenik meg.

Tipp: egyes beállításoknál az érték számbillentyűzettel is megadható.

A mosógép kezelése

Lehúzható menü

A lehúzható menüben különböző információkat jeleníthet meg, pl. egy mosóprogramról.



Ha a kijelző tetején középen narancssárga sáv jelenik meg, megjelenítheti a lehúzható menüt: érintse meg a sávot, és húzza lefelé az ujját a kijelzőn.

Kilépés a menüszintről

- Az előző képernyőre a vissza érintőgombbal léphet.

Az addig megadott, OK-val nem megerősített bevitelek nem mentődnek.

Súgó megjelenítése

Egyes menükben a kijelző alsó sorában Súgó jelenik meg.

- A tudnivalók megjelenítéséhez érintse meg a Súgó érintőgombot.
- Az előző képernyőre való visszatéréshez érintse meg a Bezárás érintőgombot.

Az önkiszolgáló mosodai változat kezelése

A programozási állapottól függően a kezdőmenü eltérően jelenhet meg (lásd „Felügyeleti szint” fejezet, „Vezérlés” rész).

Az egyszerűsített kezelés gyorsválasztással történik. A kezelők nem módosíthatják az előre beállított programokat.

Önkiszolgáló, egyszerű

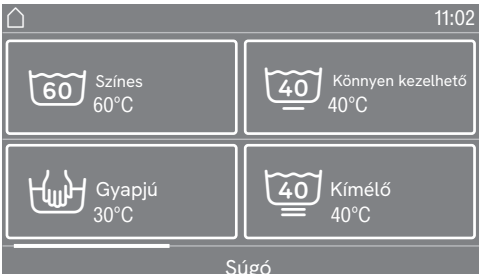

Legfeljebb 12 program választható.

A felügyeleti szint beállításától függően a programok kerettel vagy keret nélkül jelenhetnek meg.

Önkiszolgáló logó



Az első 3 program közvetlenül választható, további legfeljebb 9 program a választólistából.

⚠ Károsodás helytelen felállítás és csatlakoztatás miatt. A mosógép helytelen felállítása és csatlakoztatása súlyos anyagi kárt okoz. Vegye figyelembe a „Telepítés” fejezetet.

A dob kiürítése

A dobban a lefolyótömlőhöz való könyökidom és/vagy szerelési anyag lehet.

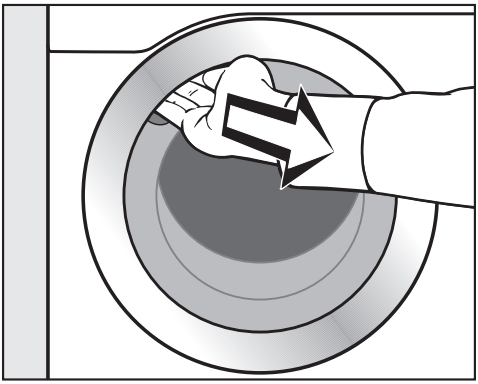

- Húzza ki az ajtót.
- Vegye ki a könyökidomot és a szerelési anyagot.
- Csukja be az ajtót enyhe lendülettel.

A mosógép bekapcsolása

- Nyomja meg a be-/kikapcsoló gombot.

Felvillan az üdvözlőképernyő.

Az első üzembe helyezéskor a mosógép mindennapi üzemére vonatkozó beállításokat adja meg. Egyes beállítások csak az első üzembe helyezéskor módosíthatók, utána már csak a Miele szerviz változtathatja meg őket. Az első üzembe helyezést végezze el teljesen.

A beállításokat a „Felügyeleti szint” fejezet is ismerteti.

Tipp: az első üzembe helyezés során bármikor visszatérhet az előző képernyőre, ha javítani szeretné egy korábbi bevitelt.

- Az előző képernyőre a vissza érintőgombbal léphet.

A kijelző nyelvének beállítása

A rendszer felkéri a kijelző nyelvének beállítására. A nyelv bármikor átállítható (lásd „Felügyeleti szint” fejezet, „Nyelv” rész).

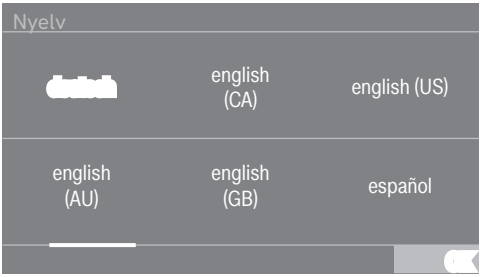

Első üzembe helyezés

■ Lapozzon jobbra vagy balra,
amíg meg nem jelenik a kívánt nyelv.

■ Érintse meg a kívánt nyelv érintőgombját.

A kiválasztott nyelv narancssárgával jelölt, és a kijelző a következő beállításra vált.

Figyelmeztetés külső eszközökre

Megjelenik egy figyelmeztetés a külső hardverre vonatkozóan.

■ Erősítse meg az érintőgombbal OK.

Az első üzembe helyezés előtt csatlakoztassa az XCI-boxot vagy -adaptert, vagy tolja be a kommunikációs modult a modulnyílásba. Ehhez a mosógépet le kell választani a hálózatról. Csak ezután kezdje meg az üzembe helyezést.

A kijelző fényerejének beállítása

A rendszer felkéri a kijelző fényerejének beállítására.

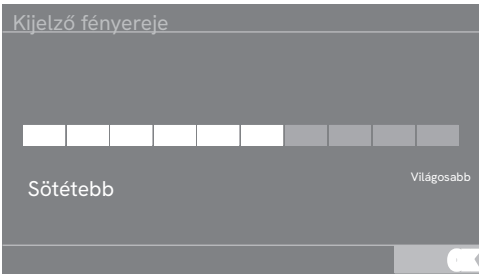

■ Érintse meg a szegmenssávot, amíg el nem éri a kívánt fényerőszintet.

A kiválasztott fényerőszint narancssárgával jelölt.

■ Erősítse meg OK-val.

A kijelző a következő beállításra vált.

A dátum beállítása

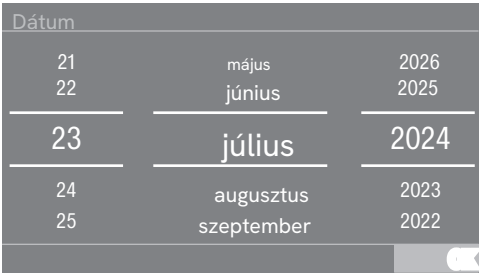

- Tegye az ujját a módosítandó értékre, és húzza a kívánt irányba.
- Ha minden érték be van állítva, erősítse meg az OK érintőgombbal.

A kijelző a következő beállításra vált.

A pontos idő beállítása

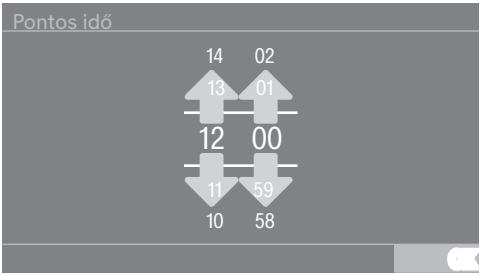

- Tegye az ujját a módosítandó számjegyre, és húzza a kívánt irányba.
- Erősítse meg az érintőgombbal *OK*.

A kijelző a következő beállításra vált.

Abfrage Uhr bestätigen

A kijelzőn megjelenik a kérdés:

Lemond a pontos idő kijelzéséről?

- Érintse meg az igen vagy a nem érintőgombot.

Ha az igent választotta, a Pontos idő beállítás kimarad.

Ha a nemet választotta, a kijelző a Pontos idő beállításra vált.

Programcsomagok kiválasztása

A programcsomagokból különböző programokat választhat ki. A már aktív programok narancssárgával jelöltek.

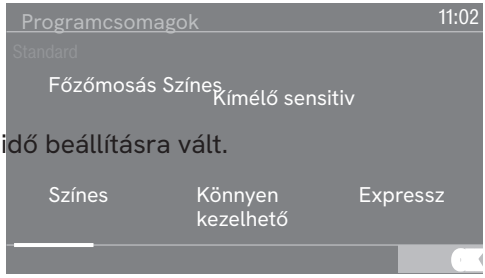

- Lapozzon jobbra, amíg meg nem jelenik a következő, narancssárgával nem jelölt program.
- Érintse meg a kívánt program érintőgombját.

A kiválasztott program narancssárgával jelölt.

- További programokat is kiválaszthat.

Első üzembe helyezés

Tipp: egy kiválasztott programot a program érintőgombjának ismételt megérintésével kapcsolhat ki.

- Ha nem kíván több programot kiválasztani, erősítse meg az OK érintőgombbal.

A kijelző a következő beállításra vált.

Az automatikus adagolás bekapcsolása

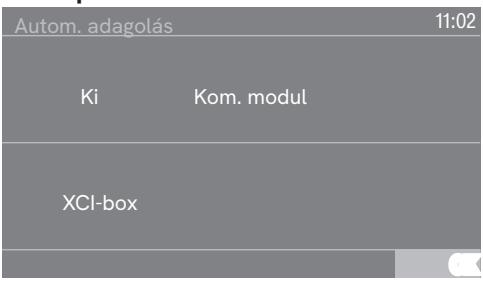

- Érintse meg a Kom. modul vagy az XCI-box érintőgombot, ha külső mosószer-adagolást kíván használni.
- Erősítse meg az érintőgombbal *OK*.

A kijelző a következő beállításra vált.

Fizetőkészülék beállítása

Ha fizetőkészüléket kíván beállítani, olvassa el a „Felügyeleti szint” fejezet „Fizetőkészülék” részét.



- Érintse meg a Nincs fizetőkészülék érintőgombot.

A kijelző a következő beállításra vált.

Kommunikációs modul kiválasztása

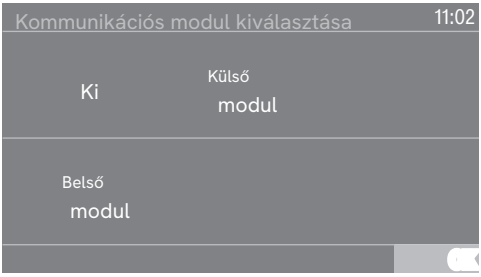

- Érintse meg a Belső modul érintőgombot, ha a belső kommunikációs modult kívánja használni.
- Érintse meg a Külső modul érintőgombot, ha a külső kommunikációs modult kívánja használni.

A kijelző a következő beállításra vált.

Ezeket a beállításokat csak az első üzembe helyezéskor végezheti el. Későbbi módosítási igény esetén forduljon a Miele szervizhez.

Ha nem kíván fizetőkészüléket beállítani, ezt a lépést átugorhatja.

Tájékoztató magyar fordítás a Miele német nyelvű dokumentuma alapján – eltérés esetén az eredeti az irányadó.

Alkalmazási környezet kiválasztása



- Érintse meg az Ipari környezet érintőgombot, ha a Miele MOVE-hoz kíván csatlakozni.
- Érintse meg a Magán környezet érintőgombot, ha a Miele apphoz kíván csatlakozni.

A kijelzőn megjelenik az üzenet: A beállítás sikeresen átvéve

- Erősítse meg az érintőgombbal *OK*.

A kijelző a következő beállításra vált.

Az előmosás vizének kiválasztása



- Érintse meg a hideg érintőgombot, ha a mosógép csak hidegvízre csatlakozik, vagy a meleg érintőgombot, ha hideg- és melegvízre is csatlakozik.

A kijelző a következő beállításra vált.

A főmosás vizének kiválasztása



- Érintse meg a hideg érintőgombot, ha a mosógép csak hidegvízre csatlakozik, vagy a meleg érintőgombot, ha hideg- és melegvízre is csatlakozik.

A kijelzőn további információk jelennek meg.

A szállítási rögzítő eltávolítása

A kijelző emlékezteti a szállítási rögzítő eltávolítására.

⚠ Károsodás el nem távolított szállítási rögzítő miatt. Az el nem távolított szállítási rögzítő károsíthatja a mosógépet és a mellette álló bútorokat/készülékeket. Távolítsa el a szállítási rögzítőt a „Telepítés” fejezetben leírtak szerint.

Első üzembe helyezés

- Erősítse meg a szállítási rögzítő eltávolítását az OK érintőgombbal.

A kijelzőn megjelenik az üzenet: Az
üzembe helyezés befejezéséhez indítsa el ruha nélkül az „Üzembe helyezés" programot.

- Erősítse meg az üzenetet az OK érintőgombbal.

Az üzembe helyezés befejezése

Az üzembe helyezés befejezéséhez az üzembe helyezési programot ruha és mosószer nélkül kell elindítani.

Áramkimaradás esetén (pl. a be-/kikapcsoló gombbal való kikapcsoláskor) az első üzembe helyezés még egyszer elvégezhető. Ha az üzembe helyezési program lefutott, új első üzembe helyezésre nem kerül sor.

- Nyissa ki a vízcsapokat.
- Érintse meg a villogó Start/Stop érintőgombot.

- A program befejeződése után kapcsolja ki a mosógépet, majd rövid idő múlva kapcsolja be újra.

Az első üzembe helyezés befejeződött.

Tájékoztató magyar fordítás a Miele német nyelvű dokumentuma alapján – eltérés esetén az eredeti az irányadó.

A zsebek kiürítése

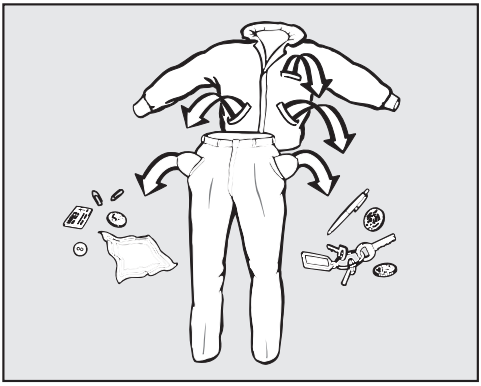

- Ürítse ki a zsebeket.

⚠ Idegen tárgyak okozta károsodás.
Szögek, érmék, gemkapcsok stb. károsíthatják a textíliákat és az alkatrészeket. Mosás előtt ellenőrizze a ruhát idegen tárgyakra, és távolítsa el azokat.

A ruha szétválogatása

- Válogassa szét a textíliákat színek és a kezelési címkén lévő jelölések szerint.

⚠ Robbanásveszély oldószertartalmú tisztítószerek miatt. Oldószertartalmú tisztítószerek használatakor robbanásveszélyes keverék keletkezhet. Ne használjon oldószertartalmú tisztítószert a mosógépben.

Általános tippek

- Ne mosson nem moshatónak jelölt textíliát.

- Függönyöknél távolítsa el a görgőket és az ólomzsinórt, vagy tegye mosózsákba.

- Melltartóknál a kilazult merevítőket varrja be vagy távolítsa el.

- Fordítsa ki a ruhadarabot, ha a gyártó ezt javasolja.

- Zárja be a cipzárakat, tépőzárakat, kapcsokat és horgokat.

- Zárja be az ágyneműhuzatokat, hogy kis darabok ne kerüljenek beléjük.

- További tippeket a „Programáttekintés” fejezet tartalmaz.

A foltok előkezelése

- Mosás előtt távolítsa el a textíliákon lévő esetleges foltokat. A foltokat nem (le)színeződő kendővel itassa fel.

⚠ Oldószertartalmú tisztítószerek okozta károsodás. A tisztítóbenzin, folttisztító stb. károsíthatja a műanyag részeket. A textíliák kezelésekor ügyeljen arra, hogy a tisztítószer ne érje a műanyag részeket.

2. A mosógép megtöltése

Az ajtó kinyitása

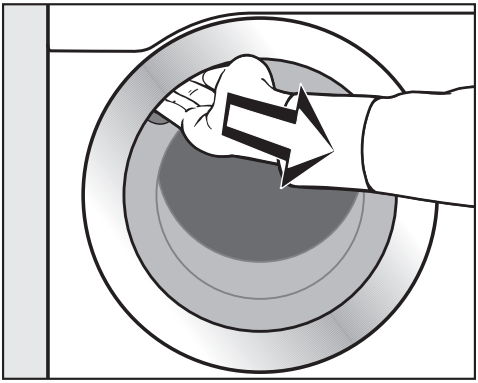

- Fogja meg a fogantyúmélyedést, és húzza ki az ajtót.

A ruha betöltése előtt ellenőrizze, nincs-e idegen tárgy a dobban.

- A ruhát kihajtogatva, lazán tegye a dobba.

A különböző méretű ruhadarabok javítják a mosóhatást, és centrifugáláskor jobban eloszlanak.

Maximális töltetnél a legalacsonyabb a teljes töltetmennyiségre vetített energia- és vízfogyasztás. A túltöltés rontja a mosási eredményt, és fokozza a gyűrődést.

Az ajtó becsukása

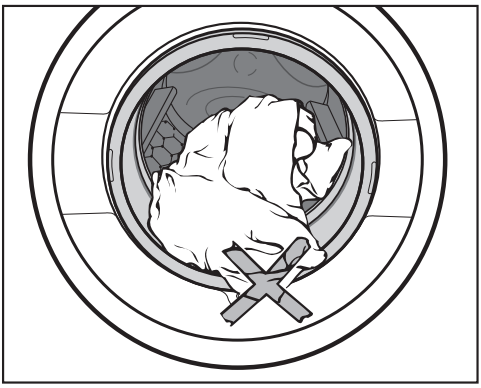

- Ügyeljen arra, hogy ne csípődjön be ruhadarab az ajtó és a tömítőgyűrű közé.

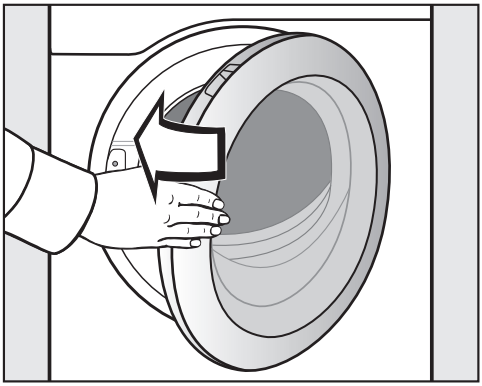

- Csukja be az ajtót enyhe lendülettel.

A mosógép bekapcsolása

- Nyomja meg a be-/kikapcsoló gombot.

A dobvilágítás bekapcsol.

A dobvilágítás 5 perc után vagy a program indításakor automatikusan kialszik.

Program kiválasztása



A programot többféleképpen választhatja ki.

Programot a Programok menüben választhat.

- Érintse meg a Programok érintőgombot.



- Lapozzon jobbra a kijelzőn, amíg meg nem jelenik a kívánt program.
- Érintse meg a program érintőgombját.

A kijelzőn megjelenik a mosóprogram alapmenüje.

Programot a Kedvencek menüben is választhat.

A Kedvencek alatti programokat a felügyeleti személy módosíthatja (lásd „Felügyeleti szint” fejezet, „Kedvenc programok” rész).

- Érintse meg a Kedvencek érintőgombot.



- Lapozzon jobbra a kijelzőn, amíg meg nem jelenik a kívánt program.
- Érintse meg a program érintőgombját.

A kijelzőn megjelenik a mosóprogram alapmenüje.

A kedvenc programoknál a legtöbb programbeállítás már rögzített, és nem módosítható.

4. Programbeállítások kiválasztása

Töltet kiválasztása

A töltettől függő külső adagolás érdekében egyes programoknál megadhatja a töltet mennyiségét.

- Érintse meg a Súly érintőgombot.
- Adjon meg érvényes értéket a töltetmennyiségre.

A kijelzőn megjelenik az
Áttekintés menü.

Hőmérséklet kiválasztása

A mosóprogram előre beállított hőmérséklete módosítható.

- Érintse meg a Hőmérséklet érintőgombot.
- Válassza ki a kívánt hőmérsékletet.

A kijelzőn megjelenik az
Áttekintés menü.

Fordulatszám kiválasztása

A mosóprogram előre beállított centrifugálási fordulatszáma módosítható.

- Érintse meg a Fordulatszám érintőgombot.
- Válassza ki a kívánt centrifugálási fordulatszámot.

A kijelzőn megjelenik az
Áttekintés menü.

Extrák kiválasztása

Egyes mosóprogramokhoz extrák választhatók.

- Érintse meg az Extrák érintőgombot.
- Válasszon egy vagy több extrát.
- Erősítse meg az érintőgombbal *OK*.

A kijelzőn megjelenik az
Áttekintés menü.
További információk az „Extrák” fejezetben.

CapDosing aktiválása

Egyes mosóprogramokhoz kapszulás (Cap) adagolás használható.

- Érintse meg a CapDosing érintőgombot.

A kijelzőn megjelennek a programhoz választható kapszulafajták.

- Válassza ki a kívánt kapszulate.

A kapszulás adagolás aktív.
A kijelzőn megjelenik az
Áttekintés menü.

További információk az „5. Mosószer adagolása” fejezet „Kapszulás adagolás” részében.

5. Mosószer adagolása

A mosógép többféle mosószer-adagolási lehetőséget kínál.

Mosószer-adagoló fiók

Minden mosógépbe való mosószer használható.

Mosószer adagolása

Adagoláskor vegye figyelembe a mosószergyártó előírásait.

A túladagolás fokozott habképződést okoz. Kerülje a túladagolást.

Az adagolás függ:

- a ruha mennyiségétől
- a ruha szennyezettségétől

- a víz keménységétől

Keménységi tartomány	Összkeménység mmol/l-ben	német keménységi fok °dH
lágy (I)	0-1,5	0-8,4
közepes (II)	1,5-2,5	8,4-14
kemény (III)	2,5 felett	14 felett

Ha nem ismeri a keménységi tartományt, érdeklődjön a vízszolgáltatónál.

Mosószer betöltése

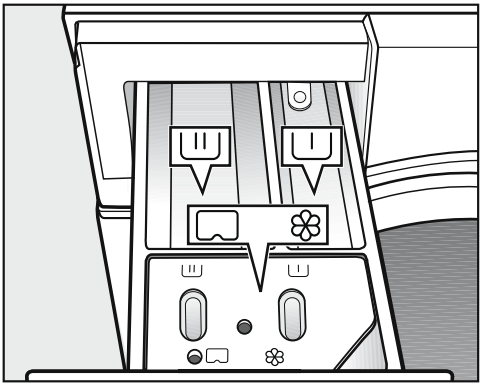

- Húzza ki a mosószer-adagoló fiókot, és töltse a mosószert a rekeszekbe.

I Mosószer az előmosáshoz (a teljes mosószermennyiség javasolt elosztása: ⅓ az előmosás, ⅔ a főmosás rekeszébe)

II Mosószer a főmosáshoz

❀/ Öblítőszer, formaöblítő, folyékony keményítő és kapszula

Fertőtlenítő programoknál, ha nincs előmosás kiválasztva, mindkét rekesz feltölthető a főmosáshoz való mosószerrel.

Külön öblítőszeres öblítés vagy formaöblítés

- Válassza az Extra öblítés programot.
- Szükség esetén módosítsa a centrifugálási fordulatszámot.

5. Mosószer adagolása

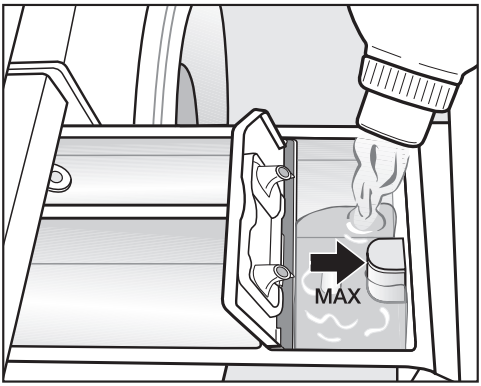

- Töltse az öblítőszert, a formaöblítőt vagy a folyékony keményítőt az öblítőrekeszbe. Ügyeljen a maximális töltési szintre.
- Érintse meg a Start/Stop gombot.

A szer az utolsó öblítéskor mosódik be. A mosóprogram végén kis mennyiségű víz marad a rekeszben.

Külön keményítés

- Adagolja és készítse elő a keményítőt a csomagoláson leírtak szerint.
- Válassza a Keményítés programot.
- Töltse a keményítőt az öblítőrekeszbe.
- Érintse meg a Start/Stop gombot.

Tipp: többszöri külön vagy automatikus keményítés után tisztítsa meg az adagoló fiókot, különösen a szívószifont.

Színeltávolító és színezőszerek

⚠ Színeltávolító okozta károsodás.
A színeltávolítók korróziót okoznak a mosógépben. Ne használjon színeltávolítót a mosógépben.

A színezőszereknek mosógépben való használatra alkalmasnak kell lenniük. Feltétlenül tartsa be a gyártó használati utasítását.

Kapszulás adagolás

A kapszuláknak 3 féle tartalma van:

- = Textilápoló szer (pl. öblítő, impregnálószer)
- = Adalékanyag (pl. mosóhatás-fokozó)
- = Mosószer (csak a főmosáshoz)

Egy mosóprogramhoz csak egy kapszula választható.

A választott beállítástól függően a mosószert, az adalékot vagy a textilápoló szert a kapszula adagolja a mosóprogramhoz.

5. Mosószer adagolása

Egy kapszula mindig egy mosáshoz szükséges mennyiséget tartalmaz.

A kapszulák a Miele webáruházban, a Miele gyári szervizben vagy Miele szakkereskedőjénél szerezhetők be.

⚠ A kapszulák egészségkárosító hatásúak lehetnek. A kapszulák összetevői bőrrel érintkezve vagy lenyelve egészségkárosodást okozhatnak. A kapszulákat gyermekek elől elzárva tárolja.

A kapszulás adagolás bekapcsolása

- Érintse meg a CapDosing érintőgombot.

A kijelzőn megjelennek a programhoz választható kapszulafajták.

- Válassza ki a kívánt kapszulate.

A kapszulás adagolás aktív.

A kijelző az alapmenüre vált, és megjeleníti a kiválasztott kapszulát.

A kapszula behelyezése

- Nyissa ki a mosószer-adagoló fiókot.

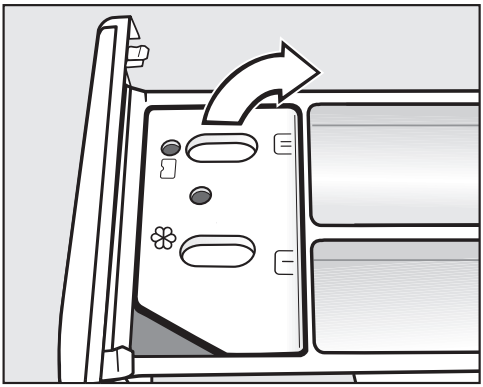

- Nyissa fel a rekesz fedelét. ⌓.

5. Mosószer adagolása

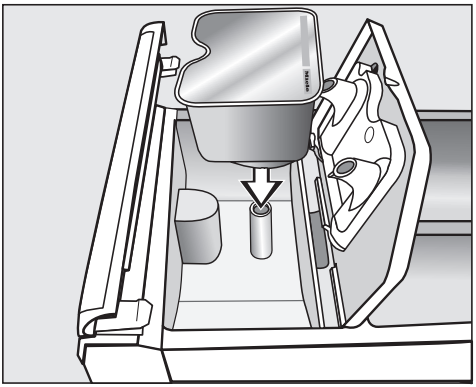

- Nyomja be erősen a kapszulát.

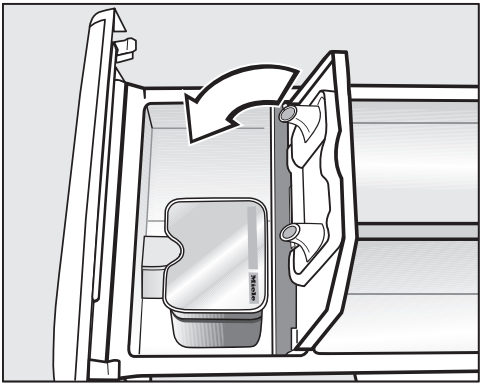

- Csukja le a fedelet, és nyomja le erősen.
- Csukja be a mosószer-adagoló fiókot.

A kapszula a fiókba helyezéskor kinyílik. Ha használat nélkül veszi ki, kifolyhat. A kinyílt kapszulát dobja ki.

Az adott kapszulafajta tartalma a megfelelő időpontban kerül a mosóprogramba.

Kapszulás adagolásnál az öblítőrekeszbe a víz kizárólag a kapszulán keresztül jut be. Kapszula használatakor ne töltsön további öblítőszert a rekeszbe.

- A mosóprogram befejezése után vegye ki az üres kapszulát.

Műszaki okokból kis mennyiségű víz marad a kapszulában.

A kapszulás adagolás kikapcsolása vagy módosítása

Kikapcsolás vagy módosítás csak a program indítása előtt lehetséges.

- Érintse meg a CapDosing érintőgombot, és kapcsolja ki a kiválasztott kapszulafajtát.

Külső adagolás

A mosógép elő van készítve külső mosószer-adagoló rendszerek csatlakoztatására. A külső adagoláshoz átalakító készlet szükséges, amelyet Miele szakkereskedőnek vagy a szerviznek kell beszerelnie.

6. Programindítás – programvége

Fizetőkészülék

Ha van fizetőkészülék, vegye figyelembe a kijelzőn megjelenő fizetési felszólítást.

A program indítása után ne szakítsa meg a programot. A beállítástól függően a fizetőkészüléknél az érték elveszhet.

A program indítása

Amint a program indítható, a Start/Stop érintőgomb pulzálva világít.

- Érintse meg a Start/ Stop érintőgombot.

Az ajtó reteszelődik (lakat szimbólum), és a mosóprogram elindul.

Ha késleltetett indítást választott, az a kijelzőn megjelenik.

A bent felejtett ruhadarabok a következő mosásnál összemehetnek, vagy más darabokat elszínezhetnek. Vegye ki az összes ruhadarabot a dobból.

- Ellenőrizze, nincs-e idegen tárgy az ajtó tömítőgyűrűjében.

Tipp: hagyja résnyire nyitva az ajtót, hogy a dob kiszáradhasson.

- Kapcsolja ki a mosógépet a be-/kikapcsoló gombbal.
- Ha használt kapszulát, vegye ki az elhasznált kapszulát a mosószer-adagoló fiókból.

Tipp: hagyja résnyire nyitva a mosószer-adagoló fiókot, hogy kiszáradhasson.

A késleltetési idő leteltével vagy közvetlenül az indítás után a kijelzőn megjelenik a program időtartama és a programlefutás.

Tipp: a lehúzható menüben megjelenítheti a kiválasztott hőmérsékletet, centrifugálási fordulatszámot és a kiválasztott extrákat.

Programvége

Gyűrődésgátlás közben az ajtó még reteszelve van, de a Start/Stop gombbal bármikor kioldható.

A ruha kivétele

- Húzza ki az ajtót.
- Vegye ki a ruhát.

Időzítő

Az időzítővel megadhatja a program indításáig hátralévő időt, a program kezdési vagy befejezési időpontját.

Az időzítő beállítása

- Érintse meg az
  Időzítő érintőgombot.
- Válassza a Vége ekkor, Indítás ennyi idő múlva vagy Indítás ekkor lehetőséget.
- Állítsa be az órát és a percet, és erősítse meg az OK érintőgombbal.

Az időzítő indítása

- Érintse meg a Start/
  Stop érintőgombot.

Az ajtó reteszelődik, és a kijelzőn a program indításáig hátralévő idő látható.

A program indítása után a beállított késleltetési idő csak programmegszakítással módosítható vagy törölhető.

A programot bármikor azonnal elindíthatja.

- Érintse meg az Azonnali indítás érintőgombot.

Az időzítő módosítása

A program indítása előtt a beállított késleltetési idő módosítható.

- Érintse meg a megfelelő érintőgombot.
- Szükség esetén módosítsa a megadott időt, és erősítse meg az OK érintőgombbal.

Az időzítő törlése

A program indítása előtt a beállított késleltetési idő törölhető.

- Érintse meg a megfelelő érintőgombot.

A kijelzőn a beállított késleltetési idő látható.

- Érintse meg a Törlés érintőgombot.
- Erősítse meg az OK érintőgombbal.

A beállított késleltetési idő törlődik.

Tájékoztató magyar fordítás a Miele német nyelvű dokumentuma alapján – eltérés esetén az eredeti az irányadó.

Programcsomagok

A programcsomagokból különböző programokat választhat ki; ezek a programlistában jelennek meg.

Alapprogramok

* A beállítások a felügyeleti szinten módosíthatók.

Főzőmosás	**65 °C – 90 °C**	**legfeljebb 6,0 kg**
Ruhanemű	Pamut- és lentextíliák, pl. ágynemű, csecsemőruha, fehérnemű	
Tipp	További előöblítés programozható.*	
1600 1/perc	Extrák: Előmosás, Intenzív, Víz plusz, Öblítőstop, Keményítőstop	Öblítések: 1–5*
Színes	**hideg – 60 °C**	**legfeljebb 6,0 kg**
Ruhanemű	Pamut- vagy kevertszálas textíliák, pl. pólók, nadrágok	
Tipp	- A sötét színű textíliákat színes vagy folyékony mosószerrel mossa. - További előöblítés programozható.*	
1600 1/perc	Extrák: Előmosás, Intenzív, Víz plusz, Öblítőstop, Keményítőstop	Öblítések: 1–5*
Könnyen kezelhető	**hideg – 60 °C**	**legfeljebb 3,0 kg**
Ruhanemű	Szintetikus szálas, kevertszálas vagy könnyen kezelhető kikészítésű pamuttextíliák	
Tipp	- Gyűrődésre hajlamos textíliáknál csökkentse a végcentrifugálás fordulatszámát. - További előöblítés programozható.*	
1200 1/perc	Extrák: Előmosás, Intenzív, Víz plusz, Vasalásra előkészítés, Öblítőstop	Öblítések: 2–4*
Kímélő	**hideg – 60 °C**	**legfeljebb 2,0 kg**
Ruhanemű	Szintetikus szálas, kevertszálas és viszkóz finom textíliákhoz	
Tipp	- Gyűrődésre hajlamos textíliáknál kapcsolja ki a végcentrifugálást.	
600 1/perc	Extrák: Előmosás, Öblítés plusz, Vasalásra előkészítés, Öblítőstop	Öblítések: 2

Programáttekintés

Expressz	**hideg – 60 °C**	**legfeljebb 3,0 kg**
Ruhanemű	Alig viselt vagy csak minimálisan szennyezett pamuttextíliák	
1400 1/perc	Extrák: Öblítés plusz	Öblítések: 1
Gyapjú	**hideg – 40 °C**	**legfeljebb 2,0 kg**
Ruhanemű	Mosható gyapjú és gyapjúkeverék textíliák	
Tipp	Használjon gyapjúmosószert.	
1200 1/perc	Extrák: Öblítőstop	Öblítések: 2
Színes sensitiv	**hideg – 90 °C**	**legfeljebb 6,0 kg**
Ruhanemű	Pamut- vagy kevertszálas textíliák	
Tipp	Színes program minden hőmérséklet-tartományra, különösen jó öblítőhatással.	
1600 1/perc	Extrák: Előmosás, Intenzív, Víz plusz, Öblítőstop, Öblítés plusz, Keményítőstop	Öblítések: 2
Frottír	**40 °C – 60 °C**	**legfeljebb 6,0 kg**
Ruhanemű	Frottír törölközők és fürdőköpenyek	
Tipp	Sötét színű textíliáknál használjon színes mosószert.	
1400 1/perc	Extrák: Előmosás, Öblítőstop	Öblítések: 2
Ingek	**hideg – 60 °C**	**legfeljebb 2,0 kg**
Ruhanemű	Ingek és ingblúzok	
Tipp	- A gallért és a mandzsettát a szennyezettségtől függően kezelje elő. - A selyem ingeket és blúzokat a Selyem programban mossa. - A Vasalásra előkészítés extra választásakor csökkentse felére a maximális töltetet.	
800 1/perc	Extrák: Áztatás, Öblítés plusz, Vasalásra előkészítés, Öblítőstop, Keményítőstop	Öblítések: 2
Sötét ruhák	**30 °C – 60 °C**	**legfeljebb 3,0 kg**
Ruhanemű	Sötét pamut- vagy kevertszálas ruhadarabok	
Tipp	Kifordítva mossa.	
1200 1/perc	Extrák: Áztatás, Öblítés plusz, Vasalásra előkészítés, Öblítőstop	Öblítések: 3

Programáttekintés

Farmer	**30 °C – 60 °C**	**legfeljebb 3,0 kg**
Ruhanemű	Farmer ingek, blúzok, nadrágok, dzsekik	
Tipp	- A farmeranyagokat kifordítva mossa. - A farmerruházat az első mosásoknál kissé „ereszt”, ezért a világos és sötét darabokat külön mossa.	
1000 1/perc	Extrák: Öblítőstop	Öblítések: 3
Selyem	**hideg – 30 °C**	**legfeljebb 2,0 kg**
Ruhanemű	Selyem és kézzel mosható, gyapjút nem tartalmazó textíliák	
Tipp	- Vegye figyelembe a kezelési címkét. - A finom harisnyanadrágokat és melltartókat mosózsákban mossa.	
600 1/perc	Extrák: Öblítés plusz, Öblítőstop	Öblítések: 2
Pamut PRO	**60 °C**	**legfeljebb 6,0 kg**
Ruhanemű	Kevertszálas textíliák (50% pamut és 50% poliészter)	
Tipp	- Különösen energiahatékony mosóprogram normál szennyezettségű, pamut vagy pamut/szintetikus keverékből készült ipari textíliákhoz, pl. munkaruhához	
1600 1/perc	Extrák: Előmosás	Öblítések: 2
ECO 40-60		**legfeljebb 6,0 kg**
Ruhanemű	normál szennyezettségű pamutruha	
Tipp	- Egy mosással vegyes, 40 °C-on és 60 °C-on mosható pamutruha-adag mosható. - Pamutruha mosásához ez a program a leghatékonyabb energia- és vízfogyasztás szempontjából.	
1600 1/perc	Extrák: Előmosás, Öblítőstop	Öblítések: 2
Extra öblítés		**legfeljebb 6,0 kg**
Ruhanemű	Csak öblítendő és centrifugálandó textíliák	
Tipp	- Gyűrődésre hajlamos textíliáknál figyeljen a centrifugálási fordulatszámra.	
1400 1/perc	Extrák: Öblítés plusz	Öblítések: 2

Programáttekintés

Keményítés	**hideg – 40 °C**	**legfeljebb 3,0 kg**
Ruhanemű	Keményítendő asztalterítők, szalvéták, munkaruhák	
Tipp	- A ruha legyen frissen mosott, de öblítőszer nélkül öblített. - Gyűrődésre hajlamos textíliáknál figyeljen a centrifugálási fordulatszámra.	
1400 1/perc		Öblítések: 1
Géptisztítás	**70 °C**	**töltet nélkül**
	Az üst és a lefolyórendszer tisztítására. - Tegyen univerzális mosószert a főmosás rekeszébe. - Gyakori fertőtlenítő programhasználat esetén rendszeresen futtassa a Géptisztítás programot.	
Szivattyúzás/centrifugálás		**legfeljebb 6,0 kg**
Tipp	- Figyeljen a beállított fordulatszámra. - Csak szivattyúzás: állítsa a fordulatszámot 0 1/perc értékre. - Egy öblítéshez válassza az Öblítés plusz extrát.	
1600 1/perc	Extrák: Öblítés plusz	
Géphigiénia		**töltet nélkül**
	- Ha 60 °C alatti programot használtak, utána a kijelzőn felszólítás jelenik meg a Géphigiénia program indítására. Ehhez a Higiénia beállításnak bekapcsolva kell lennie (lásd „Felügyeleti szint” fejezet). - Tegyen univerzális mosószert a főmosás rekeszébe.	

Sport

Sportruházat	**30 °C – 60 °C**	**legfeljebb 2,5 kg**
Ruhanemű	Sport- és fitneszruházat, pl. szintetikus vagy kevertszálas mezek és nadrágok	
Tipp	- Ne használjon öblítőszert – az öblítőrekesz nem aktív. - Vegye figyelembe a gyártó kezelési jelöléseit.	
1000 1/perc	Extrák: Előmosás, Áztatás, Öblítőstop	Öblítések: 2

Sport mikroszálas	**30 °C – 60 °C**	**legfeljebb 2,5 kg**
Ruhanemű	Mikroszálas sport- és fitneszruházat, pl. mezek, nadrágok és funkcionális aláöltözet	
Tipp	- Ne használjon öblítőszert – az öblítőrekesz nem aktív. - Vegye figyelembe a gyártó kezelési jelöléseit.	
800 1/perc	Extrák: Öblítés plusz, Öblítőstop	Öblítések: 2
Sportcipő	**30 °C – 60 °C**	**legfeljebb 2 pár**
Ruhanemű	Sportcipők (bőrcipő nem), sípcsontvédők és sportszárak	
Tipp	- Ne használjon öblítőszert – az öblítőrekesz nem aktív. - A durva szennyeződést kefével távolítsa el. - Vegye figyelembe a gyártó kezelési jelöléseit. - Szárítógépben való szárításhoz használjon szárítókosarat. - Zárja be a tépőzárakat.	
400 1/perc	Extrák: Előmosás, Előöblítés	Öblítések: 3
Kemény darabok	**hideg – 40 °C**	**legfeljebb 2,5 kg**
Ruhanemű	Mosható műanyag darabok, pl. játékkorongok, kaszinózsetonok, de láncinges kesztyűk stb. is	
Tipp	- A darabokat tegye mosózsákba. - Vegye figyelembe a gyártó kezelési utasításait. - Használjon kímélő mosószert.	
–	Extrák: Előöblítés, Előmosás, Öblítés plusz	Öblítések: 1

Kültéri

Pehely	**30 °C – 60 °C**	**legfeljebb 1 darab**
Ruhanemű	Kültéri kabátok, hálózsákok és más pehelytöltésű textíliák	
Tipp	- Vegye figyelembe a gyártó kezelési jelöléseit. - Ne használjon öblítőszert – az öblítőrekesz nem aktív. - Mosás előtt távolítsa el a levegőt: tömje a darabot szűk mosózsákba, vagy kösse át mosható szalaggal. - A légtelenítés érdekében átnedvesedés után centrifugálás következik.	
1200 1/perc	Extrák: Előöblítés, Öblítés plusz, Öblítőstop	Öblítések: 2

Programáttekintés

Kültéri	**hideg – 40 °C**	**legfeljebb 2,5 kg**
Ruhanemű	Funkcionális textíliák, pl. membrános (Gore-Tex®, SYMPATEX®, WINDSTOPPER® stb.) kültéri kabátok és nadrágok	
Tipp	- Zárja be a tépőzárakat és cipzárakat. - Ne használjon öblítőszert – az öblítőrekesz nem aktív. - A kültéri textíliákat időnként kezelje utólag az Impregnálás programmal. Minden mosás utáni impregnálás nem ajánlott. - A pehelytöltésű darabokat a Pehely programban mossa.	
1000 1/perc	Extrák: Előöblítés, Áztatás, Öblítés plusz, Öblítőstop	Öblítések: 2
Impregnálás	**hideg – 40 °C**	**legfeljebb 2,5 kg**
Ruhanemű	Mikroszálas textíliák, síruházat vagy főként szintetikus szálas asztalnemű utókezelésére	
Tipp	- Töltse az impregnálószert az öblítőrekeszbe. - A darabok legyenek frissen mosottak és centrifugáltak vagy szárítottak. - Az optimális hatás érdekében kezelje a darabokat hővel: szárítsa szárítógépben, vagy vasalja ki.	
1000 1/perc	Extrák: Öblítőstop	Öblítések: 1

Tájékoztató magyar fordítás a Miele német nyelvű dokumentuma alapján – eltérés esetén az eredeti az irányadó.

Wellness/fodrászat

Törölközők	**hideg – 40 °C**	**legfeljebb 5,0 kg**
Ruhanemű	Enyhén szennyezett pamut frottírruha	
Tipp	Sötét színű textíliáknál használjon színes mosószert.	
1400 1/perc		Öblítések: 2
Törölközők plusz	**40 °C – 80 °C**	**legfeljebb 5,0 kg**
Ruhanemű	Erősebben szennyezett pamut frottírruha	
Tipp	Sötét színű textíliáknál használjon színes mosószert.	
1400 1/perc	Extrák: Előmosás	Öblítések: 2
Kendők	**hideg – 30 °C**	**legfeljebb 1,5 kg**
Ruhanemű	Enyhén szennyezett, szintetikus szálas fodrászkendők	
Tipp	Különösen jó öblítési eredményhez válassza az Öblítés plusz extrát	
600 1/perc	Extrák: Öblítés plusz	Öblítések: 2

Programáttekintés

Szálloda

Ágynemű	**40 °C – 90 °C**	**legfeljebb 6,0 kg**
Ruhanemű	Pamut vagy kevertszálas ágynemű	
Tipp	- Az indítás után mindig áztatás történik. - Színes textíliáknál használjon színes mosószert. - A Vasalásra előkészítés extra választásához a centrifugálási fordulatszámot 1200 1/percre vagy alá kell csökkenteni.	
1400 1/perc	Extrák: Előmosás, Áztatás, Öblítés plusz, Vasalásra előkészítés	Öblítések: 2
Asztalnemű	**40 °C – 75 °C**	**legfeljebb 3,0 kg**
Ruhanemű	Pamut, len vagy kevertszálas asztalterítők és szalvéták	
Tipp	- Makacs szennyeződésnél válassza az Előmosást, és adjon hozzá enzimes előmosószert. - Az indítás után mindig áztatás történik.	
1200 1/perc	Extrák: Előmosás, Öblítés plusz, Áztatás, Intenzív, Vasalásra előkészítés, Öblítőstop, Keményítőstop	Öblítések: 2
Konyhai textíliák	**60 °C – 85 °C**	**legfeljebb 6,0 kg**
Ruhanemű	Pamut vagy len konyhai textíliák, pl. szakácskabátok, szakácsnadrágok, konyharuhák, tisztítókendők	
Tipp	- Makacs szennyeződésnél válassza az Előmosást, és adjon hozzá enzimes előmosószert. - A főmosás előtt előöblítés történik.	
1400 1/perc	Extrák: Előmosás, Áztatás, Intenzív	Öblítések: 3

Tájékoztató magyar fordítás a Miele német nyelvű dokumentuma alapján – eltérés esetén az eredeti az irányadó.

Lakástextíliák

Függöny, kímélő	**hideg – 40 °C**	**legfeljebb 2,0 kg**
Ruhanemű	A gyártó által gépben moshatónak jelölt függönyök	
Tipp	Gyűrődésre hajlamos függönyöknél kapcsolja ki a centrifugálást.	
600 1/perc	Extrák: Előmosás, Öblítés plusz, Öblítőstop	Öblítések: 2
Függöny	**hideg – 40 °C**	**legfeljebb 2,0 kg**
Ruhanemű	A gyártó által gépben moshatónak jelölt sötétítő- és dekorfüggönyök	
Tipp	Gyűrődésre hajlamos függönyöknél csökkentse vagy kapcsolja ki a centrifugálást.	
800 1/perc	Extrák: Előmosás, Előöblítés, Öblítőstop	Öblítések: 3
Pehely ágynemű	**40 °C – 75 °C**	**1 paplan**
Ruhanemű	Pehelytöltésű paplanok	
Tipp	- Vegye figyelembe a kezelési címkét. - Mosás előtt távolítsa el a levegőt: tömje a darabot szűk mosózsákba, vagy kösse át mosható szalaggal. - A légtelenítés érdekében átnedvesedés után centrifugálás következik.	
1400 1/perc	Extrák: Áztatás, Öblítés plusz, Öblítőstop	Öblítések: 2
Szintetikus ágynemű	**40 °C – 75 °C**	**legfeljebb 6,0 kg vagy 1 paplan**
Ruhanemű	Mikroszálas ágynemű és szintetikus töltetű paplanok	
Tipp	- Vegye figyelembe a kezelési címkét. - Használjon folyékony mosószert.	
800 1/perc	Extrák: Előmosás, Áztatás, Öblítés plusz, Öblítőstop	Öblítések: 2

Programáttekintés

Párna	**hideg – 60 °C**	**1–2 párna***
Ruhanemű	Mosható, pehely- vagy szintetikus töltetű párnák	
Tipp	- Vegye figyelembe a kezelési címkét. - Mosás előtt távolítsa el a levegőt: tömje a darabot szűk mosózsákba, vagy kösse át mosható szalaggal. - A légtelenítés érdekében átnedvesedés után centrifugálás következik.	
1400 1/perc	Extrák: Előmosás	Öblítések: 3
Takarók	**40 °C – 75 °C**	**legfeljebb 3,0 kg**
Ruhanemű	Szintetikus vagy gyapjú takarók, pl. ágytakarók	
Tipp	Kíméletes mosóprogram érzékeny töltetű takarókhoz.	
800 1/perc	Extrák: Előöblítés, Öblítőstop	Öblítések: 3

* 1 párna (80 x 80 cm) vagy 2 párna (40 x 80 cm)

Munkaruházat

Olaj/zsír speciál	**60 °C – 90 °C**	**legfeljebb 6,0 kg**
Ruhanemű	Pamut vagy kevertszálas munkaköpenyek, -kabátok, sapkák, tisztítókendők	
Tipp	- Erősebb szennyezettségnél kapcsolja be az előmosást. - A mosóhatás javítására használjon speciális mosószert.	
1400 1/perc	Extrák: Előmosás, Áztatás, Intenzív, Öblítés plusz, Öblítőstop	Öblítések: 2
Por/liszt speciál	**40 °C – 90 °C**	**legfeljebb 6,0 kg**
Ruhanemű	Porral vagy liszttel szennyezett pamut vagy kevertszálas munkaruha, takaró- és tisztítókendők	
Tipp	- Nagyon erős szennyezettségnél válassza hozzá az előöblítést. - Makacs szennyeződésnél kapcsolja be az előmosást.	
1400 1/perc	Extrák: Előmosás, Előöblítés, Áztatás, Intenzív, Öblítés plusz, Öblítőstop	Öblítések: 2
Intenzív mosás	**40 °C – 90 °C**	**legfeljebb 6,0 kg**
Ruhanemű	Erősen szennyezett pamut, len vagy kevertszálas munkaruha	
Tipp	A magas vízszint különösen jó mosó- és öblítőhatást biztosít.	
1400 1/perc	Extrák: Előmosás, Áztatás, Öblítés plusz, Öblítőstop	Öblítések: 2

Fertőtlenítés RKI

Fertőtl. RKI	**85 °C / 15 perc**	**legfeljebb 6,0 kg**
Ruhanemű	Pamut, len vagy kevertszálas textíliák	
Tipp	- Termikus fertőtlenítés 15 perces tartási idővel, 85 °C. - Egyfürdős fertőtlenítési eljárás. - Az öblítőrekeszen keresztül nincs vízbevezetés.	
1400 1/perc	Extrák: Áztatás	Öblítések: 2

Programáttekintés

Fertőtl. RKI	70 °C / 10 perc	legfeljebb 6,0 kg
Ruhanemű	Szín szerint válogatott, fertőtlenítésre alkalmas pamut vagy kevertszálas textíliák.	
Tipp	- Kemotermikus fertőtlenítés 10 perces tartási idővel, 70 °C-on. - Egyfürdős fertőtlenítési eljárás. - RKI-listás mosószert használjon. - Az öblítőrekeszen keresztül nincs vízbevezetés.	
1400 1/perc	Extrák: Áztatás	Öblítések: 3
Fertőtl. RKI	**60 °C / 20 perc**	**legfeljebb 6,0 kg**
Ruhanemű	Szín szerint válogatott, fertőtlenítésre alkalmas pamut vagy kevertszálas textíliák.	
Tipp	- Kemotermikus fertőtlenítés 20 perces tartási idővel, 60 °C-on. - Egyfürdős fertőtlenítési eljárás. - RKI-listás mosószert használjon. - Az öblítőrekeszen keresztül nincs vízbevezetés.	
1400 1/perc	Extrák: Áztatás	Öblítések: 3
Fertőtl. RKI	**40 °C / 20 perc**	**legfeljebb 6,0 kg**
Ruhanemű	Szín szerint válogatott, fertőtlenítésre alkalmas pamut vagy kevertszálas textíliák.	
Tipp	- Kemotermikus fertőtlenítés 20 perces tartási idővel, 40 °C-on. - Egyfürdős fertőtlenítési eljárás - RKI-listás mosószert használjon. - Az öblítőrekeszen keresztül nincs vízbevezetés.	
1400 1/perc	Extrák: Áztatás	Öblítések: 3

Tájékoztató magyar fordítás a Miele német nyelvű dokumentuma alapján – eltérés esetén az eredeti az irányadó.

Sluice (HTM 01-04)

Ez a programcsomag csak lefolyószelepes mosógépeken érhető el.

Sluice High (erős)	**71 °C**	**legfeljebb 3,5 kg**
Ruhanemű	Erősen szennyezett pamut, len vagy kevertszálas ruha, pl. pelenkák	
Tipp	- A kétszeri előöblítés eltávolítja a durva szennyeződést. - Az előmosás további szennyeződést old fel és távolít el a főmosás előtt. - A centrifugálási fordulatszám nem módosítható.	
1400 1/perc		Öblítések: 3
Sluice Low (kíméletes)	**65 °C**	**legfeljebb 3,5 kg**
Ruhanemű	Erősen szennyezett pamut, len vagy kevertszálas ruha, pl. pelenkák	
Tipp	- A kétszeri előöblítés eltávolítja a durva szennyeződést. - Az előmosás további szennyeződést old fel és távolít el a főmosás előtt. - A centrifugálási fordulatszám nem módosítható.	
1400 1/perc		Öblítések: 3

Fertőtlenítés I

Fertőtlenítés	**85 °C / 15 perc**	**legfeljebb 6,0 kg**
Ruhanemű	Pamut, len vagy kevertszálas textíliák	
Tipp	- Termikus fertőtlenítés 15 perces tartási idővel, 85 °C. - Az öblítőrekeszen keresztül nincs vízbevezetés.	
1400 1/perc	Extrák: Előmosás, Előöblítés, Öblítés plusz	Öblítések: 2

Programáttekintés

Fertőtlenítés	70 °C / 10 perc	legfeljebb 6,0 kg
Ruhanemű	Szín szerint válogatott, fertőtlenítésre alkalmas pamut vagy kevertszálas textíliák.	
Tipp	- Kemotermikus fertőtlenítés 10 perces tartási idővel, 70 °C-on. - Az öblítőrekeszen keresztül nincs vízbevezetés.	
1400 1/perc	Extrák: Előmosás, Előöblítés, Öblítés plusz	Öblítések: 2

Fertőtlenítés	60 °C / 20 perc	legfeljebb 6,0 kg
Ruhanemű	Szín szerint válogatott, fertőtlenítésre alkalmas pamut vagy kevertszálas textíliák.	
Tipp	- Kemotermikus fertőtlenítés 20 perces tartási idővel, 60 °C-on. - Az öblítőrekeszen keresztül nincs vízbevezetés.	
1400 1/perc	Extrák: Előmosás, Előöblítés, Öblítés plusz	Öblítések: 2

Fertőtlenítés	40 °C / 20 perc	legfeljebb 6,0 kg
Ruhanemű	Szín szerint válogatott, fertőtlenítésre alkalmas pamut vagy kevertszálas textíliák.	
Tipp	- Kemotermikus fertőtlenítés 20 perces tartási idővel, 40 °C-on. - Az öblítőrekeszen keresztül nincs vízbevezetés. - A különösen kíméletes mosási eljárásnak köszönhetően érzékenyebb textíliák is moshatók ebben a programban.	
1400 1/perc	Extrák: Előmosás, Előöblítés, Öblítés plusz	Öblítések: 2

Fertőtlenítés II

Fertőtlenítés	80 °C / 10 perc	legfeljebb 6,0 kg
Ruhanemű	Pamut, len vagy kevertszálas textíliák	
Tipp	- Termikus fertőtlenítés 10 perces tartási idővel, 80 °C. - Az öblítőrekeszen keresztül nincs vízbevezetés.	
1400 1/perc	Extrák: Előmosás, Előöblítés, Öblítés plusz	Öblítések: 2

Tájékoztató magyar fordítás a Miele német nyelvű dokumentuma alapján – eltérés esetén az eredeti az irányadó.

Fertőtlenítés	**75 °C / 10 perc**	**legfeljebb 6,0 kg**
Ruhanemű	Pamut, len vagy kevertszálas textíliák	
Tipp	- Termikus fertőtlenítés 10 perces tartási idővel, 75 °C. - Az öblítőrekeszen keresztül nincs vízbevezetés.	
1400 1/perc	Extrák: Előmosás, Előöblítés, Öblítés plusz	Öblítések: 2
Fertőtlenítés	**70 °C / 17 perc**	**legfeljebb 6,0 kg**
Ruhanemű	Pamut- vagy kevertszálas textíliák	
Tipp	- Termikus fertőtlenítés 17 perces tartási idővel, 70 °C. - Az öblítőrekeszen keresztül nincs vízbevezetés.	
1400 1/perc	Extrák: Előmosás, Előöblítés, Öblítés plusz	Öblítések: 2
Fogorvosi rendelői ruházat	**60 °C / 60 perc**	**legfeljebb 6,0 kg**
Ruhanemű	Szín szerint válogatott, fertőtlenítésre alkalmas pamut vagy kevertszálas textíliák.	
Tipp	- Kemotermikus fertőtlenítés 60 perces tartási idővel, 60 °C-on. - Az öblítőrekeszen keresztül nincs vízbevezetés.	
1400 1/perc	Extrák: Előmosás, Előöblítés, Öblítés plusz	Öblítések: 2
Fertőtlenítés 71 °C	**71 °C**	**legfeljebb 3,5 kg**
Ruhanemű	Szín szerint válogatott, fertőtlenítésre alkalmas pamut vagy kevertszálas textíliák.	
Tipp	- Fertőtlenítés 3 perces tartási idővel, 71 °C-on. - A centrifugálási fordulatszám nem módosítható.	
1400 1/perc	Extrák: Előmosás, Előöblítés	Öblítések: 3
Fertőtlenítés 65 °C	**65 °C**	**legfeljebb 3,5 kg**
Ruhanemű	Szín szerint válogatott, fertőtlenítésre alkalmas pamut vagy kevertszálas textíliák.	
Tipp	- Fertőtlenítés 10 perces tartási idővel, 65 °C-on. - A centrifugálási fordulatszám nem módosítható.	
1400 1/perc	Extrák: Előmosás, Előöblítés	Öblítések: 3

Programáttekintés

MRSA	**40 °C**	**legfeljebb 3,5 kg**
Ruhanemű	Szín szerint válogatott, fertőtlenítésre alkalmas könnyen kezelhető textíliák.	
Tipp	- Az MRSA elleni fertőtlenítőszert tegye az öblítőrekeszbe. - A centrifugálási fordulatszám nem módosítható.	
1000 1/perc		Öblítések: 3

WetCare

WetCare sensitive	**hideg – 30 °C**	**legfeljebb 3,5 kg**
Ruhanemű	Nem mosható, a megfelelő kezelési jellel ellátott felsőruházat, pl. öltönyök, kosztümök	
Tipp	- A mosás után kikészítőfürdő következik. - A kikészítéshez folyékony appretúrát használjon, a szert az öblítőrekeszen keresztül adagolja.	
1100 1/perc	Extrák: Öblítőstop	Öblítések: 1
WetCare selyem	**hideg – 30 °C**	**legfeljebb 2,5 kg**
Ruhanemű	Nem mosható, gyűrődésre hajlamos vagy selyem textíliák	
Tipp	- A mosás után kikészítőfürdő következik. - A kikészítéshez folyékony appretúrát használjon, a szert az öblítőrekeszen keresztül adagolja.	
600 1/perc	Extrák: Öblítőstop	Öblítések: 1
WetCare intenzív	**30 °C – 40 °C**	**legfeljebb 3,5 kg**
Ruhanemű	Erősebben szennyezett, nem mosható felsőruházat	
Tipp	- A mosás után kikészítőfürdő következik. - A kikészítéshez folyékony appretúrát használjon, a szert az öblítőrekeszen keresztül adagolja.	
1100 1/perc	Extrák: Előmosás, Öblítőstop	Öblítések: 2
WetCare fertőtlenítés	**40 °C**	**legfeljebb 3,5 kg**
Ruhanemű	Nem mosható, a megfelelő kezelési jellel ellátott felsőruházat Ⓦ	
Tipp	- A textíliák mosása és fertőtlenítése (40 °C, 20 perc).	
1100 1/perc	Extrák: Előmosás	Öblítések: 2

Tájékoztató magyar fordítás a Miele német nyelvű dokumentuma alapján – eltérés esetén az eredeti az irányadó.

WetCare higiénia	**20 °C – 30 °C**	**legfeljebb 3,5 kg**
Ruhanemű	Érzékeny textíliák, pl. felsőruházat	
Tipp	- A textíliák mosása, majd fertőtlenítése öblítéskor, fertőtlenítőszer hozzáadásával.	
1100 1/perc	Extrák: Öblítőstop	Öblítések: 2

Programáttekintés

Különleges programok

5 különleges programot állíthat össze egyedileg, szabadon választható programnévvel. Jegyezze be őket a táblázatokba.

Töltet: legfeljebb 6,0 kg

Példa: Intenzív plusz
- Intenzív előmosás
- Intenzív mosás, 90 °C
- 1. öblítés
- 2. öblítés
- 3. öblítés
- Kikészítés
- Centrifugálás, 1400 1/perc

(1)
-
-
-
-
-
-
-

(2)
-
-
-
-
-
-
-

(3)
-
-
-
-
-
-
-

(4)
-
-
-
-
-
-
-

(5)
-
-
-
-
-
-
-

Az 5 különleges program gyárilag előre programozott, lásd „Felügyeleti szint” fejezet.

Extrák

A mosóprogramok extrákkal egészíthetők ki.

Nem minden extra választható minden mosóprogramhoz. Ha egy extra nem jelenik meg, az az adott mosóprogramhoz nem engedélyezett.

Extrák kiválasztása

- Érintse meg az Extrák érintőgombot.
- Válasszon egyet vagy többet a felkínált extrák közül.
- Erősítse meg az érintőgombbal OK, ha több extra közül lehet választani.

Előmosás

Erősen szennyezett ruhához előmosás választható. A durva szennyeződés feloldódik, és a főmosás előtt eltávolításra kerül.

Előöblítés

A ruhát a főmosás előtt kiöblíti, hogy eltávolítsa a nagyobb mennyiségű szennyeződést, pl. port, homokot.

Öblítés plusz

Különösen jó öblítési eredményhez további öblítés kapcsolható be.

Áztatás

Különösen erősen szennyezett, fehérjetartalmú foltos textíliákhoz. Az áztatási idő 10 perc.

Intenzív

Különösen erősen szennyezett, strapabíró ruhához. Az erősebb mosómechanika és a több fűtőenergia növeli a tisztítóhatást.

Víz plusz

Mosáskor és öblítéskor a vízszint megemelkedik.

Vasalásra előkészítés

A gyűrődés csökkentése érdekében a ruhát a program végén kisimítja. Optimális eredményhez csökkentse a maximális töltetet 50%-kal; kisebb töltet javítja az eredményt.

A textíliáknak szárítógépben száríthatónak és vasalhatónak kell lenniük.

Öblítőstop

A ruha az utolsó öblítés után a vízben marad. Ez csökkenti a gyűrődést, ha a ruhát nem veszik ki azonnal a program vége után.

Keményítőstop

Az utolsó öblítés előtt a víz leürül, és a program megáll. Az előkészített keményítőt közvetlenül a mosódobba kell tenni. A program a Start/Stop érintőgombbal folytatódik.

A programlefutás különlegességei

Centrifugálás

Végcentrifugálási fordulatszám

Program kiválasztásakor a kijelzőn mindig a mosóprogram maximális centrifugálási fordulatszáma jelenik meg.

A végcentrifugálás fordulatszáma csökkenthető.

A programáttekintésben megadott maximális végcentrifugálási fordulatszámnál nagyobb azonban nem választható.

Gyűrődésgátlás

A dob a program vége után még legfeljebb 30 percig mozog a gyűrődés elkerülése érdekében. A mosógép bármikor kinyitható.

Egyes programoknál a program vége után nincs gyűrődésgátlás.

Öblítési centrifugálás

A ruhát a főmosás után és az öblítések között centrifugálja. A végcentrifugálás fordulatszámának csökkentésekor szükség esetén az öblítési centrifugálás fordulatszáma is csökken.

Az öblítési és a végcentrifugálás kikapcsolása

- Válassza a
  0 fordulatszám programbeállítást.

Az utolsó öblítés után a víz leürül, és bekapcsol a gyűrődésgátlás.

Tájékoztató magyar fordítás a Miele német nyelvű dokumentuma alapján – eltérés esetén az eredeti az irányadó.

Fizetőkészülékes üzemben a program megszakítása vagy módosítása nem lehetséges.

Ha a mosógépet futó program közben kikapcsolják, a készenléti funkció 15 perc után sem kapcsolja ki teljesen. A dobban még víz lehet, ezért a biztonsági funkciók továbbra is aktívak.

Program módosítása

A program az indítás után nem módosítható.

Másik program választásához meg kell szakítania az elindított programot.

A mosógép bekapcsolása áramkimaradás után

Ha mosás közben a mosógépet a be-/kikapcsoló gombbal kikapcsolják, a program megszakad.

- Kapcsolja vissza a mosógépet a be-/kikapcsoló gombbal.
- Vegye figyelembe a kijelzőn megjelenő üzenetet.
- Érintse meg a Start/Stop gombot.

Ha áramkimaradás miatt szakad meg a tápellátás, a program megszakad.

- Az áram visszatérése után erősítse meg a kijelzőn megjelenő üzenetet OK-val.
- Érintse meg a Start/Stop gombot.

A program folytatódik.

Program megszakítása

A mosóprogramot az indítás után bármikor megszakíthatja.

- Érintse meg a Start/Stop érintőgombot.

A kijelzőn megjelenik:

i Megszakítja a programot?

- Válassza az igen lehetőséget.

A kijelzőn megjelenik:

Program megszakítva.

A mosógép leszivattyúzza a mosólevet.

- Várjon, amíg az ajtó kiold.
- Húzza ki az ajtót.
- Vegye ki a ruhát.

A programlefutás módosítása

Ruha hozzáadása/kivétele

A program indítása utáni első percekben ruhát tehet be vagy vehet ki.

Ha a dobban 55 °C feletti a hőmérséklet, az ajtóretesz aktív marad, és csak a hőmérséklet 55 °C alá csökkenése után old ki.



- Érintse meg a Ruha hozzáadása érintőgombot.

Ha a Ruha hozzáadása már nem látható a kijelzőn, ruha már nem tehető be.

A mosóprogram megáll, és az ajtó kiold.

⚠ A mosószer marási sérülést okozhat. Ruha hozzáadásakor vagy kivételekor érintkezhet a mosószerrel, különösen külső adagolás esetén. Óvatosan nyúljon a dobba. Ha a mosólé a bőrére került, azonnal öblítse le bő langyos vízzel.

- Húzza ki az ajtót.
- Tegyen be ruhát, vagy vegye ki az egyes darabokat.
- Csukja be az ajtót.
- Érintse meg a Start/ Stop érintőgombot.

A mosóprogram folytatódik.

Tájékoztató magyar fordítás a Miele német nyelvű dokumentuma alapján – eltérés esetén az eredeti az irányadó.

⚠ Áramütés veszélye a hálózati feszültség miatt. Tisztítási és karbantartási munkát csak feszültségmentes készüléken szabad végezni. Válassza le a mosógépet az elektromos hálózatról.

A ház és a kezelőpanel tisztítása

⚠ Tisztítószerek okozta károsodás.
Az oldószertartalmú tisztítók, súrolószerek, üveg- vagy általános tisztítók károsíthatják a műanyag felületeket és más alkatrészeket. Ezeket a tisztítószereket ne használja.

⚠ Behatoló víz okozta károsodás. A vízsugár nyomása miatt víz juthat a mosógépbe, és károsíthatja az alkatrészeket. Ne permetezze le a mosógépet vízsugárral.

- A házat és a kezelőpanelt enyhe tisztítószerrel vagy szappanos vízzel tisztítsa, majd puha kendővel törölje szárazra.

A mosószer-adagoló fiók tisztítása

Az alacsony mosási hőmérséklet és a folyékony mosószerek használata kedvez a mosószer-adagoló fiók elcsírásodásának.

- Higiéniai okokból rendszeresen tisztítsa meg a teljes mosószer-adagoló fiókot.

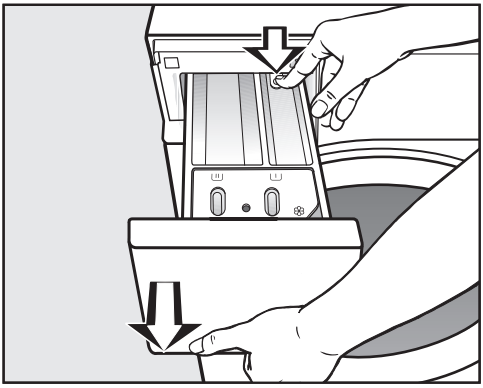

- Húzza ki a mosószer-adagoló fiókot ütközésig, nyomja meg a kioldógombot, és vegye ki a fiókot.
- Tisztítsa meg a mosószer-adagoló fiókot meleg vízzel.

- A dobot és a készülék többi nemesacél részét megfelelő nemesacél-tisztítóval tisztítsa.

Tisztítás és ápolás

A szívószifon és a csatorna tisztítása

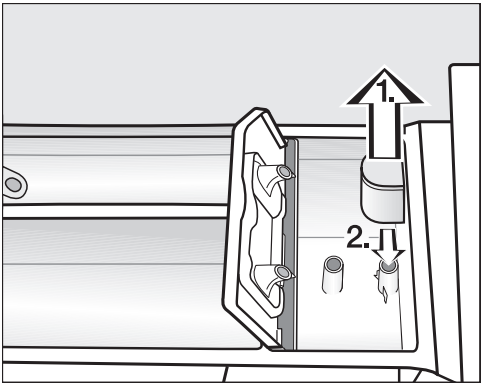

- Húzza ki a szívószifont a rekeszből, és tisztítsa meg folyó meleg víz alatt. Tisztítsa meg azt a csövet is, amelyre a szívószifon rá van húzva.

- Helyezze vissza a szívószifont a helyére.

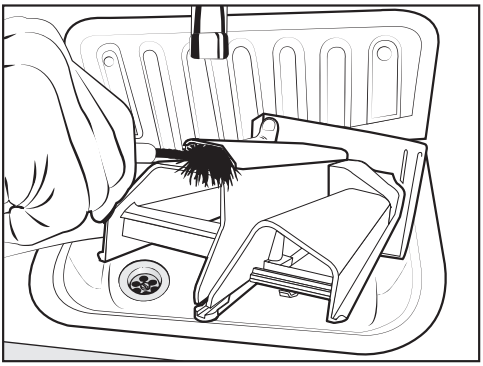

A mosószer-adagoló fiók helyének tisztítása

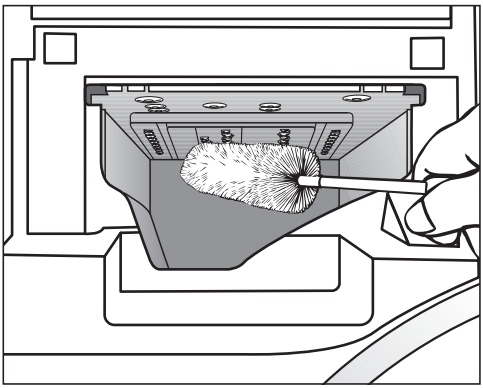

- Palackmosó kefével távolítsa el a mosószer-maradványokat és vízkőlerakódásokat a mosószer-adagoló fiók bemosófúvókáiról.
- Helyezze vissza a mosószer-adagoló fiókot.

Tipp: hagyja résnyire nyitva a mosószer-adagoló fiókot, hogy kiszáradhasson.

- Tisztítsa meg az öblítőcsatornát meleg vízzel és kefével.

Tájékoztató magyar fordítás a Miele német nyelvű dokumentuma alapján – eltérés esetén az eredeti az irányadó.

A dob, az üst és a lefolyórendszer tisztítása

A legalább 60 °C-os mosóprogramok és az univerzális mosószerek rendszeres használatával megelőzheti a mosógép esetleges elcsírásodását.

Rendszeresen futtassa a Géptisztítás programot, különösen alacsony hőmérsékletű mosóprogramok gyakori használata esetén.

Optimális eredményt gépi tisztítószerrel érhet el; helyette por alakú univerzális mosószer is használható.

- Indítsa el a Géptisztítás programot.
- A gépi tisztítószert vagy az univerzális mosószert adagolja közvetlenül a dobba.
- **Ne tegyen be ruhát; a tisz-**
  títás üres dobbal történik.
- A program vége után ellenőrizze a belső dobot, és távolítsa el a megmaradt durva szennyeződést.

Fertőtlenítő programok gyakori használata esetén rendszeresen futtassa a Géptisztítás programot.

A tömítőgyűrű tisztítása

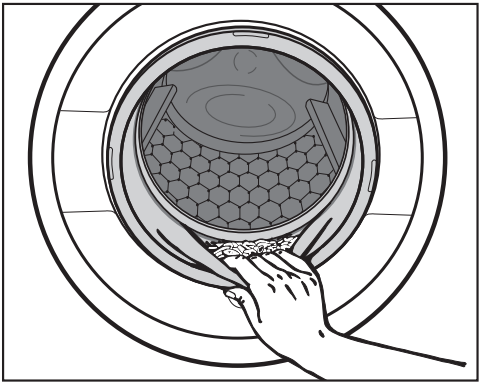

- Ellenőrizze, nincs-e idegen tárgy a tömítőgyűrű redőjében.
- Tisztítsa meg a tömítőgyűrűt és annak belső redőjét nedves kendővel.

Tipp: hagyja résnyire nyitva az ajtót, hogy a dob kiszáradhasson.

Tisztítás és ápolás

A vízbevezető szűrők tisztítása

A mosógép a vízbevezető szelepek védelmére szűrőkkel rendelkezik. Ezeket kb. 6 havonta ellenőrizze; a vízhálózat gyakori kimaradása esetén ez az időköz rövidebb lehet.

A befolyótömlőkben lévő szűrők tisztítása

- Zárja el a vízcsapot.
- Csavarja le a befolyótömlőt a vízcsapról.

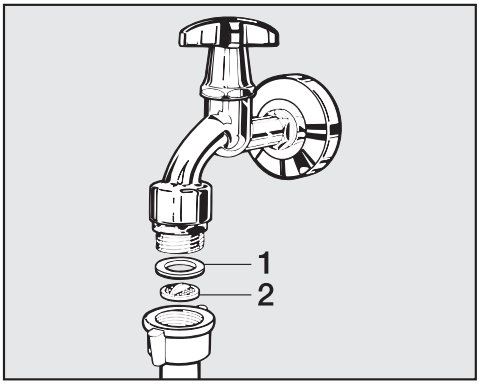

- **Húzza ki a gumitömítést** (1) a vezetőjéből.
- Fogja meg a műanyag szűrő (2) kengyelét kombinált vagy hegyes fogóval, és húzza ki a szűrőt.
- Tisztítsa meg a műanyag szűrőt.
- A visszaszerelés fordított sorrendben történik.

Ügyeljen arra, hogy a csavarzatnál ne szivárogjon víz; húzza utána a csavarzatot.

A vízbevezető szelepek bemeneti csonkjában lévő szűrők tisztítása

- Fogóval óvatosan csavarja le a bordázott műanyag anyát a bemeneti csonkról.

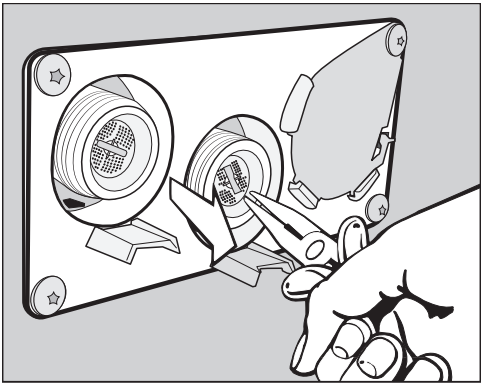

- Hegyes fogóval húzza ki a szűrőt a kengyelénél fogva, és tisztítsa meg. A visszaszerelés fordított sorrendben történik.

Tisztítás után helyezze vissza a szennyfogó szűrőket.

Tájékoztató magyar fordítás a Miele német nyelvű dokumentuma alapján – eltérés esetén az eredeti az irányadó.

A mindennapi üzem során előforduló zavarok és hibák többségét maga is elháríthatja. Sok esetben időt és pénzt takaríthat meg, mert nem kell a szervizt hívnia.

Az alábbi táblázatok segítenek az üzemzavar vagy hiba okának megtalálásában és elhárításában.

Nem indítható mosóprogram

Probléma	Ok és elhárítás
A kijelző sötét marad, a Start/Stop érintőgomb nem világít és nem pulzál.	A mosógép nem kap áramot. ■ Ellenőrizze, be van-e kapcsolva a mosógép. ■ Ellenőrizze, csatlakozik-e a mosógép az elektromos hálózatra, és rendben van-e az épület biztosítéka. ■
	A mosógép energiatakarékosságból automatikusan kikapcsolt. ■ Kapcsolja vissza a mosógépet a be-/kikapcsoló gombbal. ⏻
A kijelzőn megjelenik: **i** Az ajtó nem reteszelhető. Hívja a szervizt.	Az ajtó nincs megfelelően bezárva; az ajtóretesz nem tudott bekattanni. ■ Csukja be újra az ajtót. ■ Indítsa újra a programot. Ha a hibaüzenet ismét megjelenik, hívja a szervizt.
A Centrifugálás program kiválasztásakor a program nem indul.	Az első üzembe helyezés nem történt meg. ■ Végezze el az első üzembe helyezést az azonos című fejezetben leírtak szerint.
A kijelző sötét, a Start/Stop érintőgomb lassan pulzál.	A kijelző energiatakarékosságból automatikusan kikapcsol. ■ Érintsen meg egy gombot; a kijelző visszakapcsol.

Mi a teendő, ha ...

Programmegszakítás és hibaüzenet

Probléma	Ok és elhárítás
Vízelvezetési hiba. Tisztítsa meg a mosószűrőt és a szivattyút. Ellenőrizze a lefolyótömlőt.	A vízelvezetés elzáródott vagy akadályozott. A lefolyótömlő túl magasan van. ■ Tisztítsa meg a mosószűrőt és a leeresztőszivattyút. ■ A maximális szivattyúzási magasság 1 m.
Vízbevezetési hiba. Nyissa ki a vízcsapot.	A vízbevezetés elzárt vagy akadályozott. ■ Ellenőrizze, elég nyitva van-e a vízcsap, és nincs-e megtörve a befolyótömlő. ■
	Túl alacsony a víznyomás. ■ Kapcsolja be az Alacsony víznyomás beállítást (lásd „Felügyeleti szint” fejezet, „Alacsony víznyomás” rész).
	A vízbevezetés szűrői eltömődtek. ■ Tisztítsa meg a szűrőket (lásd „Tisztítás és ápolás” fejezet, „A vízbevezető szűrők tisztítása” rész).
Waterproof reakció	A vízvédelmi rendszer működésbe lépett. ■ Zárja el a vízcsapot, és hívja a szervizt. ■
A fertőtlenítési hőmérséklet nem teljesült.	A fertőtlenítő program során nem érte el a szükséges hőmérsékletet. ■ **A mosógép nem végezte el szabá-**lyosan a fertőtlenítést. Indítsa újra a programot. ■
F hiba. Ha a gép újraindítása nem segít, hívja a szervizt.	Hiba lépett fel. ■ Válassza le a mosógépet az elektromos hálózatról. ■ **Várjon legalább 2 percet, mielőtt a** mosógépet újra a hálózatra csatlakoztatja. ■ Kapcsolja be újra a mosógépet. ■ Indítsa újra a programot. Ha a hibaüzenet ismét megjelenik, hívja a szervizt.

Tájékoztató magyar fordítás a Miele német nyelvű dokumentuma alapján – eltérés esetén az eredeti az irányadó.

A kijelzőn hibaüzenet látható1

Probléma	Ok és elhárítás
i Adagolótartály üres	A külső adagolás egyik mosószertartálya kiürült. ■ Töltse fel a mosószertartályokat.
i Higiéniai info: indítson legalább 60 °C-os vagy „Géphigiénia” programot	A legutóbbi mosáskor 60 °C alatti mosóprogramot vagy a Szivattyúzás/centrifugálás programot választották. ■ Indítson legalább 60 °C-os programot vagy a Géphigiénia programot.
i Ellenőrizze a melegvíz-bevezetést	A melegvíz-bevezetés elzárt vagy akadályozott. ■ Ellenőrizze, elég nyitva van-e a melegvízcsap, és nincs-e megtörve a befolyótömlő. ■
i A gép már nem csatlakoztatható hálózatra. Hívja a szervizt.	Miele@home ist nicht verfügbar. ■ Kapcsolja ki a mosógépet. ■ Kapcsolja be újra a mosógépet. ■ Ha az üzenet ismét megjelenik, hívja a szervizt. A mosógép tovább használható. ■ Érintse meg az OK érintőgombot.
i Állítsa vízszintbe a mosógépet. A ruha centrifugálása nem optimális	A végcentrifugáláskor a túl nagy kiegyensúlyozatlanság miatt a beállított fordulatszám nem teljesült. ■ Ellenőrizze, függőlegesen áll-e a mosógép. ■ Centrifugálja újra a ruhát.
i A gép szivárog	A mosógép vagy a lefolyószelep szivárog. ■ Zárja el a vízcsapot, és hívja a szervizt. ■

1 A figyelmeztetések a program végén és a mosógép bekapcsolásakor jelennek meg, és az OK érintőgombbal kell nyugtázni őket.

Mi a teendő, ha ...

Nem kielégítő mosási eredmény

Probléma	Ok és elhárítás
A ruha folyékony mosószerrel nem lesz tiszta.	A folyékony mosószerek nem tartalmaznak fehérítőt, így a gyümölcs-, kávé- és teafoltokat nem távolítják el. ■ Használjon fehérítőtartalmú mosóport. A folttisztító sót tegye a főmosás rekeszébe, a folyékony ■ mosószert pedig adagológolyóba. Folyékony mosószert és folttisztító sót soha ne tegyen együtt a ■ mosószer-adagoló fiókba.
A kimosott sötét textíliákon fehér, mosószerszerű maradványok vannak.	A mosószer vízlágyító, vízben oldhatatlan összetevőket (zeolitokat) tartalmaz, amelyek a textíliákra rakódtak. ■ Száradás után próbálja kefével eltávolítani a maradványokat. A jövőben a sötét textíliákat ■ zeolitmentes mosószerrel mossa; a folyékony mosószerek többnyire nem tartalmaznak zeolitot.
A különösen erősen zsíros szennyeződésű textíliák nem lesznek rendesen tiszták.	■ Válasszon előmosásos programot. Az előmosást folyékony mosószerrel végezze, a ■ főmosáshoz továbbra is kereskedelmi mosóport használjon.
	Erősen szennyezett munkaruhához a főmosáshoz speciális, nagy hatékonyságú mosószerek ajánlottak. Érdeklődjön a mosó- és tisztítószer-kereskedelemben.
A kimosott ruhán szürke, rugalmas maradványok (zsírcsomók) tapadnak.	Túl kevés mosószert adagolt, a ruha erősen zsíros (olaj, kenőcs) volt. ■ Az ilyen szennyezett ruhához adagoljon több mosószert, vagy használjon folyékony mosószert. A következő mosás előtt futtasson egy 60 °C-os ■ mosóprogramot folyékony mosószerrel, ruha nélkül.

Tájékoztató magyar fordítás a Miele német nyelvű dokumentuma alapján – eltérés esetén az eredeti az irányadó.

Általános problémák a mosógéppel

Probléma	Ok és elhárítás
A mosógép centrifugáláskor nem áll stabilan.	A készülék lábai nem egyenletesen állnak, és nincsenek ellenanyával rögzítve. ■ Állítsa be stabilan a mosógépet, és rögzítse a lábakat ellenanyával.
Szokatlan szivattyúzási zajok.	Nem hiba. A szivattyúzás elején és végén hallható szörcsögő hang normális.
A mosószer-adagoló fiókban nagyobb mosószer-maradványok maradnak.	A víz áramlási nyomása nem elegendő. ■ Tisztítsa meg a vízbevezető szűrőket.
	A vízlágyítóval együtt használt mosópor hajlamos összeragadni. ■ Tisztítsa meg a mosószer-adagoló fiókot, és a jövőben előbb a mosószert, utána a vízlágyítót tegye a rekeszbe.
Az öblítőszer nem mosódik be teljesen, vagy túl sok víz marad a rekeszben.	A szívószifon nincs megfelelően a helyén, vagy eltömődött. ■ Tisztítsa meg a szívószifont, lásd „Tisztítás és ápolás” fejezet, „A mosószer-adagoló fiók tisztítása” rész.
A kijelző idegen nyelven jelenik meg.	A nyelvi beállítást megváltoztatták. ■ Kapcsolja ki, majd újra be a mosógépet. A kijelzőn a beállított felügyeleti nyelv jelenik meg.
	A felügyeleti nyelvet megváltoztatták. ■ Állítsa be a megszokott nyelvet (lásd „Felügyeleti szint” fejezet, „Nyelv” rész).
A mosógép nem a megszokott módon centrifugálta a ruhát; a ruha még nedves.	A végcentrifugáláskor nagy kiegyensúlyozatlanságot mért, és automatikusan csökkentette a fordulatszámot. ■ Mindig tegyen nagy és kis ruhadarabokat is a dobba, hogy jobb legyen az eloszlás.

Mi a teendő, ha ...

Probléma	Ok és elhárítás
A program végén még folyadék van a kapszulában.	A mosószer-adagoló fiókban lévő kifolyócső, amelyre a kapszula kerül, eltömődött. ■ Tisztítsa meg a csövet.
	Nem hiba. Műszaki okokból kis mennyiségű víz marad a kapszulában.
Az öblítőrekeszben a kapszula mellett víz áll.	A CapDosing érintőgombot nem aktiválták, vagy a legutóbbi mosás után nem vették ki az üres kapszulát. ■ Kapszula következő használatakor aktiválja a CapDosing érintőgombot. Minden mosás után vegye ■ ki és dobja ki a kapszulát.
	A mosószer-adagoló fiókban lévő kifolyócső, amelyre a kapszula kerül, eltömődött. ■ Tisztítsa meg a csövet.
A dob áll, de a program tovább fut.	■ Kapcsolja ki, majd a be-/kikapcsoló gombbal ⏻ újra be a mosógépet, és vegye figyelembe a ■ kijelző üzenetét. ■ Érintse meg a Start/Stop gombot. A dob ismét forog, és a program folytatódik.

Tájékoztató magyar fordítás a Miele német nyelvű dokumentuma alapján – eltérés esetén az eredeti az irányadó.

Az ajtó nem nyílik

Probléma	Ok és elhárítás
Mosás közben az ajtó nem nyitható.	Mosás közben az ajtó reteszelve van. ■ Érintse meg a Start/Stop érintőgombot. ■ Válassza a Program megszakítása vagy a Ruha hozzáadása lehetőséget. Az ajtó kiold, és kihúzható.
	A dobban víz van, és a mosógép nem tud leszivattyúzni. ■ Tisztítsa meg a lefolyórendszert az „Ajtónyitás eltömődött lefolyó és/vagy áramkimaradás esetén” részben leírtak szerint.
A program vége vagy megszakítása után a kijelzőn a Lehűlés vagy Komfortlehűlés felirat látható.	A forrázás elleni védelem érdekében 55 °C feletti mosóléhőmérsékletnél az ajtó nem nyitható. ■ Várjon, amíg a dobban csökken a hőmérséklet, és a kijelzés eltűnik.
A kijelzőn megjelenik: ⚠ Az ajtózár berekadt. Hívja a szervizt.	Az ajtózár beragadt. ■ Hívja a szervizt.

Mi a teendő, ha ...

Ajtónyitás eltömődött lefolyó és/ vagy áramkimaradás esetén

⚠ Áramütés veszélye a hálózati feszültség miatt. Tisztítási és karbantartási munkát csak feszültségmentes készüléken szabad végezni. Válassza le a mosógépet az elektromos hálózatról.

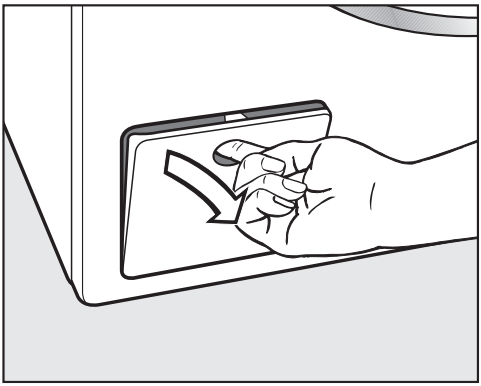

- Nyissa ki a lefolyórendszer fedelét.

A dob kiürítése

... mosólészűrős kivitelnél

- Tegyen egy edényt a fedél alá.

Ne csavarja ki teljesen a mosólészűrőt.

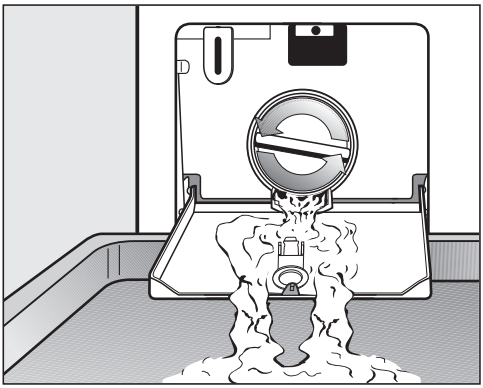

- Lassan csavarja ki a mosólészűrőt, amíg a víz folyni nem kezd.
- A víz elfolyásának megszakításához csavarja vissza a mosólészűrőt.

Eltömődött lefolyó

Ha a lefolyó eltömődött, nagyobb mennyiségű víz (max. 30 l) lehet a mosógépben.

⚠ Forrázásveszély a forró mosólé miatt. Ha nem sokkal előtte magas hőmérsékleten mosott, a kifolyó mosólé forró. Óvatosan engedje le a mosólevet.

Tájékoztató magyar fordítás a Miele német nyelvű dokumentuma alapján – eltérés esetén az eredeti az irányadó.

A mosólészűrő tisztítása

Ha már nem folyik víz:

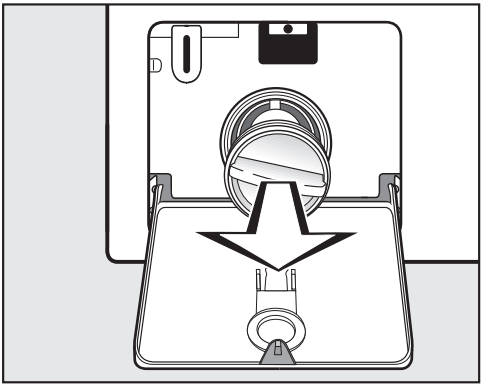

- Csavarja ki teljesen a mosólészűrőt.
- Alaposan tisztítsa meg a mosólészűrőt.

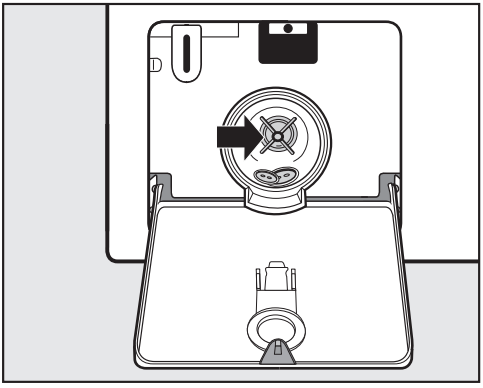

- Ellenőrizze, könnyen forog-e a leeresztő-szivattyú lapátkereke.
- Távolítsa el az idegen tárgyakat (gombok, érmék stb.), és tisztítsa meg a belső teret.
- Helyezze vissza a mosólészűrőt, és csavarja be szorosan.

⚠ Kifolyó víz okozta károsodás. Ha a mosólészűrőt nem helyezik vissza, víz folyik ki a mosógépből. Helyezze vissza a mosólészűrőt, és csavarja be szorosan.

Az ajtó kinyitása

⚠ Sérülésveszély a forgó dob miatt. A még forgó dobba nyúlás jelentős sérülésveszéllyel jár. A ruha kivétele előtt mindig győződjön meg arról, hogy a dob áll.

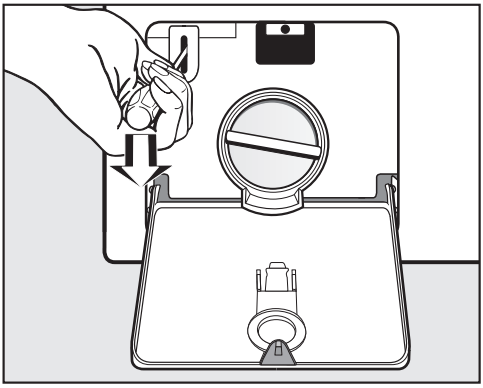

- Csavarhúzóval oldja ki az ajtót.
- Húzza ki az ajtót.

Mi a teendő, ha ...

A dob kiürítése

... lefolyószelepes kivitelnél

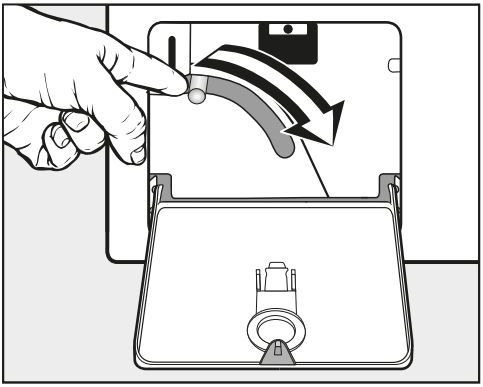

- Nyomja le a vészleeresztő kart, és tartsa lenyomva, amíg már nem folyik víz.

Az ajtó kinyitása

⚠ Sérülésveszély a forgó dob miatt. A még forgó dobba nyúlás jelentős sérülésveszéllyel jár. A ruha kivétele előtt mindig győződjön meg arról, hogy a dob áll.

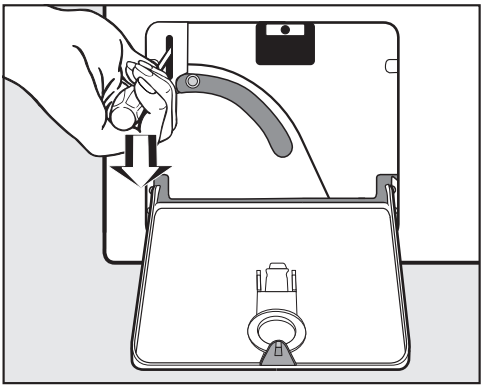

- Csavarhúzóval oldja ki az ajtót.
- Húzza ki az ajtót.

Tájékoztató magyar fordítás a Miele német nyelvű dokumentuma alapján – eltérés esetén az eredeti az irányadó.

Kapcsolat üzemzavar esetén

Ha a hibát nem tudja maga elhárítani, értesítse Miele szakkereskedőjét vagy a Miele szervizt.

Die Telefonnummer des Miele Kundendienstes finden Sie am Ende dieses Dokumentes.

A szerviznek szüksége van a típusjelölésre és a gyári számra; mindkettő az adattáblán található.

Az adattábla nyitott ajtónál a kémlelőablak fölött található.

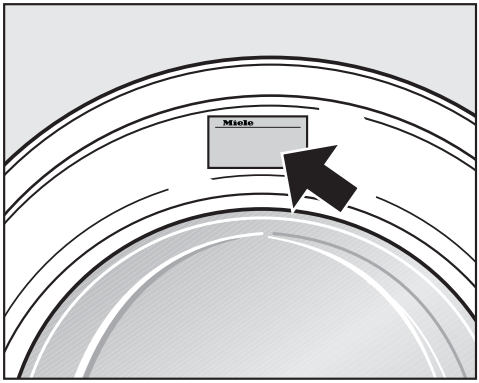

Utólag megvásárolható tartozékok

Ehhez a mosógéphez utólag megvásárolható tartozékok a Miele szakkereskedőknél vagy a Miele szerviznél kaphatók.

Karbantartás

A megelőző karbantartás segíti a zavartalan működést, és elkerülhetővé teszi a felesleges javításokat.

A Miele rendszeres karbantartást javasol a Miele szerviz által.

Telepítés

Elölnézet

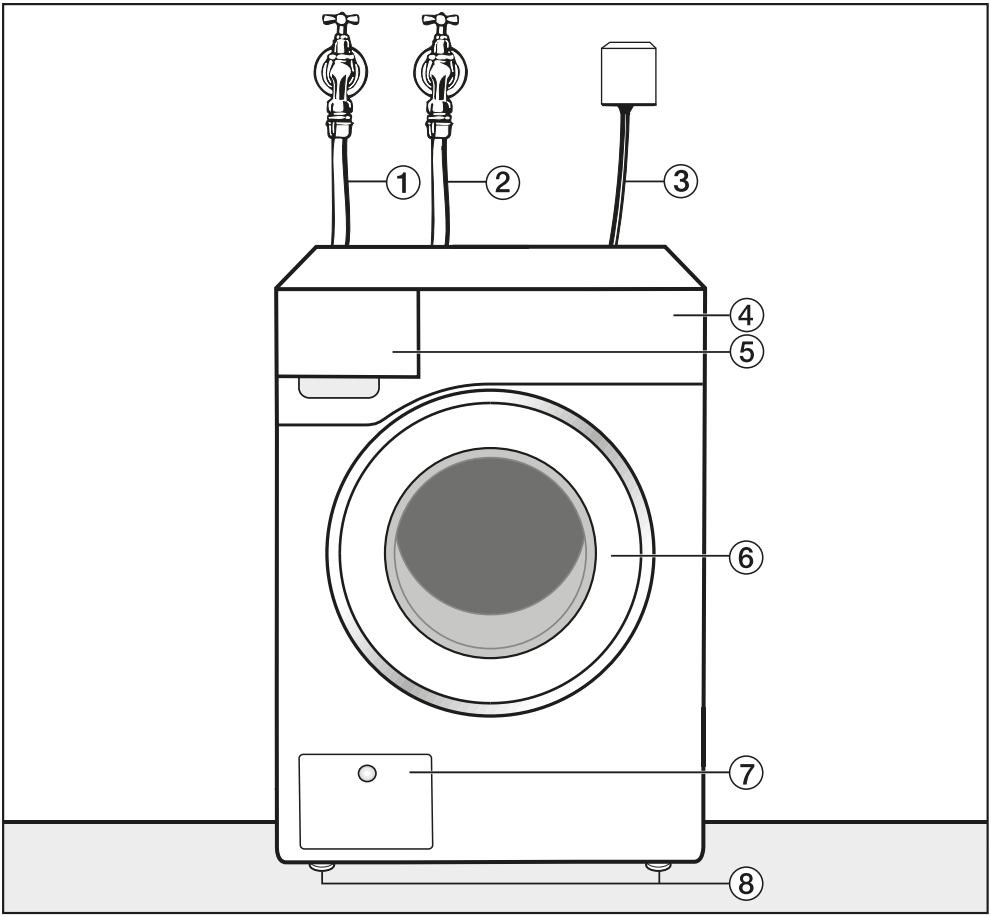

a Befolyótömlő, hideg

b Befolyótömlő, meleg

c Elektromos csatlakozás

d Kezelőpanel

e Mosószer-adagoló fiók f Ajtó

g Fedél a mosólészűrőhöz és a leeresztő-szivattyúhoz vagy a lefolyószelephez és a vészkioldóhoz

h Állítható magasságú lábak

Tájékoztató magyar fordítás a Miele német nyelvű dokumentuma alapján – eltérés esetén az eredeti az irányadó.

Hátulnézet

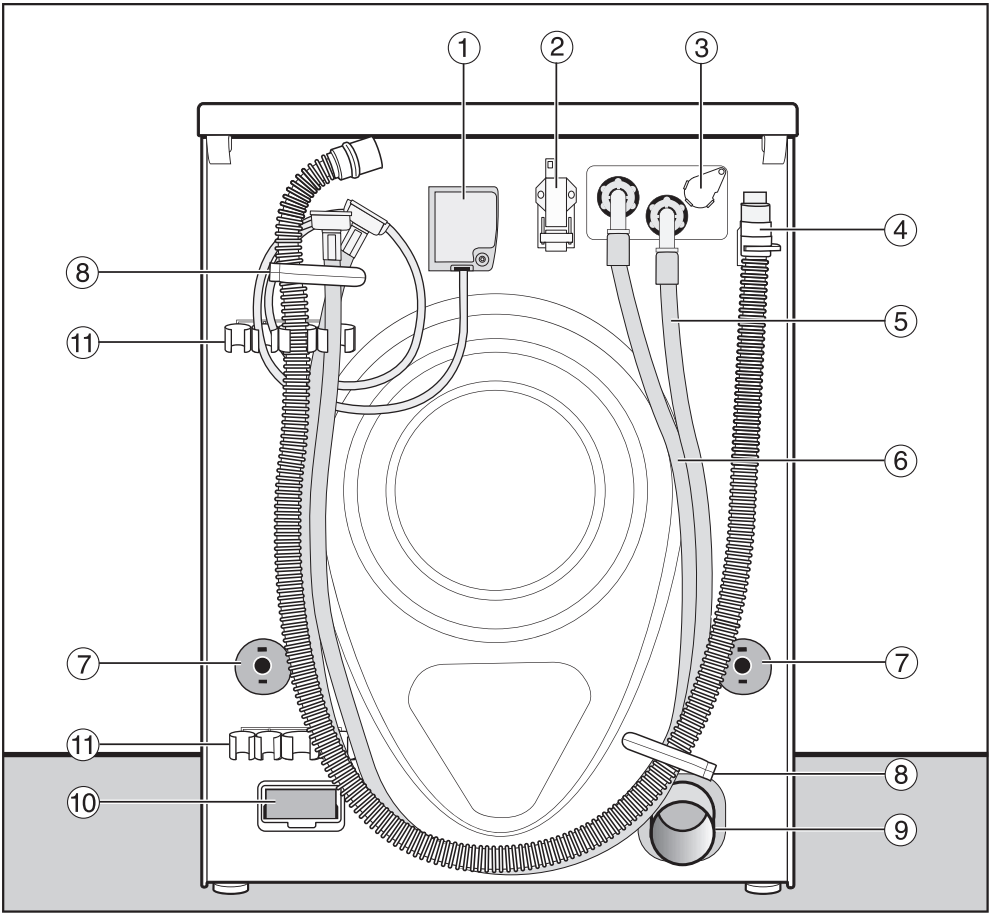

a Elektromos csatlakozás

b Interfész a kommunikációhoz külső eszközökkel

c Csatlakozóhely külső adagoláshoz

d Lefolyótömlő (DP-változat)

e Befolyótömlő (hidegvíz)

f Befolyótömlő (melegvíz), ha fel van szerelve

g Elfordulásgátlók szállítórudakkal

h Szállítási tartók a tömlőkhöz i Lefolyócső (DV-változat) j Modulnyílás (külső kommunikációs modulhoz)

k Tartó a kivett szállítási rögzítőhöz

Telepítés

Telepítési helyzetek

Oldalnézet

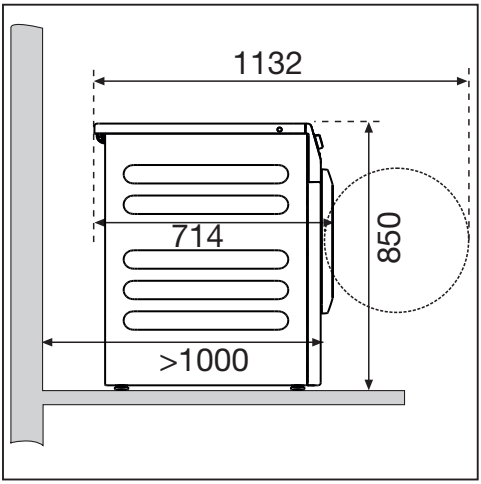

Mosó-szárító torony

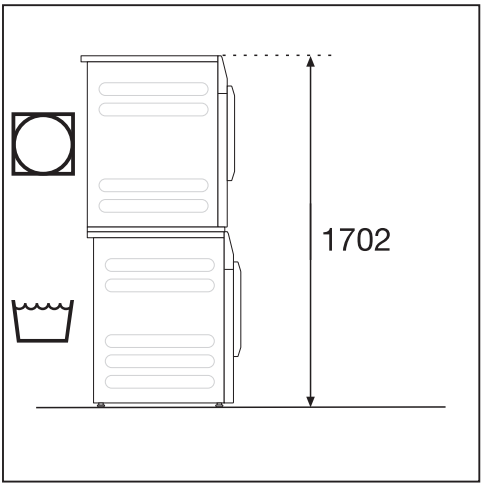

A mosógép Miele szárítógéppel mosó-szárító oszlopként is felállítható. Ehhez összekötő készlet (utólag megvásárolható tartozék) szükséges.

⚠ A mosó-szárító oszlop Miele lábazatra nem állítható.

Felállítás lábazatra

A mosógép acéllábazatra (nyitott vagy zárt aljzat, utólag megvásárolható Miele tartozék) vagy betonlábazatra állítható.

⚠ Sérülésveszély rögzítetlen mosógép miatt. Lábazatra állításkor fennáll a veszélye, hogy a mosógép centrifugáláskor leesik a lábazatról. Rögzítse a mosógépet a mellékelt rögzítőkengyellel.

Telepítési tudnivalók

A faltávolságok a szervizmunkák megkönnyítését szolgáló ajánlások. Korlátozott helyviszonyok esetén a mosógép a falig is tolható.

Ez a mosógép munkalap alá nem építhető be.

⚠ Behatoló nedvesség okozta károsodás. A nedvesség károsíthatja az elektromos alkatrészeket. Ne állítsa a mosógépet nyitott padlóösszefolyó vagy nyitott szennyvízcsatorna közvetlen közelébe vagy fölé.

Tájékoztató magyar fordítás a Miele német nyelvű dokumentuma alapján – eltérés esetén az eredeti az irányadó.

A mosógép szállítása a telepítési helyre

⚠ Sérülésveszély helytelen szállítás miatt. Ha a mosógép felborul, megsérülhet, és kárt okozhat. Szállításkor ügyeljen a mosógép stabilitására.

A mosógép szállítása kézikocsival

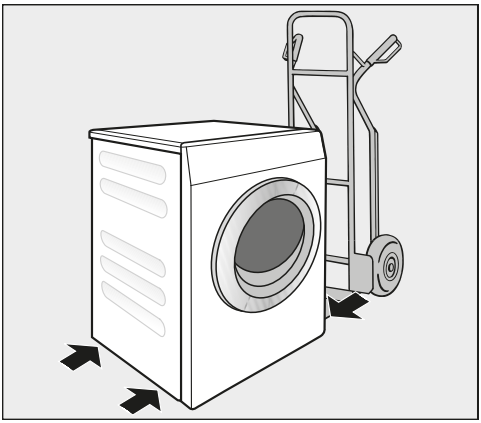

- A mosógépet kézikocsival csak a bal vagy a jobb oldalfalánál fogva szállítsa.

⚠ Helytelen szállítás okozta károsodás. Kézikocsis szállításkor a mosógép hát- és előlapja megsérülhet. A mosógépet mindig oldalára támasztva szállítsa kézikocsin.

A mosógép kézi szállítása a telepítési helyre

A fedél hátsó túlnyúlásán fogási lehetőségek vannak a szállításhoz.

⚠ Sérülésveszély nem szilárdan rögzülő fedél miatt. A fedél hátsó rögzítése külső körülmények miatt törékennyé válhat, és a fedél hordozáskor leszakadhat. Hordozás előtt ellenőrizze a fedél túlnyúlásának szilárd rögzítését.

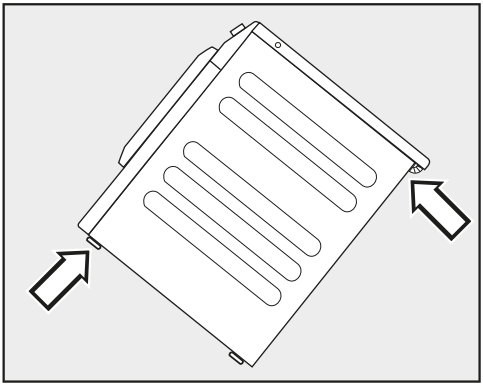

- A mosógépet az elülső lábainál és a fedél hátsó túlnyúlásánál fogva vigye.

Telepítés

Telepítési felület

A legalkalmasabb telepítési felület a betonfödém; a gerendás fafödémmel vagy „puha” tulajdonságú födémmel ellentétben centrifugáláskor ritkán jön rezgésbe.

- Állítsa fel a mosógépet függőlegesen és stabilan.
- Ne állítsa a mosógépet puha padlóburkolatra, különben centrifugáláskor rezegni fog.

Gerendás fafödémre való felállításkor:

- Állítsa a mosógépet rétegelt lemezre (legalább 70 x 60 x 3 cm). A lemezt minél több gerendához csavarozza, ne csak a padlódeszkákhoz.

Tipp: állítsa a mosógépet a helyiség egyik sarkába; a sarkokban a legnagyobb a födém stabilitása.

A szállítási rögzítő eltávolítása

A bal oldali szállítórúd kivétele

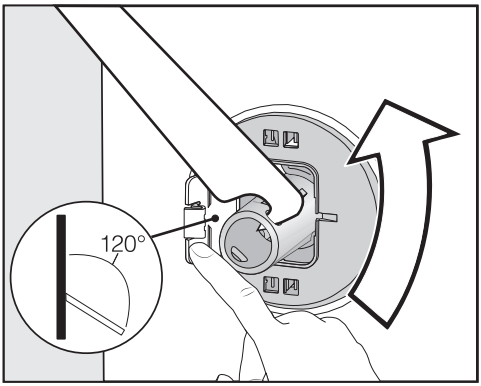

- Nyomja kifelé a fedelet, és a mellékelt villáskulccsal fordítsa el a szállítórudat 90°-kal.

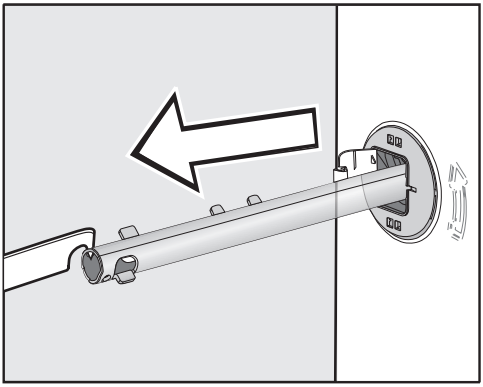

- Húzza ki a szállítórudat.

Tájékoztató magyar fordítás a Miele német nyelvű dokumentuma alapján – eltérés esetén az eredeti az irányadó.

A jobb oldali szállítórúd kivétele

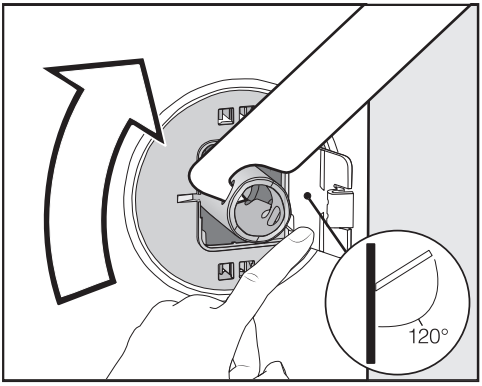

- Nyomja kifelé a fedelet,
  és a mellékelt villáskulccsal fordítsa el a szállítórudat 90°-kal.

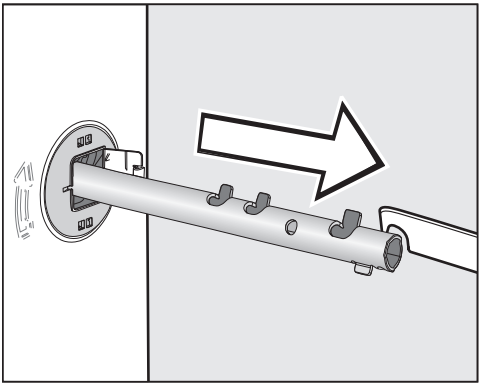

- Húzza ki a szállítórudat.

A furatok lezárása

⚠ Sérülésveszély éles peremek miatt. A le nem zárt furatokba nyúlva megsérülhet. Zárja le a kivett szállítási rögzítő furatait.

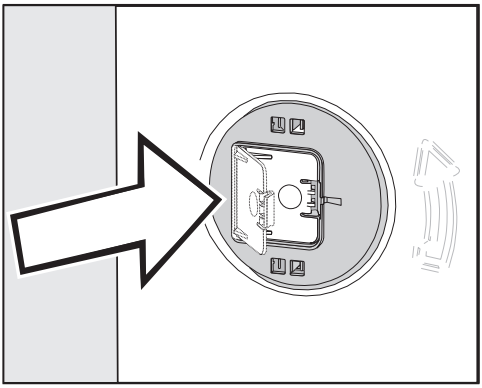

- Nyomja be erősen a fedeleket, amíg be nem pattannak.

A szállítórudak rögzítése

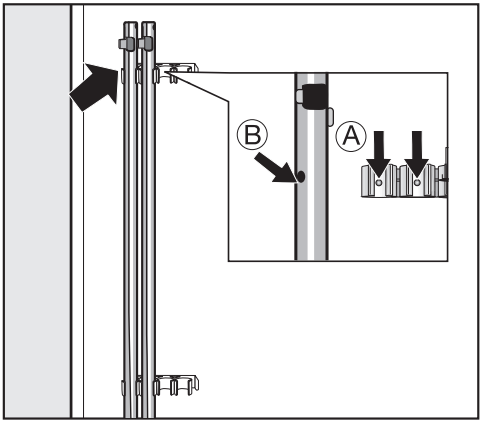

- Rögzítse a szállítórudakat a mosógép hátfalára.

Tipp: ügyeljen arra, hogy a furatok a csapokra kerüljenek.

Telepítés

⚠ Helytelen szállítás okozta károsodás. Szállítási rögzítő nélküli szállításkor a mosógép megsérülhet. Őrizze meg a szállítási rögzítőt, és a mosógép szállítása előtt (pl. költözéskor) szerelje vissza.

A szállítási rögzítő beszerelése

A fedelek kinyitása

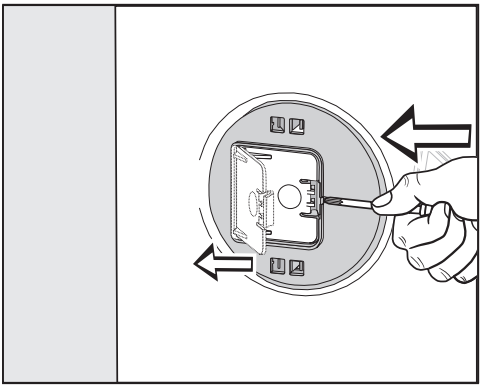

- Hegyes tárggyal, pl. keskeny csavarhúzóval nyomja meg a reteszelő horgot.

A fedél kinyílik.

A szállítórudak beszerelése

- A beszerelést a kiszerelés fordított sorrendjében végezze.

Tipp: emelje meg kissé a dobot, így a szállítórudak könnyebben betolhatók.

A mosógép vízszintezése

A kifogástalan működéshez a mosógépnek függőlegesen és egyenletesen kell állnia mind a négy lábán.

A szakszerűtlen felállítás növeli a víz- és energiafogyasztást, és a mosógép elvándorolhat.

A láb kicsavarása és rögzítése ellenanyával

A mosógép kiegyenlítése a 4 csavaros lábbal történik. Kiszállításkor minden láb be van csavarva.

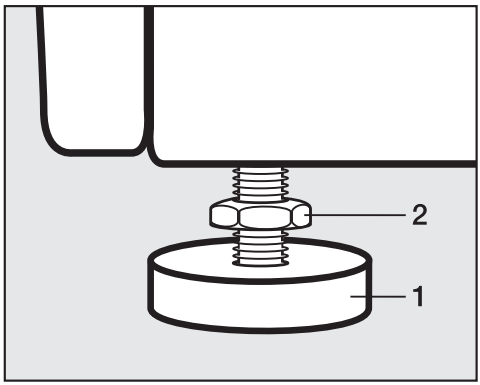

- **A mellékelt villáskulccsal lazítsa meg** az ellenanyát (2) az óramutató járásával megegyező irányban. Csavarja ki az ellenanyát (2) a lábbal (1) együtt.

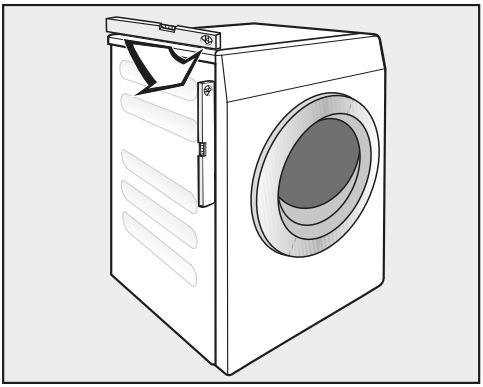

- Vízmértékkel ellenőrizze, függőlegesen áll-e a mosógép.
- **Tartsa meg a lábat (1) vízpumpa-** fogóval, és a villáskulccsal húzza meg újra az ellenanyát (2) a ház felé.

⚠ Helytelenül beállított mosógép okozta károsodás. Ellenanyával nem rögzített lábak esetén a mosógép elvándorolhat. Húzza meg mind a 4 láb ellenanyáját a ház felé, a beállításkor ki nem csavart lábakét is.

Rögzítőkengyel lábazathoz

A rögzítőkengyel megakadályozza, hogy a mosógép üzem közben leessen a lábazatról.

A rögzítőkengyeles rögzítés csak betonlábazathoz készült. A lábazatnak síknak és vízszintesnek kell lennie, alapjának el kell bírnia a fizikai terheléseket. Szerelés előtt ellenőrizze, megfelel-e a lábazat a minimális méreteknek.

Magasság: 6 cm Szélesség: 60 cm Mélység: 65 cm

A rögzítőkengyel elhelyezése

⚠ Sérülésveszély éles peremek miatt. A rögzítőkengyel élei élesek, elvághatja magát. Óvatosan fogja meg a rögzítőkengyelt, és felszereléskor viseljen kesztyűt.

Az elülső lábaknak legalább 3 mm-re ki kell állniuk. A mosógépnek már vízszintezve kell lennie (lásd „Telepítés” fejezet, „A mosógép vízszintezése” rész).

Telepítés

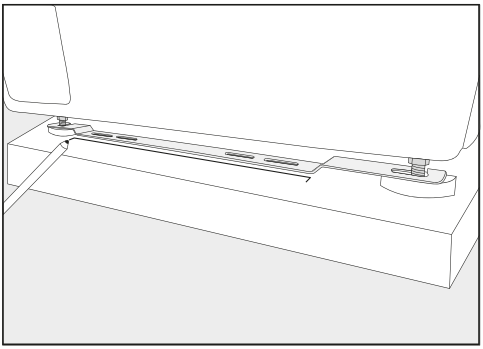

- Illessze a rögzítőkengyelt az elülső lábakhoz.
- Ceruzával jelölje be a rögzítőkengyel elülső élének helyét.
- Vegye le a rögzítőkengyelt a lábakról.
- Óvatosan tolja el a mosógépet, amíg elég hely nem lesz a rögzítőkengyel felszereléséhez.

A rögzítőkengyel felszerelése

- Illessze a rögzítőkengyelt a lábazaton lévő jelöléshez.
- A két külső hosszúkás furat közepén jelöljön be egy-egy pontot a furatokhoz.
- Fúrjon 2 db 8 mm-es, kb. 55 mm mély furatot.
- Helyezze a tipliket a furatokba.

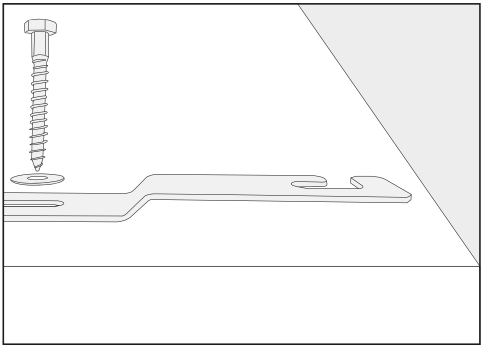

- Szerelje fel a rögzítőkengyelt a hatlapfejű csavarokkal és alátétekkel.

Még ne húzza meg a csavarokat, hogy a rögzítőkengyel oldalirányban eltolható legyen.

Tájékoztató magyar fordítás a Miele német nyelvű dokumentuma alapján – eltérés esetén az eredeti az irányadó.

A mosógép rögzítése a rögzítőkengyellel

- Tolja vissza a mosógépet a felszerelt rögzítőkengyelhez.

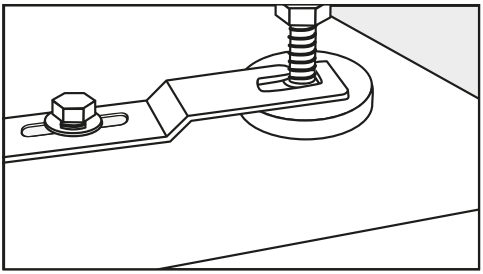

- Fűzze be a lábakat a láb és az ellenanya között a rögzítőkengyel nyílásaiba.
- Tolja a rögzítőkengyelt ütközésig jobbra.
- Csavarkulccsal húzza meg a hatlapfejű csavarokat.

A mosógép rögzítve van a rögzítőkengyelben.

Külső vezérlőeszközök

Külső vezérlőeszközök (pl. fizetőkészülékek, adagolórendszerek vagy csúcsterhelés-vezérlés) csatlakoztatásához „XCI-box” tartozékegység szükséges.

Fizetőrendszer

A mosógép fizetőrendszerrel (utólag megvásárolható tartozék) szerelhető fel.

Az ehhez szükséges átprogramozást csak a szerviz vagy Miele szakkereskedő végezheti.

Rendszeresen ürítse ki az érméket vagy zsetonokat az érmeperselyből, különben az elakad.

Telepítés

Vízcsatlakozás

Csak Németországban

Az ivóvíz védelme érdekében a vízcsap és a mosógép vízcsatlakozása közé visszafolyásgátlót kell szerelni. Szakszerű épületgépészet esetén az erre szolgáló csatlakozók (pl. sarokszelep) már rendelkeznek ezzel a biztonsági szerelvénnyel. Győződjön meg róla, hogy az épület vezetékrendszerében van visszafolyásgátló.

Külön visszafolyásgátló használatakor tartsa be a következő sorrendet:

1. 1. Rögzítse a visszafolyásgátlót a vízcsatlakozásra.
2. Rögzítse a befolyó-tömlőt a visszafolyásgátlóra.

⚠ Egészségügyi veszély és károsodás szennyezett befolyó víz miatt. A befolyó víz minőségének meg kell felelnie annak az országnak az ivóvíz-előírásainak, ahol a mosógépet üzemeltetik. A mosógépet mindig ivóvízhálózatra csatlakoztassa.

mosógépet csak engedéllyel rendelkező szerelő csatlakoztathatja az ivóvízvezetékre.

A csavarkötés a hálózati víznyomás alatt áll. Ellenőrizze a csatlakozás tömítettségét, és lassan nyissa ki a vízcsapot. Szükség esetén igazítsa meg a tömítés helyzetét és a csavarzatot.

A hidegvizes befolyótömlő melegvíz-csatlakozásra nem alkalmas.

Átállítás hidegvizes üzemre

Ha a mosógép nem csatlakozik melegvízre, a Főmosás vize, az Előmosás vize és az Öblítés vize beállításokat hidegre kell állítani (lásd „Felügyeleti szint” fejezet).

- Csavarja le a melegvizes tömlőt.
- Csavarja fel a mellékelt vaksapkát.

Hidegvíz-csatlakozás

Az áramlási nyomás legalább 100 kPa legyen, és nem haladhatja meg az 1000 kPa túlnyomást. 1000 kPa feletti nyomás esetén nyomáscsökkentő szelepet kell beépíteni.

A csatlakoztatáshoz 3/4"-os csavarzatú vízcsap szükséges. Ha ilyen nincs, a

Tájékoztató magyar fordítás a Miele német nyelvű dokumentuma alapján – eltérés esetén az eredeti az irányadó.

Karbantartás

Csere esetén csak 7000 kPa feletti repesztőnyomású eredeti Miele tömlőket használjon.

A vízbevezető szelepek védelmére a befolyótömlő szabad végében és a bemeneti csonkban egy-egy szűrő van. A szennyfogó szűrőket nem szabad eltávolítani.

Tömlőhosszabbító tartozék

Tartozékként 2,5 vagy 4,0 m hosszú tömlők kaphatók a Miele szakkereskedőknél vagy a Miele szerviznél.

Melegvíz-csatlakozás*

A melegvíz hőmérséklete nem haladhatja meg a 70 °C-ot. A melegvizes üzem minél alacsonyabb energiafogyasztása érdekében csatlakoztassa a mosógépet melegvíz-cirkulációs vezetékre. A csonkvezetékekben (vízmelegítőhöz vezető egyedi vezetékekben) nem folyamatos használat esetén lehűl a víz, így a mosólé felmelegítéséhez több energia szükséges.

Átállítás melegvizes üzemre

Ha a mosógépet melegvízre csatlakoztatják, a Főmosás vize, az Előmosás vize és az Öblítés vize beállítás melegre állítható (lásd „Felügyeleti szint” fejezet).

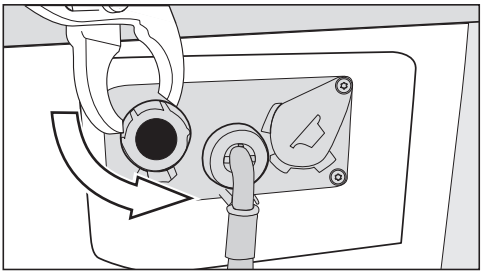

- Csavarja le a vaksapkát a melegvíz-szelepről.
- Csavarja fel a melegvizes tömlőt.

A melegvíz-csatlakozásra ugyanazok a feltételek vonatkoznak, mint a hidegvíz-csatlakozásra.

A befolyótömlőt (meleg – piros csíkos) a vízcsapra kell csatlakoztatni.

A mosógép csak melegvíz-vezetékre nem csatlakoztatható.

* egyes kiviteleknél a melegvizes tömlő nincs felszerelve.

Telepítés

Vízelvezetés

Lefolyószelep

A készülék ürítése motoros lefolyószeleppel történik. Kereskedelmi DN 70-es könyökidommal csatlakoztatható a helyszínen kialakítandó padlóösszefolyóhoz (bűzelzáróval ellátott víznyelő).

Leeresztőszivattyú

A mosólevet 1 m szállítómagasságú leeresztőszivattyú szivattyúzza ki. A víz elfolyásának akadálytalansága érdekében a tömlőt törésmentesen kell vezetni. A tömlő végére könyökidom (tartozék) akasztható.

A vízelvezetés lehetőségei

1. 1. Csatlakoztatás gumikarmantyús műanyag lefolyócsőre (szifon nem feltétlenül szükséges).

2. Csatlakoztatás mosdóhoz
   műanyag csőcsonkkal.
3. Kifolyás padlóösszefolyóba.

Szükség esetén a tömlő legfeljebb 5 m-re hosszabbítható. A tartozék a Miele szakkereskedőknél vagy a Miele szerviznél kapható.

1 m feletti (legfeljebb 1,6 m szállítómagasságú) leeresztéshez cserélhető leeresztőszivattyú kapható a Miele szakkereskedőknél vagy a Miele szerviznél.

Tájékoztató magyar fordítás a Miele német nyelvű dokumentuma alapján – eltérés esetén az eredeti az irányadó.

Elektromos csatlakozás

A leírás hálózati csatlakozódugóval rendelkező és anélküli mosógépekre egyaránt érvényes.

Csatlakozódugós mosógépekre vonatkozik:

- A mosógép csatlakoztatásra készen van felszerelve.
- A csatlakozódugónak mindig hozzáférhetőnek kell lennie, hogy a mosógép leválasztható legyen a hálózatról.

⚠ Helytelen csatlakozási feszültség okozta károsodás. A névleges teljesítményfelvételről és a megfelelő biztosítékról az adattábla tájékoztat. Vesse össze az adattábla adatait a villamos hálózat adataival.

A csatlakoztatás csak a VDE 0100 vagy a nemzeti és helyi előírások szerint kialakított, fixen telepített villamos hálózatra történhet.

Ne használjon hosszabbítókábelt vagy elosztót, hogy kizárja a lehetséges veszélyforrásokat (pl. túlmelegedés miatti tűzveszély).

⚠ Áramütés veszélye a hálózati feszültség miatt. Ha a mosógépet leválasztják a hálózatról, a leválasztási pontot biztosítani kell véletlen visszakapcsolás ellen. Gondoskodjon róla, hogy a leválasztó eszköz lezárható legyen, vagy a leválasztási pont folyamatosan felügyelhető legyen.

A csatlakozás új kiépítését, a hálózat módosítását vagy a védővezető ellenőrzését, a megfelelő biztosíték megállapítását is beleértve, csak engedéllyel rendelkező villanyszerelő mester vagy elismert villamossági szakember végezheti, mert ők ismerik a vonatkozó VDE-előírásokat és az áramszolgáltató különleges követelményeit.

Ha a mosógépet más feszültségre kell átállítani, vegye figyelembe a kapcsolási rajzon lévő átállítási utasítást. Az átállítást csak felhatalmazott szakkereskedő vagy a Miele szerviz végezheti.

Fix bekötés esetén a helyszínen minden pólust bontó leválasztást kell biztosítani. Leválasztó eszköznek a 3 mm-nél nagyobb érintkezőnyílású kapcsolók minősülnek, pl. kismegszakító, biztosíték és mágneskapcsoló (IEC/EN 60947). Ezt a csatlakoztatást csak villamossági szakember végezheti.

A dugaszolós csatlakozásnak vagy a leválasztó eszköznek mindig hozzáférhetőnek kell lennie.

Műszaki adatok

Magasság	850 mm
Szélesség	596 mm
Szélesség (nemesacél fedelű készüléknél)	605 mm
Mélység	714 mm
Mélység nyitott ajtóval	1.132 mm
Tömeg	kb. 100 kg
Maximális padlóterhelés üzem közben	3000 newton
Kapacitás	6,0 kg száraz ruha
Csatlakozási feszültség	lásd a készülék hátoldalán lévő adattáblát
Csatlakozási teljesítmény	lásd a készülék hátoldalán lévő adattáblát
Biztosíték	lásd a készülék hátoldalán lévő adattáblát
A-súlyozott kibocsátási hangnyomásszint (LpA) az EN ISO 11204/11203 szerint	< 70 dB re 20 µPa
Minimális víznyomás	100 kPa (1 bar)
Maximális víznyomás	1000 kPa (10 bar)
A befolyótömlő hossza	1,55 m
A csatlakozókábel hossza	1,80 m
Maximális szivattyúzási magasság (leeresztőszivattyú)	1,00 m
LED (fénykibocsátó dióda)	1. osztály
Alkalmazott termékbiztonsági szabványok	EN 50571, EN 60335 szerint
Kiadott vizsgálati jelek	lásd az adattáblát
A Wi-Fi modul frekvenciasávja. A Wi-Fi modul maximális adóteljesítménye < 100 mW	2.4000 GHz – 2.4835 GHz

Megfelelőségi nyilatkozat

A Miele kijelenti, hogy ez a mosógép megfelel a 2014/53/EU irányelvnek.

Az EU-megfelelőségi nyilatkozat teljes szövege az alábbi internetcímek egyikén érhető el:

- Produkte, Download, auf www.miele.de
- Service, Informationen anfordern, Gebrauchsanweisungen, auf www.miele.de/haushalt/informationsanforderung-385.htm durch Angabe des Produktnamens oder der Fabrikationsnummer

Tájékoztató magyar fordítás a Miele német nyelvű dokumentuma alapján – eltérés esetén az eredeti az irányadó.

A felügyeleti szint megnyitása

- Kapcsolja be a mosógépet.



- Érintse meg a Felügyelet érintőgombot .

A kijelzőn megjelenik a Felügyeleti szint menü.

Hozzáférés kóddal

A felügyeleti szintet kóddal kell megnyitni.

A kód 000 (gyári beállítás).

A kód módosítása

A mosógép illetéktelen hozzáférés elleni védelme érdekében a felügyeleti szint hozzáférési kódja módosítható.

Ha később elfelejti a kódot, értesíteni kell a szervizt, amelynek vissza kell állítania. Jegyezze fel az új kódot, és tartsa biztonságos helyen.

A beállítások befejezése

- Érintse meg a vissza érintőgombot.

A kijelző egy menüszinttel visszalép.

- Érintse meg a vissza érintőgombot.

A kijelzőn megjelenik a főmenü.

Felügyeleti szint

Kezelés / kijelzés

Nyelv

A kijelző különböző nyelveken jeleníthet meg. A Nyelv almenüben választhatja ki a rögzített felügyeleti nyelvet.

Futó programnál a kezelési nyelv a nyelvválasztó érintőgombbal módosítható.

Nyelvválasztás módja

A kijelző különböző kezelési nyelveket jeleníthet meg. Ezzel a beállítással határozza meg, hogyan választhatók a nyelvek.

Nemzetközi

6 nyelv választható. A nyelvválasztó érintőgomb nem aktív. Vegye figyelembe a Nyelvek beállítása beállítást.

Nyelvválasztás

A nyelvválasztó érintőgombbal nyelv választható. Minden nyelv elérhető (gyári beállítás).

Az első 4 nyelv sorrendje változhat; itt a leggyakrabban választott nyelvek jelennek meg.

Alapnyelv

A kezelési nyelv nem változtatható, megegyezik a felügyeleti nyelvvel. A nyelvválasztó érintőgomb nem aktív.

Nyelvek beállítása

A Nyelvválasztás módja – Nemzetközi beállítás nyelvei módosíthatók.

6 nyelv választható; minden nyelv elérhető.

Ha új nyelvet szeretne felvenni a nyelvválasztásba:

- Válassza ki a lecserélendő nyelvet.

Megjelenik az összes elérhető nyelv.

- Válassza ki és erősítse meg az előző helyére kerülő nyelvet.

Az új nyelv a lecserélt nyelv helyén jelenik meg.

Kijelző fényereje

A kijelző fényereje módosítható; a beállítás a telepítési környezet fényviszonyaitól függ.

A beállítás 10 fokozatban történik.

Tájékoztató magyar fordítás a Miele német nyelvű dokumentuma alapján – eltérés esetén az eredeti az irányadó.

Pontos idő

Az időformátum kiválasztása után a pontos idő beállítható.

Időformátum
- 24h Uhr
- 12h Uhr
- keine Uhr

beállítás
- A pontos idő beállítható.

Dátum

A dátumformátum kiválasztása után a dátum beállítható.

Dátumformátum
- NN.HH.ÉÉÉÉ
- ÉÉÉÉ.HH.NN
- HH.NN.ÉÉÉÉ

Dátum
- A dátum beállítható.

Hangerő

A különböző jelzések hangereje módosítható.

- Programvége hang
- Gombnyomás hang
- Üdvözlő hang

  A beállítás 7 fokozatban történik, és ki is kapcsolható.

- Hibajelző hang

  A hibajelző hang be- vagy kikapcsolható.

Láthatósági paraméterek

Program kiválasztásakor különböző paraméterek (hőmérséklet, fordulatszám, extrák stb.) jelennek meg. Itt határozza meg, mely paraméterek ne jelenjenek meg; ezek programválasztáskor nem is módosíthatók.

Gyári beállítás: minden paraméter látható (narancssárgával jelölve)

Extrák rendezése

A Láthatósági paraméterek beállításnál az alsó sorban megjelenik az „Extrák” rendezése. Az érintőgombbal módosíthatja az extrák sorrendjét (lásd „Felügyeleti szint” fejezet, „Programok rendezése” rész).

Felügyeleti szint

Kijelző kikapcsolása

Energiatakarékosság céljából a kijelző elsötétül, a Start/Stop érintőgomb lassan villog.

E beállítás módosítása megnövekedett energiafogyasztással jár.

ki

Nincs elsötétítés.

Be (10 perc), nem futó programnál

A kijelző a program futása alatt bekapcsolva marad, de a program vége után 10 perccel elsötétül.

Logó (10 perc), nem futó programnál

A kijelző a program futása alatt bekapcsolva marad; a program vége után 10 perccel felvillan a logó.

Be 10 perc után

A kijelző 10 perc után elsötétül.

Be (30 perc), nem futó programnál

A kijelző a program futása alatt bekapcsolva marad, de a program vége után 30 perccel elsötétül.

Logó (30 perc), nem futó programnál

A kijelző a program futása alatt bekapcsolva marad; a program vége után 30 perccel felvillan a logó.

Be 30 perc után

A kijelző 30 perc után elsötétül.

Gép kikapcsolása

Energiatakarékosság céljából a mosógép a program vége után, vagy ha nem kezelik, automatikusan kikapcsol. Ez módosítható.

E beállítás módosítása megnövekedett energiafogyasztással jár.

- nincs kikapcsolás
- kikapcsolás 15 perc után (gyári beállítás)
- kikapcsolás 20 perc után
- kikapcsolás 30 perc után

Késleltetett indítás

A késleltetett indítás (időzítő) kijelzése be- vagy kikapcsolható.

Gyári beállítás: be

Memória

A mosógép a program indítása után elmenti a mosóprogramhoz utoljára választott beállításokat (hőmérséklet, fordulatszám és egyes opciók).

A mosóprogram ismételt kiválasztásakor a mosógép a mentett beállításokat jeleníti meg.

Gyári beállítás: ki

Tájékoztató magyar fordítás a Miele német nyelvű dokumentuma alapján – eltérés esetén az eredeti az irányadó.

Hőmérséklet mértékegysége

Kiválaszthatja, milyen mértékegységben jelenjen meg a hőmérséklet.

Gyári beállítás: °C/Celsius

Súly mértékegysége

Kiválaszthatja, hogy a töltetmennyiség „kg”-ban vagy „lbs”-ben jelenjen meg; a kijelzés ki is kapcsolható.

Gyári beállítás: kg

Logó

Egyes készülékváltozatokban további logó van tárolva. Kiválaszthatja, hogy a „Miele Professional” logó vagy egy másik logó jelenjen meg a kijelzőn.

A Vezérlés beállításnál az Önkiszolgáló logó opciót kell kiválasztani.

Felügyeleti kód

A felügyeleti szint hozzáférési kódja módosítható.

- Adja meg a jelenlegi kódot.
- Adja meg az új kódot.

Programválasztás

Vezérlés

Beállíthatja, hogy a mosógép kezelése „önkiszolgáló mosodai változatként” történjen. Az egyszerűsített kezelés gyorsválasztással történik; a kezelők nem módosíthatják az előre beállított programokat.

Tipp: az alábbi opciók valamelyikének kiválasztása előtt végezze el a mosógép összes szükséges beállítását és módosítását.

Az „Önkiszolgáló, egyszerű” vagy „Önkiszolgáló logó” választása esetén a Felügyeleti szint menü bezárása után a felügyeleti szint már nem nyitható meg a kijelzőről. További beállítások módosításához az alábbi leírás szerint járjon el.

A felügyeleti szint megnyitása (önkiszolgáló mosodai változat)

- Kapcsolja be a mosógépet, és nyissa ki az ajtaját.

1. Érintse meg a Start/
   Érintse meg a Start/Stop érintőgombot, és tartsa megérintve a következő lépések alatt.
2. Csukja be a mosógép ajtaját.
3. Várjon, amíg a most gyorsan villogó Start/Stop érintőgomb folyamatosan nem világít.
4. Engedje el a Start/
   Stop érintőgombot, amikor az folyamatosan világít.

Felügyeleti szint

Vezérlési opciók

Standard (gyári beállítás).

Minden funkció és program megjeleníthető.

Önkiszolgáló, egyszerű

Legfeljebb 12 program választható. A Kedvenc programok beállításnál határozza meg, mely programok jelenjenek meg.

Önkiszolgáló logó

Legfeljebb 12 program választható. A Kedvenc programok beállításnál határozza meg, mely programok jelenjenek meg.

Külső programválasztás

A programválasztás kommunikációs modullal, pl. külső terminálról történik.

Programcsomagok

A programválaszték bővíthető, ha a célcsoport-programcsomagokból egyes programokat aktivál.

A programcsomagokból kiválasztott (narancssárgával jelölt) programok programválasztáskor megjelennek a kijelzőn.

Kedvenc programok

Legfeljebb 12, saját igényei szerint módosított mosóprogramot menthet kedvencként.

A mentett programok a kijelzőn a Kedvencek alatt jelennek meg.

Az Önkiszolgáló, egyszerű és az Önkiszolgáló logó vezérlési változatnál a kedvencek listájának minden programja választható.

A vezérlési változatot a Vezérlés menüpontban adhatja meg.

Tipp: minden programhoz külön szín rendelhető; ehhez a Programok színhozzárendelése beállításnak be állásban kell lennie.

Kedvenc programok módosítása

- Válassza ki a módosítandó vagy lecserélendő programot.
- Érintse meg a program szimbólumát vagy a módosítandó beállítást.

Megnyílik egy újabb menü, ahol új programot választhat vagy módosíthatja a paramétereket.

- Érintse meg a mentés érintőgombot.

A választás aktív.

A kedvenc programok számának csökkentése

A kedvenc programok száma egyes programok „kikapcsolásával” csökkenthető.

- Válassza ki a kikapcsolandó programot.
- Erősítse meg a programot.
- A választólistából program helyett válassza az <üres> lehetőséget.

A Kedvencek és az Önkiszolgáló, egyszerű / Önkiszolgáló logó vezérlési változat választéka csökken.

Egy program kikapcsolása után helyette <üres> jelenik meg. Bármikor újra hozzáadhat programot.

Ha az összes programot „kikapcsolja”, a kedvenc programok száma 0-ra csökkenthető; ilyenkor a főmenüben nem jelenik meg a Kedvencek lehetőség.

Ne csökkentse 0-ra a kedvencek számát, ha utána az Önkiszolgáló, egyszerű vagy az Önkiszolgáló logó vezérlési változatot kívánja beállítani.

A kedvenc programok sorrendjének módosítása

A kedvenc programok sorrendje a programok áthelyezésével módosítható.

- Érintse meg az áthelyezendő programot.
- Tartsa az ujját a programon.
- Húzza a programot a kívánt helyre.

A kiválasztott program narancssárga keretet kap.

Felügyeleti szint

Különleges programok

5 különleges programot állíthat össze egyedileg, és mentheti saját mosóprogramként, szabadon választható programnévvel.

A különleges programokat előbb a Programcsomagok beállításnál aktiválni kell.

Jegyezze be különleges programjai nevét és alapbeállításait a „Programáttekintés” fejezet „Különleges programok” táblázatába.

- Hőmérséklet: a hőmérséklet több fokozatban választható, hideg és 90 °C között.
- Mosóblokk: egy vagy több mosóblokk választható.
- Fordulatszám: a centrifugálási fordulatszám 0 és 1400 1/perc között fokozatokban választható.

Programok rendezése

A programlistán és a kedvencek listáján belül a programok áthelyezhetők.

Gyári beállítás: ki

Programok áthelyezése

- Érintse meg az áthelyezendő program érintőgombját.
- Tartsa lenyomva az érintőgombot, amíg a keret meg nem változik.
- Húzza a programot a kívánt helyre.

Programok színhozzárendelése

A kedvenc programokhoz szín rendelhető: a kedvenc program a kedvencek listájában színes keretet kap, amelynek színét Ön választja ki.

Gyári beállítás: be

Higiénia

A Géphigiénia program a speciális programok listájában jelenik meg.

Ha 60 °C alatti programot használtak, utána a kijelzőn felszólítás jelenik meg a Géphigiénia program indítására.

Gyári beállítás: ki

Szakértői kód

Fertőtlenítő program megszakításához kódot kell megadni. A kód módosítható.

A kód: 0 0 0

Ha megváltoztatja a kódot, jegyezze fel az újat.

Tájékoztató magyar fordítás a Miele német nyelvű dokumentuma alapján – eltérés esetén az eredeti az irányadó.

Eljárástechnika

Gyűrődésgátlás

A gyűrődésgátlás csökkenti a gyűrődést a program vége után: a dob a program vége után még legfeljebb 30 percig mozog.

A mosógép ajtaja bármikor kinyitható.

Gyári beállítás: be

Vízszint Fő-/Színes

A Főzőmosás/Színes programban a főmosás vízszintje megemelhető.

- + 0 mm vízoszlop (gyári beállítás)
- + 10 mm vízoszlop
- + 20 mm vízoszlop
- + 30 mm vízoszlop

Vízszint Könnyen kezelhető

A Könnyen kezelhető programban a főmosás vízszintje megemelhető.

- + 0 mm vízoszlop (gyári beállítás)
- + 10 mm vízoszlop
- + 20 mm vízoszlop
- + 30 mm vízoszlop

Előmosás hőmérséklete Fő-/Színes

A Főzőmosás/Színes programban az előmosás hőmérséklete választható.

- 30 °C (gyári beállítás)
- 35 °C
- 40 °C
- 45 °C

Mosási idő

Előmosás Fő-/Színes

A Főzőmosás/Színes programban az előmosás mosási ideje meghosszabbítható.

- + 0 perc (gyári beállítás)
- + 6 perc
- + 9 perc
- + 12 perc

Fő-/Színes

A Főzőmosás/Színes programban a főmosás mosási ideje meghosszabbítható.

- + 0 perc (gyári beállítás)
- + 10 perc
- + 20 perc
- + 30 perc
- + 40 perc

Felügyeleti szint

Könnyen kezelhető

A Könnyen kezelhető programban a főmosás mosási ideje meghosszabbítható.

- + 0 perc (gyári beállítás)
- + 5 perc
- + 10 perc
- + 15 perc
- + 20 perc

Előöblítés Fő-/Színes

A Főzőmosás/Színes programban előöblítés kapcsolható be.

Gyári beállítás: ki

Előöblítés Könnyen kezelhető

A Könnyen kezelhető programban előöblítés kapcsolható be.

Gyári beállítás: ki

Előmosás F/Sz/Kk

A Főzőmosás/Színes és a Könnyen kezelhető programban kiválaszthatja, hogy az előmosás mindig be legyen kapcsolva, vagy programválasztáskor lehessen kiválasztani.

Gyári beállítás: menüből választható

Öblítések száma Fő-/Színes

A Főzőmosás/Színes programban az öblítések száma módosítható.

- 1 öblítés
- 2 öblítés (gyári beállítás)
- 3 öblítés
- 4 öblítés
- 5 öblítés

Öblítések száma Könnyen kezelhető

A Könnyen kezelhető programban az öblítések száma módosítható.

- 2 öblítés (gyári beállítás)
- 3 öblítés
- 4 öblítés

Fertőtlenítő öblítés

Legalább 60 °C-os választott hőmérsékletű fertőtlenítő programokban további öblítések kapcsolhatók be.

Az öblítéshez forró vizet használ; a program időtartama meghosszabbodik.

A program végén a ruha forró lehet. Óvatosan vegye ki.

Gyári beállítás: ki

Tájékoztató magyar fordítás a Miele német nyelvű dokumentuma alapján – eltérés esetén az eredeti az irányadó.

Mennyiségautomatika

A mosógép mennyiségautomatikával rendelkezik: egyes programokban a vízszintek és a programidők a töltethez igazodnak.

Kikapcsolt mennyiségautomatika esetén a program mindig teljes töltetre fut.

Gyári beállítás: be

Becsült energiafogyasztás

A Főzőmosás, Színes és Könnyen kezelhető programokban ez az opció bekapcsolva optimális energiafogyasztást biztosít.

Gyári beállítás: be

Szerviz

LP tisztítás

A felhasználó tájékoztatást kap arról, hogy a leeresztőszivattyú mosólészűrőjét meg kell tisztítani.

A figyelmeztetés 500 üzemóránként jelenik meg.

Az üzenet a program végén jelenik meg.

Gyári beállítás: ki

Szervizintervallum

A kijelzőn szervizinformáció jeleníthető meg; ehhez dátum vagy üzemóraszám állítható be.

Legfeljebb 3 saját szövegű üzenet választható.

Az egyénileg választható üzenetszöveg a program végén jelenik meg, és OK-val eltüntethető. A következő program végén ugyanez az üzenet ismét megjelenik.

Beállítások

Itt határozza meg az időközt (üzemóra vagy dátum szerint), amelyben az üzenet megjelenik.

- Gyári beállítás: ki
- idő szerint

  Ezután 1–9999 óra közötti időközt választhat.
- dátum szerint

  Ezután megadhat egy dátumot.

Üzenetszöveg

Itt adja meg a tervezett karbantartási munkára vonatkozó egyéni üzenetszöveget.

Kijelzés visszaállítása

Az üzenet addig jelenik meg, amíg a kijelzést véglegesen vissza nem állítják; ezután csak a következő időköz elérésekor jelenik meg újra.

Felügyeleti szint

Külső alkalmazások

Üresjelzés

Külső hardver csatlakoztatása a Miele XCI-boxon keresztül történik.

Szívólándzsa-érintkezővel érzékelhető, hogy a külső folyékonymosószer-tartályok kiürültek-e. Üres tartály esetén üzenet jelenik meg a kijelzőn.

- ki (gyári beállítás)
- Záró

  A szívólándzsák záróérintkezősek.

- Nyitó

  A szívólándzsák nyitóérintkezősek.

Automatikus adagolás

Aktiválható a külső adagolórendszeren keresztüli automatikus adagolás

Gyári beállítás: ki

Adagolás beállítási értéke 1–6

A szivattyúrendszerben az üzemidő során fellépő eltérések kezelésére a szivattyúk szállítási teljesítménye (ml/perc) korrigálható.

A kalibrálási érték 3 fokozatban csökkenthető vagy 3 fokozatban növelhető.

A kalibrálási érték a választott fokozatnak megfelelően 1-szer, 2-szer vagy 3-szor nő vagy csökken a beállítási értékkel.

A kalibrálási és a beállítási értéket a szerviznek kell bevinnie az adagolószivattyúk adataiba.

Előfigyelmeztetés-számláló

Külső hardver csatlakoztatása a Miele XCI-boxon keresztül történik.

Egy belső számláló jelzi, ha az egyik külső adagolótartály hamarosan kiürül. Ezt követően a megfelelő számlálót vissza kell állítani.

Csúcsterhelési jel

Külső hardver csatlakoztatása a Miele XCI-boxon keresztül történik.

A csúcsterhelés-lekapcsolás révén a mosógép energiamenedzsment-rendszerbe illeszthető. Jel érzékelésekor a mosógép fűtése rövid időre kikapcsol.

A mosógép csak akkor üzemeltethető csúcsterhelés-rendszeren, ha az a Miele XCI-boxon keresztül kapcsolódik a mosógéphez.

- nincs funkció (gyári beállítás)
- csúcsterhelés 230 V-tal

Tájékoztató magyar fordítás a Miele német nyelvű dokumentuma alapján – eltérés esetén az eredeti az irányadó.

- csúcsterhelés 0 V-tal
- Kom. modul

Csúcsterhelés-kiküszöbölés

Fertőtlenítő programoknál a csúcsterhelés-lekapcsolás megakadályozható: jel érzékelésekor a mosógép fűtése nem kapcsol ki.

Gyári beállítás: ki

Kommunikációs modul kiválasztása

Ez a mosógép beépített Wi-Fi modullal rendelkezik, de külső modullal is felszerelhető.

- ki
- belső modul (gyári beállítás)

  A belső Wi-Fi modult használja.

- külső modul

  A modulnyílásba XKM vagy RS232 modul van betolva.

Alkalmazási környezet

A kommunikációs modul kiválasztása után ki kell választani az alkalmazási környezetet.

- Ipari környezet

  Kapcsolat jön létre a Miele MOVE-val.

- Magánkörnyezet

  Kapcsolat jön létre a Miele appal.

Miele digitális termékek elérhetősége

A Miele digitális termékek használata az adott szolgáltatások országában való elérhetőségétől függ.

A különböző szolgáltatások nem minden országban érhetők el.
Informationen zur Verfügbarkeit erhalten Sie über die Internetseite www.miele.com.

Wi-Fi/LAN

Itt vezérelheti mosógépe hálózatba kapcsolását.

- Beállítás

  Ez az üzenet csak akkor jelenik meg, ha a mosógép még nem csatlakozott Wi-Fi hálózathoz.

- Kikapcsolás (aktivált hálózatnál látható)

  A hálózat beállítva marad, a Wi-Fi funkció kikapcsol.

- Bekapcsolás (kikapcsolt hálózatnál látható)

  A Wi-Fi funkció ismét bekapcsol.

- Kapcsolat állapota (aktivált hálózatnál látható)

  – a Wi-Fi vétel minősége

  – a hálózat neve

  – az IP-cím

- Újbóli beállítás (beállított hálózatnál látható)

Felügyeleti szint

Visszaállítja a Wi-Fi bejelentkezést (hálózatot), hogy azonnal új beállítást lehessen végezni.

- Visszaállítás (beállított hálózatnál látható)

A hálózat már nincs beállítva; ismételt használatához új kapcsolatot kell létrehozni.

– A Wi-Fi kikapcsol

– A Wi-Fi kapcsolat visszaáll gyári beállításra

Wi-Fi beállítása

2 csatlakozási mód lehetséges.

WPS

■ 2 percen belül aktiválja a routeren a „WPS" funkciót.

Tipp: ha a kapcsolat az időkorlát lejártáig nem jön létre, ismételje meg a folyamatot.

Soft-AP

■ 10 percen belül aktiválja a funkciót okoseszközén a Miele appal.

Tipp: az app végigvezeti a további lépéseken.

Hálózati idő

A dátum és a pontos idő a hálózaton keresztül szinkronizálható.

- ki

A dátum és a pontos idő nem szinkronizálódik a hálózaton keresztül.

- masterként

A gépek internetkapcsolat nélküli hálózatban vannak. Egy gép masterként működik, és elküldi az adatokat a slave készülékeknek.

- slave-ként

A gépek internetkapcsolattal rendelkező hálózatban vannak. Minden gép slave-re van állítva; az adatok az internettel szinkronizálódnak.

Remote

A programválasztás külső terminálon történik.

Gyári beállítás: be

RemoteUpdate

A RemoteUpdate révén a mosógép szoftvere frissíthető.

Gyári beállítás: be

Ha nem telepít egy RemoteUpdate-et, a mosógépet a megszokott módon használhatja; a Miele azonban javasolja a RemoteUpdate-ek telepítését.

Tájékoztató magyar fordítás a Miele német nyelvű dokumentuma alapján – eltérés esetén az eredeti az irányadó.

Aktiválás

A RemoteUpdate menüpont csak akkor jelenik meg és választható, ha a mosógépet Wi-Fi hálózatába integrálta.

Egyes szoftverfrissítéseket csak a Miele szerviz végezhet el.

A RemoteUpdate folyamata

Ha a mosógéphez RemoteUpdate érhető el, az a megnyitott felügyeleti szinten jelenik meg.

Kiválaszthatja, hogy a RemoteUpdate-et azonnal vagy később indítja. „Később" választásakor a kérdés a mosógép ismételt bekapcsolásakor újra megjelenik.

A RemoteUpdate néhány percig tarthat.

SmartGrid

A SmartGrid beállítás csak beállított és aktivált Wi-Fi hálózat esetén látható. Ezzel a funkcióval a mosógép automatikusan akkor indulhat, amikor az energiaszolgáltató áramdíja különösen kedvező.

Aktivált SmartGrid esetén az Időzítő érintőgomb új funkciót kap: vele a SmartStartot állíthatja be. A mosógépet ekkor az Ön által megadott időszakon belül az energiaszolgáltató által küldött jel indítja. Ha a legkésőbbi lehetséges indítási időpontig nem érkezik jel, a mosógép automatikusan elindul.

Gyári beállítás: ki

A RemoteUpdate során a következőkre ügyeljen:

- Amíg nem kap üzenetet, nincs elérhető RemoteUpdate.

- A telepített RemoteUpdate nem vonható vissza.

- A RemoteUpdate alatt ne kapcsolja ki a mosógépet, különben a frissítés megszakad, és nem települ.

Felügyeleti szint

Gépparaméterek

Mosólé-hűtés

A főmosás végén további víz folyik a dobba a mosólé lehűtésére.

A mosólé-hűtés 70 °C-os vagy annál magasabb hőmérsékletű programok választásakor történik.

A mosólé-hűtést aktiválni kell:

- ha a lefolyótömlő mosdóba vagy kiöntőbe van akasztva, a forrázásveszély megelőzésére;

- olyan épületekben, amelyek lefolyócsövei nem felelnek meg a DIN 1986-nak.

Gyári beállítás: be

Vízbevezetés

Előmosás

Az előmosás vizének fajtája választható.

- hideg

  Az előmosáshoz csak hidegvíz folyik be.

- meleg

  Az előmosáshoz melegvíz is befolyik. Melegvíz-bevezetés csak 30 °C feletti választott mosási hőmérsékletnél engedélyezett.

Főmosás

A főmosás vizének fajtája választható.

- hideg

  A főmosáshoz csak hidegvíz folyik be.

- meleg

  A főmosáshoz melegvíz is befolyik. Melegvíz-bevezetés csak 30 °C feletti választott mosási hőmérsékletnél engedélyezett.

Ha a mosógép nem csatlakozik melegvízre, a programidők meghosszabbodnak, és eltérnek a kijelzett hátralévő időtől.

Felügyeleti szint

Első öblítés

Egyes programokban az első öblítés vizének fajtája választható.

- hideg (gyári beállítás)

  Az első öblítéshez csak hidegvíz folyik be.
- meleg

  Az első öblítéshez melegvíz is befolyik.

Utolsó öblítés

Egyes programokban az utolsó öblítés vizének fajtája választható.

- hideg (gyári beállítás)

  Az utolsó öblítéshez csak hidegvíz folyik be.
- meleg

  Az utolsó öblítéshez melegvíz is befolyik (csak legalább 60 °C-os választott hőmérsékletű programoknál lehetséges).

Hőmérséklet-csökkentés

A mosólé idő előtti felforrásának megakadályozására magaslati helyeken a mosólé hőmérséklete csökkenthető.

Gyári beállítás: ki

Alacsony víznyomás

100 kPa (1 bar) alatti víznyomásnál a mosógép a

„Ellenőrizze a vízbevezetést” hibaüzenettel megszakítja a programot.

Ha a helyszíni víznyomás nem növelhető, az aktivált Alacsony víznyomás beállítás megakadályozza a programmegszakítást.

Gyári beállítás: nem

CapDosing

Kiválaszthatja, hogy a CapDosing megjelenjen-e a programbeállításokban.

Gyári beállítás: be

Felügyeleti szint

Jogi információk

Nyílt forráskódú licencek

Itt információkat tekinthet meg.

Kezelő- és vezérlőszoftver szerzői jogai és licencei

A gép kezeléséhez és vezérléséhez a Miele saját vagy harmadik féltől származó szoftvert használ, amely nem tartozik ún. nyílt forráskódú licencfeltételek alá. Ezek a szoftverek/szoftverkomponensek szerzői jogi védelem alatt állnak; a Miele és harmadik felek szerzői jogait tiszteletben kell tartani.

Ezen felül a gép nyílt forráskódú licencfeltételek szerint továbbadott szoftverkomponenseket is tartalmaz. A benne található nyílt forráskódú komponenseket, a hozzájuk tartozó szerzői jogi közleményeket, az érvényes licencfeltételek másolatait és adott esetben további információkat a gépen a Beállítások | Gépparaméterek | Jogi információk | Nyílt forráskódú licencek menüpontban érheti el. Az ott feltüntetett, a nyílt forráskódú licencfeltételekből eredő felelősségi és szavatossági szabályok csak az adott jogosultakkal szemben érvényesek.

Fizetőkészülék

Fizetőkészülék csatlakoztatásához XCI-AD vagy XCI-box tartozékegység szükséges.

Későbbi módosítási igény esetén forduljon a Miele szervizhez.

Fizetőkészülék-beállítások

Fizetőkészüléket kell csatlakoztatni.

- Nincs fizetőkészülék

  A következő beállítások kimaradnak, és az első üzembe helyezés befejezhető.

- Programüzem

  Érmés fizetőkészülékes üzem: a kezelő egy programot vásárol.

- Időüzem

  Érmés időszámlálós üzem: a kezelő időben vezérelt programot vásárol.

- Időüzem impulzusszámlálóval

  Olyan fizetőkészülékekhez, amelyeknél minden érmebedobás növeli a használati időt.

- Kom. modul

  Az üzem központi vezérléssel történik

Tájékoztató magyar fordítás a Miele német nyelvű dokumentuma alapján – eltérés esetén az eredeti az irányadó.

Külső programzár

A vezérlés lehetővé teszi programok zárolását; a zárolást külső rendszer végzi a kommunikációs interfészen keresztül.

Gyári beállítás: ki

Fizetőkészülék reteszelése

A manipuláció megelőzésére programüzemben programreteszelés állítható be. Reteszelés után az ajtó kinyitásakor a program megszakad, és az érme elvész.

Ruha hozzáadásának lehetővé tételéhez a reteszelés időpontja módosítható.

- ki
- azonnal a program indítása után
- 1 perccel a program indítása után
- 2 perccel a program indítása után
- 3 perccel a program indítása után (gyári beállítás)
- 4 perccel a program indítása után
- 5 perccel a program indítása után

Programmegszakítás

A futó program a reteszelés ellenére megszakítható.

- Be (kód nélkül) (gyári beállítás)
- Be (kóddal)

  (a kód a Szakértői kód beállításból)

- Nincs megszakítás

Fizetőkészülék visszajelző jele

Az érmés fizetőkészülék visszajelző jelének beállítása.

- Gyári beállítás: ki
- Programvége

  A visszajelző jel a program végén történik.
- Az indítógomb elengedése

  A visszajelző jel az indítógomb elengedése után történik.
- Indítás és programvége

  A visszajelző jel a program indításakor és végén történik.
- Program fut

  A visszajelző jel folyamatosan, a program indításától a végéig tart.

Felügyeleti szint

Ingyenes programok

Érmés üzemben megadható, hogy a Szivattyúzás/centrifugálás program ingyenesen használható-e.

Gyári beállítás: ki

Fizetésjel törlése

Érmés üzemben a „fizetve” jel a program végéig megmaradhat, vagy 5 perc után, programindítás nélkül törlődhet.

Gyári beállítás: ki

Fizetőkészülék pergésmentesítési ideje

A fizetési jel pergésmentesítési ideje beállítható.

- rövid

  Érmés fizetőkészülékekhez. (gyári beállítás)

- hosszú

  Központi vezérlésekhez.

Deutschland:

Miele & Cie. KG
Carl-Miele-Straße 29
33332 Gütersloh

Miele Vertriebsgesellschaft Deutschland KG
Geschäftsbereich Professional
Carl-Miele-Straße 29
33332 Gütersloh

Telefon: 0800 22 44 644
Miele im Internet: www.miele.de/professional

Österreich:

Miele Gesellschaft m.b.H.
Mielestraße 1
5071 Wals bei Salzburg
Telefon (Verkauf und Werkkundendienst): 050 800 600
E-Mail Verkauf: vertrieb-professional@miele.at
E-Mail Werkkundendienst: kundendienst-professional@miele.at
Miele im Internet: www.miele-professional.at
(Festnetz zum Ortstarif; Mobilfunkgebühren abweichend)

Luxemburg:

Miele S.à.r.l.
20, rue Christophe Plantin
Postfach 1011
L-1010 Luxemburg/Gasperich
Telefon: 00352 4 97 11-30 (Kundendienst)
Telefon: 00352 4 97 11-45 (Produktinformation)
Mo-Do 8.30-12.30, 13-17 Uhr
Fr 8.30-12.30, 13-16 Uhr
Telefax: 00352 4 97 11-39
Miele im Internet: www.miele.lu
E-Mail: infolux@miele.lu

Miele & Cie. KG Carl-Miele-Straße 29, 33332 Gütersloh, Németország

Tájékoztató magyar fordítás a Miele német nyelvű dokumentuma alapján – eltérés esetén az eredeti az irányadó.

Miele

PWM 906

hu

M.-Nr. 12 805 470 / 01 / 002