Tájékoztató magyar fordítás a Miele angol nyelvű dokumentuma alapján – eltérés esetén az eredeti az irányadó.

Miele

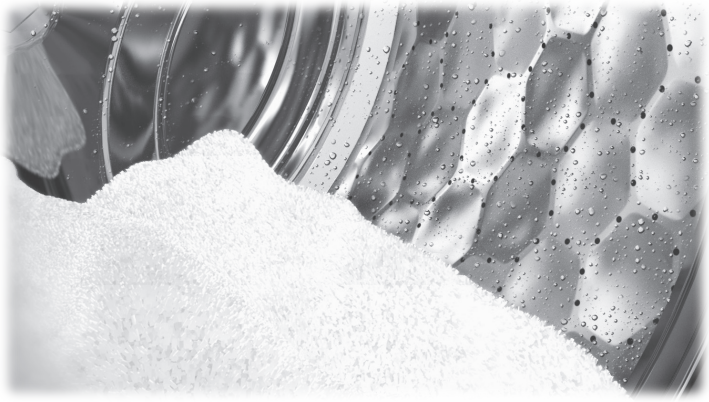

# Használati útmutató – ipari mosógép
# PWM 927 PWM 935

A gép felállítása, telepítése és üzembe helyezése előtt mindig olvassa el a használati útmutatót. Így megelőzheti a személyi sérüléseket és a gép károsodását.

hu

M.-Nr. 12 937 421

Tájékoztató magyar fordítás a Miele angol nyelvű dokumentuma alapján – eltérés esetén az eredeti az irányadó.

# Tartalom

**Biztonsági utasítások és figyelmeztetések ..... 6**
A gépen található biztonsági jelzések és figyelmeztetések magyarázata ..... 6
Rendeltetésszerű használat ..... 6
Előrelátható helytelen használat ..... 7
Műszaki biztonság ..... 7
Helyes használat ..... 9
Klór és alkatrészkárosodás ..... 10
Tartozékok ..... 10
Környezetvédelem ..... 11
**A gép leírása ..... 12**
A gép leírása ..... 12
Kezelőpanel ..... 13
**Kezelés ..... 14**
Érintőgombok és érintőkijelző ..... 14
Főmenü ..... 14
Példák a gép kezelésére ..... 14
Önkiszolgáló mosodai gép kezelése ..... 17
**Mosás ..... 18**
Előkészítés ..... 18
A mosógép megtöltése és bekapcsolása ..... 19
Mosás mosószer-adagoló fiókkal ..... 19
Program kiválasztása ..... 21
Programbeállítások kiválasztása ..... 22
Extrák kiválasztása ..... 27
Előmosás ..... 27
Áztatás ..... 27
Öblítés plusz ..... 27
Öblítőstop ..... 27
Töltésstop ..... 27
Intenzív ..... 27
Víz plusz ..... 28
Programindítás – programvége ..... 28
Időzítő ..... 30
**A programlefutás különlegességei ..... 31**
Centrifugálás ..... 31
Gyűrődésgátlás ..... 31
Átugrás ..... 31
Kézi vezérlés ..... 31
Átváltás kézi vezérlésre ..... 31
Vízbevezetés ..... 33
Adagolás ..... 33
Mosás és fűtés ..... 33
Leeresztés forgatással ..... 33
Centrifugálás ..... 33
Funkciókombinációk ..... 33
Súlymérő rendszer ..... 35
A töltetkijelzés nullázása ..... 35

Tájékoztató magyar fordítás a Miele angol nyelvű dokumentuma alapján – eltérés esetén az eredeti az irányadó.

# Tartalom

**A programlefutás módosítása ..... 36**
Program módosítása ..... 36
A mosóprogram megváltoztatása ..... 36
Program megszakítása ..... 36
A mosógép bekapcsolása áramkimaradás után ..... 36
Ruha hozzáadása vagy kivétele ..... 37
**Hibaelhárítási útmutató ..... 38**
Hibaelhárítás ..... 38
Kapcsolat üzemzavar esetén ..... 40
Hibaelhárítási útmutató ..... 40
A mosóprogram nem indul ..... 40
Programmegszakítás és hibaüzenet ..... 41
A kijelzőn üzenet jelenik meg ..... 41
Nem kielégítő mosási eredmény ..... 42
Általános problémák a mosógéppel ..... 43
Az ajtó nem nyílik vagy nem záródik ..... 44
Program folytatása áramkimaradás után ..... 44
**Tisztítás és ápolás ..... 45**
Rozsdaképződés ..... 45
A mosószer-adagoló fiók, a rekeszek és a szifonok tisztítása ..... 46
**Telepítés ..... 48**
A mosógép telepítése ..... 48
A gép rögzítése ..... 48
Általános üzemi feltételek ..... 48
A könnyű karbantartás érdekében ..... 49
Vízcsatlakozás ..... 50
Csak Egyesült Királyság, Ausztrália és Új-Zéland ..... 50
Gőzcsatlakozás ..... 51
Adagolószivattyú-csatlakozások ..... 52
Vízelvezetés ..... 53
Elektromos csatlakozás ..... 53
**Felügyeleti szint ..... 54**
A felügyeleti szint megnyitása ..... 54
A felügyeleti szint megnyitása (önkiszolgáló üzem) ..... 54
Hozzáférés kóddal ..... 54
A kód módosítása ..... 54
A Beállítások menü bezárása ..... 54

# Tartalom


Kezelés / kijelző ..... 55
Nyelv ..... 55
Nyelv megadása ..... 55
Nyelvek beállítása ..... 56
Idő ..... 56
Dátum ..... 56
Logó ..... 56
Kezdőképernyő ..... 56
Üzemmód ..... 56
Kijelző fényereje ..... 56
Kijelző kikapcsolt állapota ..... 56
Készülék kikapcsolt állapota ..... 57
Hangerő ..... 57
Láthatósági paraméterek ..... 57
Késleltetett indítás ..... 57
Memória ..... 57
Kézi vezérlés ..... 57
Sorrend módosítása ..... 57
Mértékegység-rendszer ..... 57
Felügyeleti kód ..... 57
Wi-Fi ..... 58
Programválasztás ..... 58
Kezelés ..... 58
Programcsomagok ..... 58
Kedvenc programok ..... 58
Programok rendezése ..... 59
Programok színhozzárendelése ..... 59
Szakértői kód ..... 59
Folyamattechnika ..... 59
Gyűrődésgátlás ..... 59
Automatikus leeresztés ..... 59
Szerviz ..... 60
Szervizintervallum ..... 60
Külső alkalmazások ..... 60
Fizetőrendszer-zár ..... 60
Connector Box ..... 60
Ingyenes programok ..... 60
WRG ..... 60
Automatikus adagolás ..... 60
Adagolás ..... 60
Csúcsterhelés-megelőzés ..... 61
Wi-Fi ..... 61
Készülékparaméterek ..... 61
Max. centrifugálási fordulatszám ..... 61
Max. lehetséges hőmérséklet ..... 61
Jogi információk ..... 61
Fizetőrendszer ..... 61
Fizetőrendszerek beállítása ..... 61

Tájékoztató magyar fordítás a Miele angol nyelvű dokumentuma alapján – eltérés esetén az eredeti az irányadó.

# Tartalom

**Hálózati kapcsolat ..... 62**
Párosítási útmutató ..... 62
Hálózati csatlakozás ..... 62
A felügyeleti szint megnyitása ..... 62
Első hálózatbeállítás ..... 62
Hálózati kapcsolat kézi beállítása ..... 63
Hálózati kapcsolat létrehozása WPS-sel ..... 64
Hálózati kapcsolat létrehozása soft AP-vel ..... 65
Hálózati kapcsolat létrehozása LAN-kábellel ..... 65
Wi-Fi/LAN interfész beállítva ..... 66
Műszaki adatok ..... 66
**Műszaki adatok ..... 68**
PWM 927 gépadatok ..... 68
Telepítési méretek ..... 68
Elektromos csatlakozás ..... 68
Tömeg és padlóterhelés ..... 68
Kibocsátási értékek ..... 68
Termékbiztonság ..... 68
Wi-Fi ..... 68
PWM 935 gépadatok ..... 69
Telepítési méretek ..... 69
Elektromos csatlakozás ..... 69
Tömeg és padlóterhelés ..... 69
Kibocsátási értékek ..... 69
Termékbiztonság ..... 69
Wi-Fi ..... 69
EU-megfelelőségi nyilatkozat ..... 70
UK megfelelőségi nyilatkozat ..... 70
**Wi-Fi adatvédelem ..... 71**
Adatvédelem és adatbiztonság ..... 71
A hálózati konfiguráció gyári alapbeállításai ..... 71
Szerzői jog és licencek ..... 71

# Biztonsági utasítások és figyelmeztetések

## A gépen található biztonsági jelzések és figyelmeztetések magyarázata

| | |
|---|---|
|  | Olvassa el a használati útmutatót |
|  | Figyelem, forró felületek |
|  | Figyelem, feszültség 1000 V-ig |
|  | Védőföldelés |
|  | Potenciálkiegyenlítés |

Ez a mosógép megfelel minden hatályos helyi és nemzeti biztonsági előírásnak. A szakszerűtlen használat azonban személyi sérülést és anyagi kárt okozhat. A mosógép használata előtt figyelmesen olvassa el a használati útmutatót: fontos információkat tartalmaz a biztonságról, a telepítésről, a használatról és a karbantartásról. Így megelőzheti a személyi sérüléseket és a mosógép károsodását. A Miele kifejezetten és nyomatékosan javasolja, hogy olvassa el és kövesse a mosógép telepítéséről szóló fejezet utasításait, valamint a biztonsági utasításokat és figyelmeztetéseket. A Miele nem vállal felelősséget az utasítások be nem tartásából eredő sérülésekért vagy károkért. Őrizze meg ezt a használati útmutatót, és adja tovább a gép későbbi tulajdonosának.

Ha másokat tanít a mosógép használatára, hívja fel a figyelmüket ezekre a biztonsági utasításokra és figyelmeztetésekre.

## Rendeltetésszerű használat

▶ A mosógép kizárólag olyan textíliák mosására alkalmas, amelyek kezelési címkéje szerint gépben moshatók. Minden más felhasználás veszélyes lehet. A gyártó nem felel a nem rendeltetésszerű vagy helytelen használatból, illetve kezelésből eredő károkért.

▶ Ezt a mosógépet a használati útmutatóban leírtak szerint kell használni, és rendszeresen ellenőrizni kell a megfelelő működését. Szükség esetén karbantartást kell végezni.

▶ A mosógép kültéri használatra nem alkalmas. Ne telepítse fagyveszélyes helyiségbe. A megfagyott tömlők elszakadhatnak vagy szétrepedhetnek, és fagypont alatti hőmérsékleten az elektronika megbízhatósága romolhat.

▶ Ez a mosógép kizárólag ipari környezetben való használatra készült.

Tájékoztató magyar fordítás a Miele angol nyelvű dokumentuma alapján – eltérés esetén az eredeti az irányadó.



▶ Ipari környezetben a gépet csak betanított/képzett személyzet kezelheti. Nyilvánosan hozzáférhető helyen való használat esetén az üzemeltetőnek biztosítania kell, hogy a gép veszélytelenül, biztonságosan kezelhető legyen.

▶ A mosógép nem helyhez kötött telepítési helyen (pl. hajón) nem használható.

▶ Csökkent fizikai, érzékszervi vagy szellemi képességű, illetve tapasztalattal vagy ismeretekkel nem rendelkező személyek csak felügyelet mellett, vagy akkor használhatják a mosógépet, ha megtanították őket a biztonságos használatra, és megértik, illetve felismerik a helytelen kezelés következményeit.

▶ 8 év alatti gyermekeket tartson távol a mosógéptől, kivéve, ha folyamatos felügyelet alatt állnak.

▶ 8 év feletti gyermekek csak akkor használhatják felügyelet nélkül a mosógépet, ha a kezelését érthetően elmagyarázták nekik, és biztonságosan tudják használni. A gyermekeknek meg kell érteniük és fel kell ismerniük a helytelen kezelésből adódó veszélyeket.

▶ Gyermekek felügyelet nélkül nem végezhetik a mosógép tisztítását vagy karbantartását.

▶ Mindig felügyelje a mosógép közelében tartózkodó gyermekeket, és soha ne engedje, hogy a mosógéppel játsszanak.

▶ A fertőtlenítő programokat nem szabad megszakítani, mert ez ronthatja a fertőtlenítés eredményét. Az üzemeltető felelőssége, hogy megfelelő validálási vizsgálatokkal biztosítsa a termikus és kemotermikus eljárások fertőtlenítési színvonalát.

## Előrelátható helytelen használat

▶ Soha ne használjon a gépben oldószertartalmú (pl. benzint tartalmazó) tisztítószert. Ez az alkatrészek károsodását okozhatja, és mérgező gőzök keletkezhetnek. Tűz- és robbanásveszély!

▶ Ne rongálja meg, ne távolítsa el és ne hidalja át a mosógép biztonsági berendezéseit vagy kezelőelemeit.

▶ A gépben használt víz mosólé, nem ivóvíz! A mosólevet megfelelő csatornába vezesse.

▶ A ruha kivétele előtt mindig győződjön meg arról, hogy a dob áll. A forgó dobba nyúlni rendkívül veszélyes.

▶ A dobajtó becsukásakor vigyázzon, hogy keze ne kerüljön az ajtó és a keret közé. Figyelem: a dobajtó a mosógép indulásakor automatikusan reteszelődik.

▶ Tisztítószerek és speciális termékek együttes használatakor különösen fontos a gyártói utasítások betartása. A termékeket csak a gyártó által jóváhagyott célra szabad használni, hogy elkerülje az anyagi károkat és az erős kémiai reakciókat.

## Műszaki biztonság

▶ Felállítás előtt ellenőrizze, nincs-e a mosógépen kívülről látható sérülés. Sérült mosógépet ne telepítsen és ne használjon.

# Biztonsági utasítások és figyelmeztetések

▶ A mosógép elektromos biztonsága csak szabályos földelés esetén garantált. Nagyon fontos, hogy ezt az alapvető biztonsági követelményt ellenőrizzék, kétség esetén pedig szakemberrel vizsgáltassa meg a helyszíni villamos hálózatot. A Miele nem felel a hiányos földelés következményeiért.

▶ A szakszerűtlen javítás előre nem látható veszélyt jelenthet a felhasználóra, amelyért a gyártó nem vállal felelősséget. Javítást csak a Miele által felhatalmazott szakember végezhet, különben az ebből eredő károkra a garancia nem terjed ki.

▶ A mosógépen csak a Miele engedélyével szabad módosítást végezni.

▶ Hiba esetén, valamint karbantartáshoz, tisztításhoz és ápoláshoz válassza le a mosógépet az elektromos hálózatról. A mosógép csak akkor van leválasztva a hálózatról, ha:

- a mosógép hálózati csatlakozódugója ki van húzva, vagy - a hálózati biztosíték le van kapcsolva, vagy - a csavaros biztosíték teljesen ki van csavarva

Lásd még: „Telepítés – Elektromos csatlakozás”.

▶ A mosógépet csak a mellékelt tömlőkészlettel szabad a vízhálózatra csatlakoztatni. Régi tömlőkészlet nem használható újra. Rendszeresen ellenőrizze a tömlőkészletek kopását, és időben cserélje őket, hogy elkerülje a szivárgást és az ebből eredő vízkárt.

▶ A mosógép újraindítása előtt meg kell szüntetni a szivárgás okát. Ha víz szivárog, azonnal válassza le a mosógépet.

▶ A gőzfűtés hibája magas hőmérsékletet okozhat az ajtón, az adagolón és a dob belsejében (különösen a dob peremén). Enyhe égési sérülés veszélye áll fenn. Ez csak gőzfűtésű gépekre vonatkozik.

▶ A hibás alkatrészeket csak eredeti Miele alkatrészre szabad cserélni. A Miele csak eredeti Miele alkatrészek használata esetén garantálja a gép biztonsági színvonalát.

▶ A gépre a balesetbiztosításra vonatkozó összes nemzeti rendelkezés és előírás (Németországban a DGUV) érvényes. A vizsgálatot javasolt a DGUV 100-500, 2.6. fejezet, 4. szakasz szabályozási keretei szerint végezni. A dokumentációhoz szükséges vizsgálati napló a Miele szervizénél kapható.

▶ Kövesse a „Telepítés” fejezet utasításait. Ha a mosógép dugaszolós csatlakozással van bekötve, a csatlakozódugónak mindig hozzáférhetőnek kell lennie, hogy a mosógép könnyen leválasztható legyen a hálózatról.

▶ Fix bekötés esetén biztosítani kell minden pólus leválasztásának lehetőségét a hálózatról. A hálózati leválasztónak a mosógép közelében, jól azonosíthatóan, akadálytalanul és mindig könnyen hozzáférhetően kell elhelyezkednie.

▶ A sérült kezelőelemű vagy kábelszigetelésű gépek javítását/cseréjét csak a gyártó, a szerviz vagy képzett villanyszerelő végezheti.

▶ A sérült hálózati csatlakozókábelt csak a Miele által felhatalmazott szakember cserélheti.

Tájékoztató magyar fordítás a Miele angol nyelvű dokumentuma alapján – eltérés esetén az eredeti az irányadó.

# Biztonsági utasítások és figyelmeztetések

## Helyes használat

▶ A maximális töltet PWM 927 esetén 27 kg, PWM 935 esetén 35 kg. Az egyes programokhoz ajánlott legnagyobb töltetet a „Programáttekintés” tartalmazza.

▶ A mosógép első használata előtt ellenőrizze, hogy a szállítási rögzítőket eltávolították-e (lásd „Telepítés – A szállítási rögzítők eltávolítása”). Ha a szállítási rögzítőt nem távolítják el, centrifugáláskor kárt okozhat a szomszédos bútorokban vagy készülékekben.

▶ Soha ne próbálja erővel kinyitni a mosógép dobajtaját. Reteszelt ajtó csak akkor nyitható, ha a kijelzőn megjelenik az erre vonatkozó üzenet.

▶ Működés közben ne nyomja meg a felfüggesztett dobegységet. A dobajtó becsukásakor zúzódás- és nyírásveszély áll fenn az ajtókeret és a dobnyílás között, valamint a zsanéroknál. Figyelem: a dobajtó a gép indításakor automatikusan reteszelődik.

▶ Ha a mosógépet hosszabb ideig nem használja (pl. szabadság idejére), zárja el a vízbevezetést, különösen akkor, ha a közvetlen közelben nincs padlóösszefolyó.

▶ Ügyeljen arra, hogy a ruhával idegen tárgyak (pl. szög, tű, érme, gemkapocs) ne kerüljenek a gépbe. Az idegen tárgyak károsíthatják a gép alkatrészeit (pl. üst, dob), a sérült alkatrészek pedig a ruhát.

▶ Helyes mosószer-adagolás esetén a mosógépet nem kell vízkőteleníteni. Ha mégis vízkőtelenítené, csak kereskedelmi forgalomban kapható, nem korrozív vízkőoldót használjon. Speciális vízkőoldó Miele szakkereskedőjétől vagy a Miele szervizétől szerezhető be. A vízkőoldó használati utasítását szigorúan tartsa be.

▶ Oldószertartalmú tisztítószer nem használható. Ne tároljon és ne használjon benzint, petróleumot vagy könnyen gyúlékony anyagot a mosógép közelében. Ne használja a gép fedelét tárolófelületként. Tűz- és robbanásveszély!

▶ Ne tároljon vegyszert (folyékony mosószert, adalékot) a gép fedelén, mert elszíneződést vagy fényezéskárosodást okozhat. A véletlenül kiömlött vegyszert nedves kendővel azonnal törölje le a felületről.

▶ A gép hátoldalán szellőzőnyílások vannak, ezeket nem szabad elzárni vagy letakarni. Tartsa be a telepítési tervben előírt minimális biztonsági távolságot.

▶ Csak mosógépben való használatra alkalmas festéket, színeltávolítót és vízkőoldót használjon, és tartsa be a csomagoláson lévő gyártói utasításokat.

▶ A színeltávolítók kéntartalmú vegyületeket tartalmaznak, amelyek károsodást, pl. korróziót okozhatnak. Ne használja ezeket a termékeket ebben a mosógépben.

▶ Kerülje a nemesacél felületek érintkezését klór- vagy nátrium-hipoklorit-tartalmú folyékony mosó- vagy fertőtlenítőszerekkel. Ezek a szerek korrodálhatják a nemesacélt; az agresszív klórosfehérítő-gőzök is korrozív hatásúak lehetnek. Ne tároljon nyitott tárolóedényt ezekből a szerekből a gép közelében.

Tájékoztató magyar fordítás a Miele angol nyelvű dokumentuma alapján – eltérés esetén az eredeti az irányadó.



▶ A mosógépet ne tisztítsa nagynyomású mosóval vagy vízsugárral.

### Klór és alkatrészkárosodás

▶ A klórtartalmú termékek gyakori használata növeli az alkatrészek károsodásának kockázatát.

▶ A klórtartalmú anyagok (pl. nátrium-hipoklorit, porított klóros fehérítő) károsíthatják a nemesacél védőrétegét, és korróziót okozhatnak az alkatrészeken. Ezért kerülje a klórtartalmú anyagokat, helyettük oxigénalapú fehérítőt használjon. Ha mégis klóros fehérítőt használ, mindig klórtalanító kezelést kell végezni, különben a mosógép alkatrészei és a textíliák is tartós, helyrehozhatatlan károsodást szenvedhetnek.

▶ A klórtalanítást közvetlenül a klóros fehérítő használata után kell elvégezni; erre hidrogén-peroxid, valamint oxigénalapú mosó- és fehérítőszerek alkalmasak. Közben a mosólevet nem szabad leereszteni. A tioszulfátos kezelés – különösen kemény vízzel – gipszszerű lerakódást okozhat, amely a mosógépben felhalmozódhat vagy a textíliákon kérgesedést okozhat. Ezért a hidrogén-peroxidos kezelés ajánlott a tioszulfátos helyett, mivel a hidrogén-peroxid semlegesíti a klórt. A pontos adagolási mennyiségeket és kezelési hőmérsékleteket a helyszínen, a mosó- és tisztítószergyártók adagolási ajánlásai alapján kell beállítani és ellenőrizni. A textíliákat is ellenőrizni kell, hogy maradt-e bennük aktív klór.

### Tartozékok

▶ Tartozékot csak a Miele kifejezett jóváhagyásával szabad felszerelni. Más alkatrészek használata esetén a garanciális, teljesítményre vonatkozó és/vagy termékfelelősségi igények megszűnnek.

Tájékoztató magyar fordítás a Miele angol nyelvű dokumentuma alapján – eltérés esetén az eredeti az irányadó.



## Környezetvédelem

**A csomagolóanyag ártalmatlanítása**

A csomagolás a mosógépet védi a szállítási sérülésektől. A csomagolóanyagok környezetbarát módon ártalmatlaníthatók, ezért újrahasznosíthatók.

A csomagolóanyag újrahasznosítása csökkenti a nyersanyag-felhasználást és a hulladéklerakókba kerülő hulladék mennyiségét. A csomagolóanyagot a kereskedő elszállítja.

**A régi készülék ártalmatlanítása**

A régi elektromos és elektronikus készülékek gyakran értékes anyagokat tartalmaznak, de a működésükhöz és biztonságukhoz szükséges káros anyagokat is. Ezek a háztartási hulladékkal együtt vagy szakszerűtlenül kezelve veszélyesek lehetnek az emberi egészségre és a környezetre. Ezért a régi készüléket ne dobja a háztartási hulladékba.

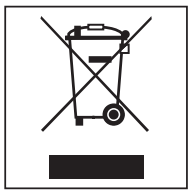

Az elektromos és elektronikus készülékek ártalmatlanításához és újrahasznosításához vegye igénybe a lakóhelyén kijelölt hivatalos gyűjtő- és átvevőhelyeket. Érdeklődjön a kereskedőnél.

Gondoskodjon róla, hogy a régi készülék az ártalmatlanításig gyermekekre ne jelentsen veszélyt.

▶ A régi mosógép ártalmatlanításakor vagy selejtezésekor tegye használhatatlanná az ajtózárat, nehogy a játszó gyermekek véletlenül bezárják magukat, és életveszélybe kerüljenek.

A Miele nem vállal felelősséget az e biztonsági utasítások és figyelmeztetések be nem tartásából eredő károkért.

**Energiatakarékossági tippek**

Energia- és vízfogyasztás

– **A gép legjobb kihasználásához töltse be az adott mosóprogram** töltetet. Az energia- és vízfogyasztás teljes töltet mosásakor a leghatékonyabb.

- Ha alkalmas, használja az ECO programcsomag programjait, amelyek különösen alacsony energiafogyasztásúak.

Mosószerek

- Ne lépje túl a gyártó által a csomagoláson ajánlott mosószer-mennyiséget.

- Kisebb töltetnél csökkentse a mosószer mennyiségét.

Szárítógépes szárítás esetén

Válassza a mosóprogramhoz lehetséges legmagasabb centrifugálási fordulatszámot, így energiát takarít meg a szárítás során.

# A gép leírása

## A gép leírása

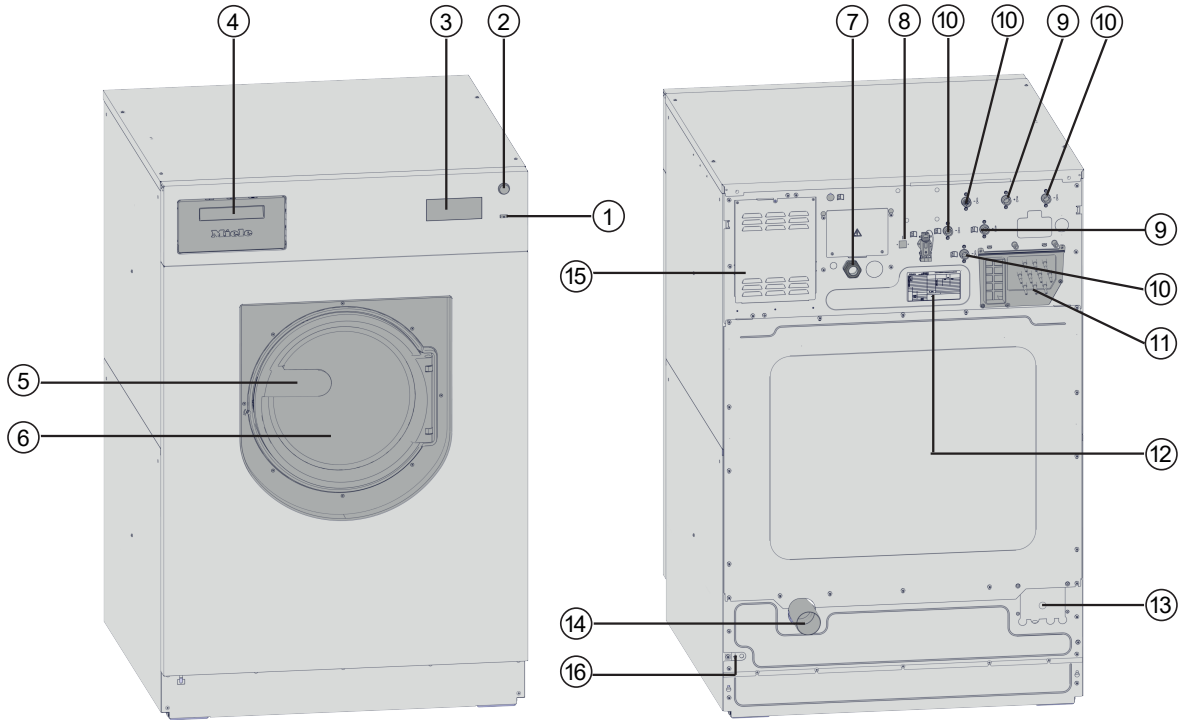


gomb

b Vészleállító

c Kijelző (további információ a „Kezelés” fejezetben) d Mosószer-adagoló fiók

e Ajtófogantyú

f Dobajtó

g Elektromos csatlakozás

h Interfész a Connector Boxhoz (opcionális második interfész) i Melegvíz-csatlakozás

j Hidegvíz-csatlakozás

k Csatlakozók külső adagolószer-ellátáshoz l Adattábla

m Csatlakozási lehetőség közvetlen/közvetett gőzhöz (modelltől függően) n DN 70 lefolyócsatlakozás

o Szellőzőnyílások

p Potenciálkiegyenlítés

Tájékoztató magyar fordítás a Miele angol nyelvű dokumentuma alapján – eltérés esetén az eredeti az irányadó.



## Kezelőpanel

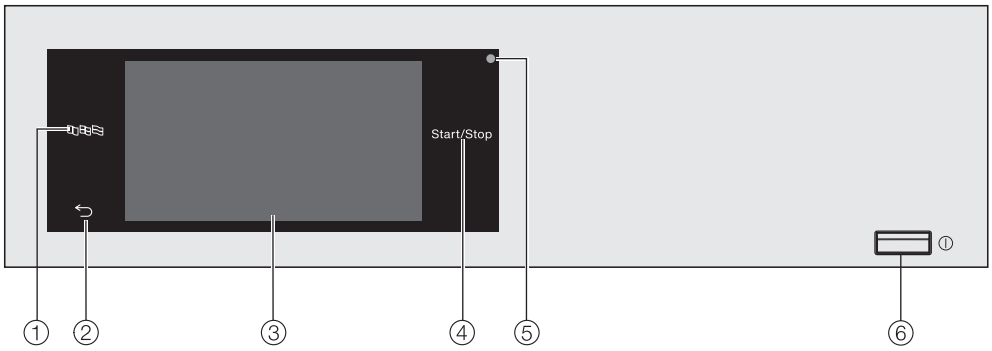


**Nyelv érintőgomb**

Az aktuális felhasználói nyelv kiválasztására. A program végén ismét a felügyeleti nyelv jelenik meg.

**b Vissza érintőgomb** ⮌

Egy szinttel visszalép a menüben.

**c Érintőkijelző**

**d Start/Stop érintőgomb**

A kiválasztott mosóprogram indítására, illetve egy már elindított program megszakítására. A kiválasztott program akkor indítható, amikor az érintőgomb villogni kezd.

**e Optikai interfész**

A szerviz számára.

**gomb**

A mosógép be- és kikapcsolására.

Tájékoztató magyar fordítás a Miele angol nyelvű dokumentuma alapján – eltérés esetén az eredeti az irányadó.



## Érintőgombok és érintőkijelző

Az érintőgombok, köztük a Start/Stop, valamint a kijelző elemei ujjbegyes érintésre reagálnak. Minden érintést gombnyomás hang nyugtáz. A gombnyomás hang hangereje módosítható vagy kikapcsolható (lásd „Felügyeleti szint").

Az érintőgombos kezelőmezőt és az érintőkijelzőt hegyes vagy éles tárgyak (pl. toll) megkarcolhatják. A kezelőmezőt csak az ujjával érintse.

## Főmenü

A mosógép bekapcsolása után a kijelzőn megjelenik a főmenü.

A főmenüből minden fontos almenü elérhető.

A szimbólum megérintésével bármikor visszatérhet a főmenübe. A korábban beállított értékek nem kerülnek mentésre.

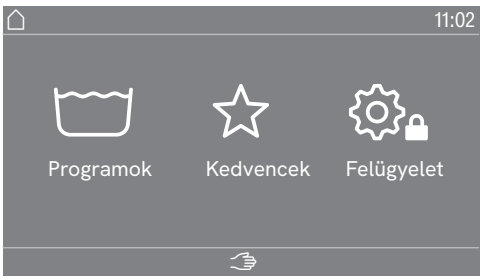


**„Programok" menü** Ebben a menüben választhatja ki a mosóprogramokat.

**„Kedvencek" menü** Ebben a menüben összesen 24 kedvenc programból választhat egyet. A mosóprogramokat a felügyelő állíthatja be és mentheti a Kedvencek menüben (lásd „Felügyeleti szint" – „Kedvenc programok").

**„Felügyelet" menü** A felügyeleti szinten a mosógép kezelőfelülete a változó igényekhez igazítható (lásd „Felügyeleti szint").

## Példák a gép kezelésére

**Listák**

**„Programok" menü (egyszeres választás)**

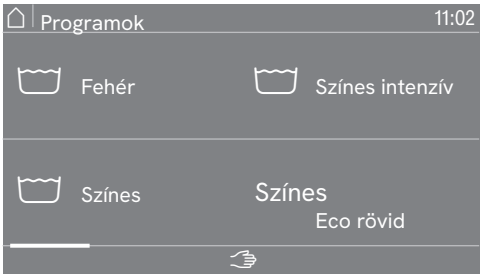


Ujját a képernyőn végighúzva jobbra vagy balra görgethet: tegye az ujját az érintőkijelzőre, és húzza a kívánt irányba.

A narancssárga görgetősáv jelzi, hogy további opciók következnek.

A mosóprogram kiválasztásához érintse meg a program nevét.

Tájékoztató magyar fordítás a Miele angol nyelvű dokumentuma alapján – eltérés esetén az eredeti az irányadó.



A kijelzőn megjelenik a program alapmenüje.

**„Extrák” menü (többszörös választás)**

Az extrák kiválasztásához először válasszon ki egy programot, pl. Fehér.

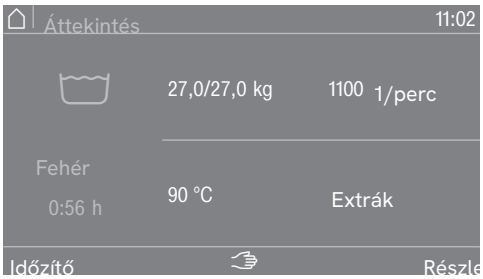


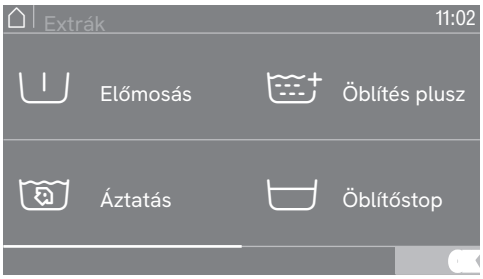


Érintsen meg egy vagy több extrát a kiválasztáshoz.

Az aktuálisan kiválasztott extrák narancssárgával vannak jelölve.

Egy extra kijelölésének megszüntetéséhez érintse meg újra.

Az OK szimbólummal aktiválja az összes kiválasztott extrát.

**Számértékek beállítása**

Egyes menükben számértékeket állíthat be.

A következő példa a pontos idő beállítását mutatja. A „Felügyeleti szint” fejezet leírja, hogyan érhető el ez a szint.

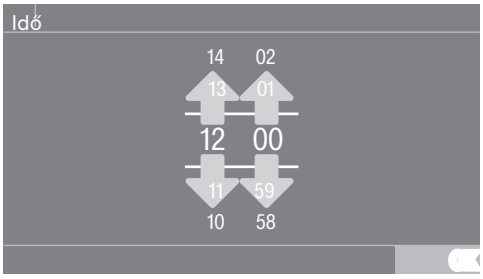


A számokat felfelé vagy lefelé húzással adja meg.

Tegye az ujját a módosítandó számra, és húzza a kívánt irányba. A beállított számértéket az OK szimbólummal fogadja el.

Tipp: egyes beállításoknál számbillentyűzet is megjelenhet az érték megadásához.

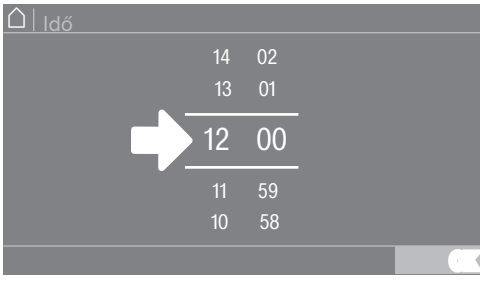

# Kezelés

A két vonal közötti szám rövid megérintésével előhívható a számbillentyűzet.




Érvényes szám megadása után az OK szimbólum zölden kiemelődik.

**Lehúzható információ**

A következő példa egy futó mosóprogram kijelzését írja le. A „Programindítás – programvége” fejezet leírja, hogyan érhető el ez a szint.

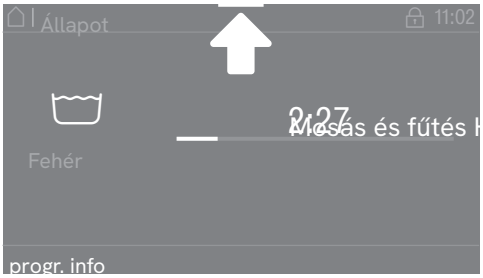


Ha a kijelző tetején középen narancssárga sáv jelenik meg, megnyithatja a lehúzható menüt: húzza lefelé a sávot. Elrejtéséhez tolja vissza felfelé.

**Kilépés egy menüszintről**

- A vissza szimbólum megérintésével visszatérhet az előző képernyőre.

A korábban megadott, OK-val még nem jóváhagyott bejegyzések nem kerülnek mentésre.

Tájékoztató magyar fordítás a Miele angol nyelvű dokumentuma alapján – eltérés esetén az eredeti az irányadó.



## Önkiszolgáló mosodai gép kezelése

A főmenü a programozási állapottól függően eltérő lehet (lásd „Felügyeleti szint”).

A gyorsválasztók a gép kezelésének legegyszerűbb módjai. A kezelőszemélyzet nem módosíthatja az előre beállított programokat.

**Önkiszolgáló, alap**




4–24 előre beállított program áll rendelkezésre. Ezeket a programokat a felhasználó nem módosíthatja.

**Önkiszolgáló logó**




Legfeljebb 24 előre beállított program áll rendelkezésre. Az első 3 program közvetlenül választható, a többi egy listából. Ezeket a programokat a felhasználó nem módosíthatja.

Tájékoztató magyar fordítás a Miele angol nyelvű dokumentuma alapján – eltérés esetén az eredeti az irányadó.

# Mosás

## Előkészítés

**A zsebek kiürítése**

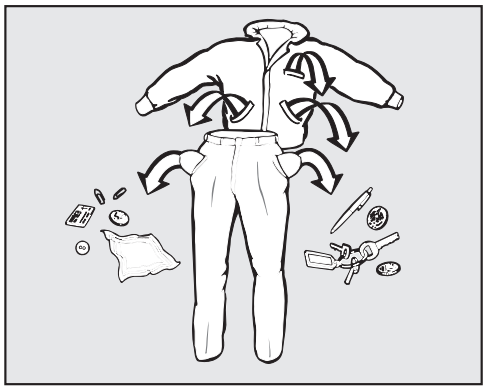

- Ürítse ki az összes zsebet.

⚠ Idegen tárgyak okozta kár. Szögek, érmék, gemkapcsok stb. károsíthatják a ruhákat és a gép belső alkatrészeit. Mosás előtt ellenőrizze a ruhákat, és távolítsa el az idegen tárgyakat.

**A ruhák szétválogatása**

- Válogassa szét a ruhákat szín és kezelési címke szerint.

**A textíliák előkészítése**

- A felmosófejeket, törlőkendőket és párnákat a dobba helyezés előtt jól rázza ki, hogy eltávolítsa a durva szennyeződést.

**A foltok előkezelése**

- Az erősen szennyezett részeket és foltokat minél előbb tisztítsa meg.
  A foltokat óvatosan, puha, színtartó ruhával itassa fel.

**Általános tippek**

- Ne mosson gépben olyan darabot, amelyet a gyártó a kezelési címkén nem moshatónak jelöl. - Függöny: távolítsa el a görgőket és ólomsúlyokat, vagy tegye mosózsákba.
- A melltartók laza merevítőit varrja be vagy távolítsa el.
- A gyártó javaslatára fordítsa ki a ruhadarabokat.
- Mosás előtt zárja be a cipzárakat és tépőzárakat.
- Gombolja be a paplan- és párnahuzatokat, hogy kis darabok ne tekeredjenek beléjük.
- További tippeket a Programáttekintés tartalmaz.

Tájékoztató magyar fordítás a Miele angol nyelvű dokumentuma alapján – eltérés esetén az eredeti az irányadó.



## A mosógép megtöltése és bekapcsolása

**A mosógép megtöltése**

- Kapcsolja be a mosógépet a be-/kikapcsoló gombbal.
- Az ajtófogantyú meghúzásával nyissa ki a dobajtót.
- Hajtogassa szét a ruhákat, és lazán töltse a dobba. Nagy és kis darabok keverése jobb mosási eredményt ad, és centrifugáláskor is segíti a töltet egyenletes eloszlását.

Teljes töltetnél a leghatékonyabb az energia- és vízfogyasztás. Ne töltse túl a gépet, mert ez rontja a tisztítás hatékonyságát és gyűrődést okoz.

**A dobajtó becsukása**

- Csukja be a dobajtót, és nyomja meg, amíg az előretesz be nem kattan.

⚠ Ügyeljen arra, hogy ne szoruljon ruhadarab a dobajtó és a tömítőgyűrű közé.

A dobajtó bekattan, de még nincs biztonságosan reteszelve; a gép indulásakor automatikusan reteszelődik.

## Mosás mosószer-adagoló fiókkal

**Mosószer adagolása a mosószer-adagoló fiókba**

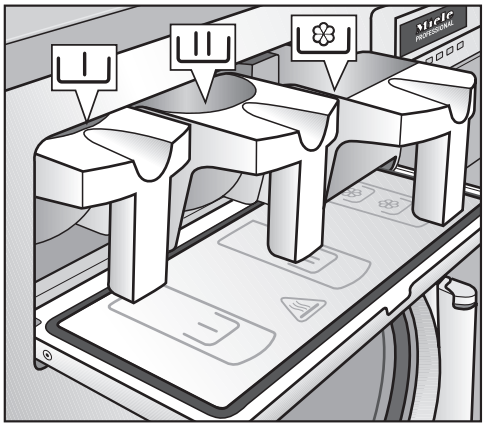

- Alapprogramoknál a főmosáshoz való mosóport tegye a főmosás rekeszébe, és igény szerint az előmosáshoz valót az előmosás rekeszébe. Az öblítőt a fiók elején lévő rekeszbe tegye.

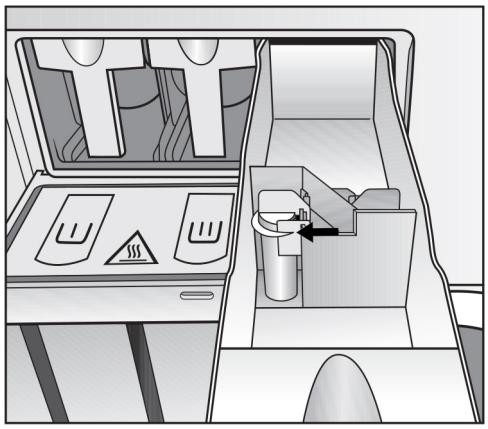

- Egyéb adalékokat a fiók hátsó részébe töltsön (ha ez be van programozva).

# Mosás

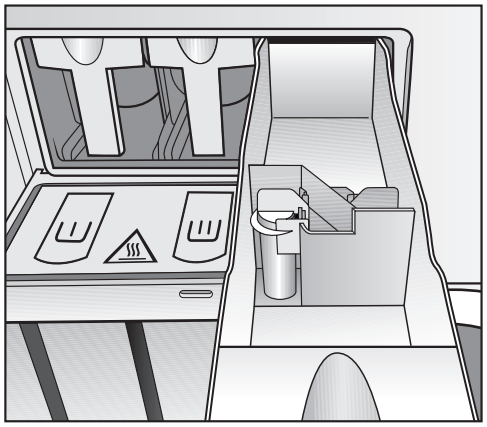

Az adalékokat ne töltse a fiókba a szintjelzés fölé, különben a szifonon át közvetlenül az üstbe folynak.

**Fehérítőszer**

Fehérítőt csak olyan textíliánál használjon, amelynek kezelési címkéjén szerepel a Δ szimbólum.

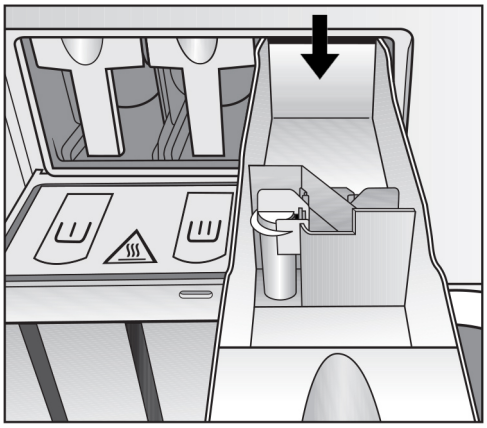

A folyékony fehérítőt csak az erre kijelölt adagolórekeszen keresztül adagolja; a szer a második öblítéskor automatikusan bekerül. Folyékony fehérítőt csak olyan színes textíliákhoz használjon, amelyek kezelési címkéje szerint színtartók és fehéríthetők.

⚠ A klórtartalmú termékek gyakori használata növeli az alkatrészek károsodásának kockázatát.

**Színezők, színeltávolítók és vízkőoldók**

Kereskedelmi színezők, színeltávolítók és vízkőoldók csak akkor használhatók ebben a mosógépben, ha a gyártó kifejezetten mosógépben való használatra alkalmasnak jelöli őket. A csomagoláson lévő gyártói utasításokat be kell tartani.

Tájékoztató magyar fordítás a Miele angol nyelvű dokumentuma alapján – eltérés esetén az eredeti az irányadó.



**Mosószer-adagolás**

Ne adagoljon a szükségesnél többet, mert ez túlzott habképződést okozhat.

- Csak alacsony habzású mosószert használjon.
- A mosószergyártó ajánlása szerint adagoljon.

Az adagolt mennyiség függ:

- a ruha mennyiségétől - a víz keménységétől

- a ruha szennyezettségétől

Adagolandó mosószer-mennyiség

A vízkeménységnek megfelelően adagoljon, és kövesse a mosószergyártó utasításait.

Vízkeménységi tartományok

| Vízkeménységi tartomány | Összkeménység (mmol/l) | Német keménységi fok (°dH) |
|---|---|---|
| I (lágy) | 0–1.5 | 0–8.4 |
| II (közepes) | 1.5–2.5 | 8.4–14 |
| III (kemény) | 2,5 felett | 14 felett |

Ha nem ismeri a helyi vízkeménységet, érdeklődjön a vízszolgáltatónál.

## Program kiválasztása

**Programok**

A programot többféleképpen választhatja ki.

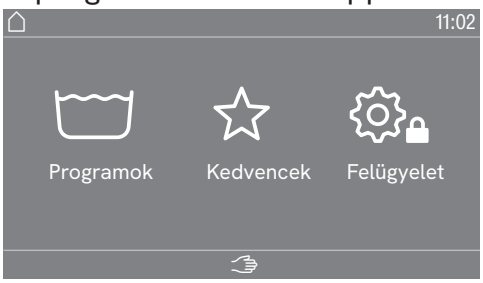


Programot a Programok menüből választhat.

- Érintse meg a Programok mezőt.

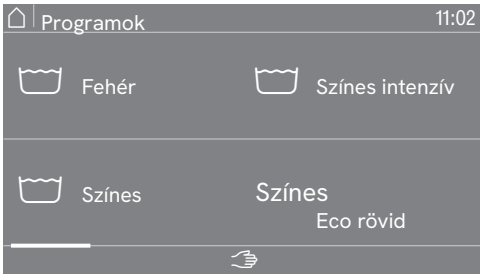


- Görgessen jobbra a kijelzőn, amíg a kívánt program meg nem jelenik.
- Érintse meg a kívánt programot az érintőkijelzőn.

A kijelző a mosóprogram alapmenüjére vált.

# Mosás

Kedvencek

Alternatívaként a Kedvencek menüből is választhat programot.

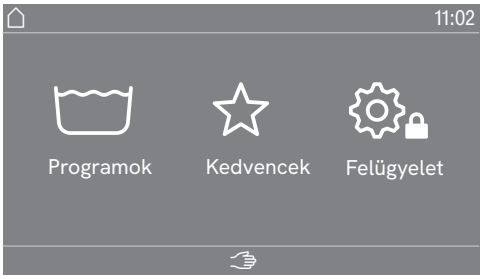


- Érintse meg a Kedvencek mezőt.

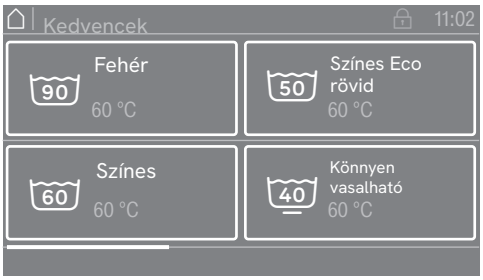


- Görgessen jobbra a kijelzőn, amíg a kívánt program meg nem jelenik.

- Érintse meg a kívánt programot az érintőkijelzőn.

A kijelző a mosóprogram alapmenüjére vált.

Kedvenc programoknál a programbeállítások többsége rögzített, nem módosítható.

## Programbeállítások kiválasztása

**A töltetmennyiség megadása**

A töltethez igazított külső adagolás és programlefutás érdekében egyes programoknál megadhatja a töltetmennyiséget.

- Érintse meg a Súly (kg) mezőt.




- Adjon meg érvényes értéket a töltetmennyiségre.

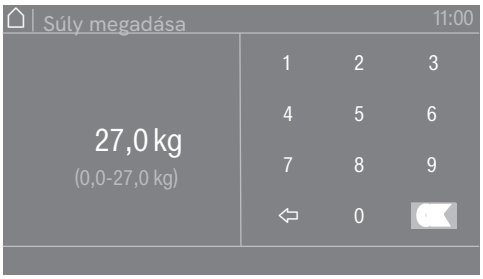


- Nyomja meg az OK szimbólumot.

Tájékoztató magyar fordítás a Miele angol nyelvű dokumentuma alapján – eltérés esetén az eredeti az irányadó.



A kijelző az Áttekintés menüre vált.

### A hőmérséklet kiválasztása

A mosóprogram előre beállított hőmérséklete módosítható.

- Érintse meg a Hőmérséklet (°C) mezőt.







- Válassza ki a kívánt hőmérsékletet az előbeállítások közül.

A kijelző visszavált az Áttekintés menüre.

A Finombeállítás mezőt választva az elérhető hőmérséklet-tartományon belül további hőmérsékleteket adhat meg közvetlenül.




- Adja meg a kívánt értéket a billentyűzettel.
- Nyomja meg az OK szimbólumot.

A kijelző visszavált az Áttekintés menüre.

A hőmérséklet csak az aktuális beállítás alatt megadott tartományon belül választható (pl. 14–90 °C).

### A centrifugálási fordulatszám kiválasztása

A mosóprogram előre beállított centrifugálási fordulatszáma módosítható.

- Érintse meg a Centrifugálási fordulatszám (1/perc) mezőt.

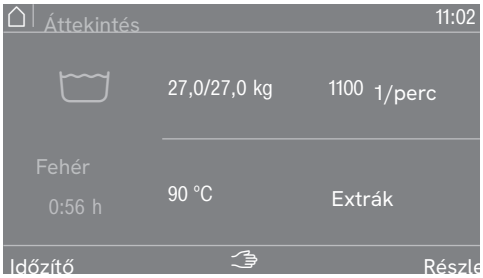

# Mosás

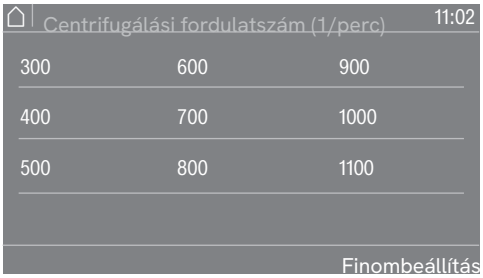


- Válassza ki a kívánt fordulatszámot az előbeállítások közül.

A kijelző visszavált az Áttekintés menüre.

A Finombeállítás mezőt választva az elérhető fordulatszám-tartományon belül további fordulatszámokat állíthat be.




- Adja meg a kívánt értéket a billentyűzettel.
- Nyomja meg az OK szimbólumot.

A kijelző visszavált az Áttekintés menüre.

A fordulatszám csak az aktuális beállítás alatt megadott tartományon belül választható, pl. PWM 927 esetén 0/300–1100 1/perc, PWM 935 esetén 0/300–1060 1/perc.

Tájékoztató magyar fordítás a Miele angol nyelvű dokumentuma alapján – eltérés esetén az eredeti az irányadó.



## BoostSpin

Bizonyos géptípusoknál a mosóprogram végén a BoostSpin funkció aktiválódik, így a maximális fordulatszámnak köszönhetően a textíliák maradéknedvessége a lehető legalacsonyabb. A BoostSpin gyárilag aktív, de nem látható beállítással.




Ha a Boost Spin funkció aktív és látható, az extrák a hozzájuk tartozó szimbólum alatt jelennek meg.

- További extrák kiválasztásához érintse meg a szimbólumot.

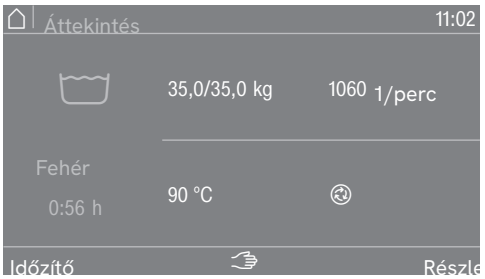


A BoostSpin funkció az Extrák almenüben nem kapcsolható be vagy ki; a szimbólum aktívként jelenik meg, de nem módosítható.

- További extrákat választhat.




A BoostSpinről a(z) alatt talál információt.

Ha a szimbólumot meg kell jeleníteni, ez a felügyeleti szinten állítható be. Az extrák ekkor a szimbólum alatt jelennek meg.

- Nyissa meg a felügyeleti szintet (lásd „Felügyeleti szint”).
- Nyissa meg a Kezelés / kijelző menüt.
- Válassza a Láthatósági paramétereket, és aktiválja a BoostSpin paramétert.

# Mosás

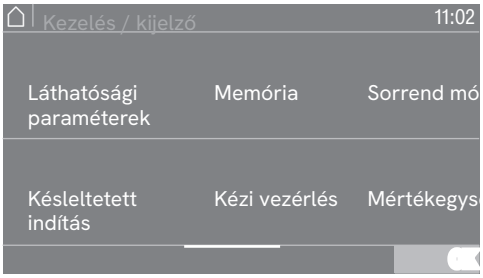


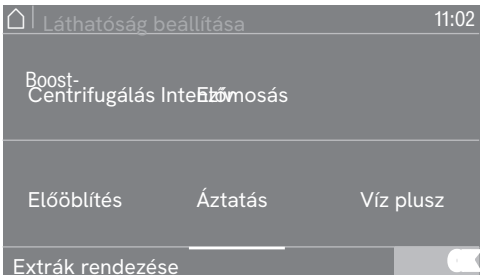


A BoostSpin láthatósága a fenti sorrendben ismét kikapcsolható.

Ha a BoostSpin láthatósága ki van kapcsolva, az extrák alatti szöveg nem jelenik meg, és az extrák ismét az áttekintésben láthatók.



Tájékoztató magyar fordítás a Miele angol nyelvű dokumentuma alapján – eltérés esetén az eredeti az irányadó.



## Extrák kiválasztása

**Extrák kiválasztása**

Egyes mosóprogramokhoz extrák választhatók.

- Érintse meg az Extrák mezőt.

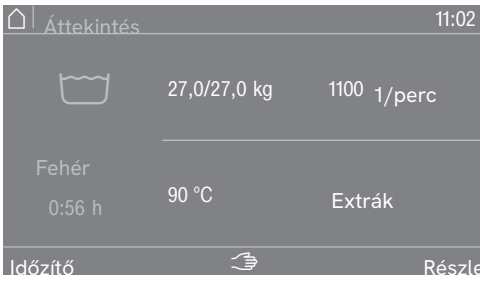


Ha a Boost Spin funkció aktív és látható, az extrák a szimbólum kiválasztásával érhetők el.

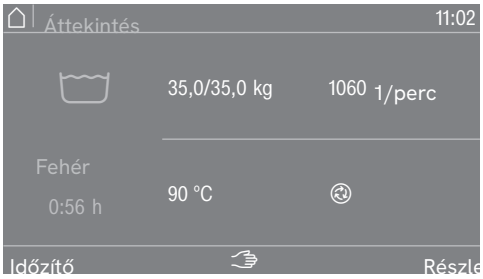


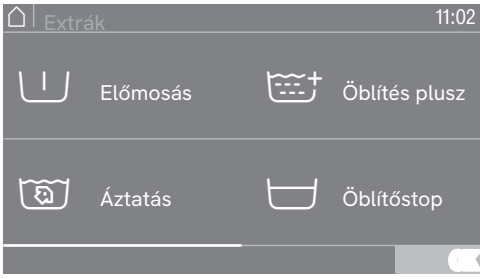


- Válasszon ki egy vagy több extrát.
- Nyomja meg az OK szimbólumot.

A kijelző az Áttekintés menüre vált.

**Előmosás**

Erősen szennyezett ruhákhoz előmosás kapcsolható; a durva szennyeződés a főmosás előtt fellazul és eltávozik.

**Áztatás**

Erősen szennyezett, fehérjefoltos textíliákhoz. Az áztatás időtartama 10 perc.

**Öblítés plusz**

A jobb mosási eredmény érdekében extra öblítés kapcsolható.

**Öblítőstop**

Az utolsó öblítés után a ruhát nem centrifugálja, az az öblítővízben marad. Ez megelőzi a gyűrődést, ha a ruhát nem veszik ki közvetlenül a program vége után.

**Töltésstop**

Az utolsó öblítés előtt a gép leereszti a vizet, és a program megáll. A szükséges keményítőt, színezőt, impregnálószert stb. közvetlenül a dobba kell tenni. A program a Start/Stop érintőgombbal folytatható.

**Intenzív**

Nagyon erősen szennyezett, strapabíró textíliákhoz. A meghosszabbított főmosás növeli a tisztítás hatékonyságát.

Tájékoztató magyar fordítás a Miele angol nyelvű dokumentuma alapján – eltérés esetén az eredeti az irányadó.

# Mosás

**Víz plusz** A mosási ciklusban magasabb a vízszint.

## Programindítás – programvége

**A program indítása** A program akkor indítható, amikor a Start/Stop érintőgomb villog.

- Érintse meg a Start/Stop érintőgombot.

Az ajtó reteszelődik (lakat szimbólum), és a mosóprogram elindul.




Tipp: a lehúzható menüben megjelenítheti a kiválasztott hőmérsékletet, centrifugálási fordulatszámot és a kiválasztott extrákat.

Ha késleltetett indítást (Időzítő) választott, az a kijelző bal alsó részén jelenik meg.




A progr. info mezőt választva a programmal kapcsolatos összes információ megjelenik.

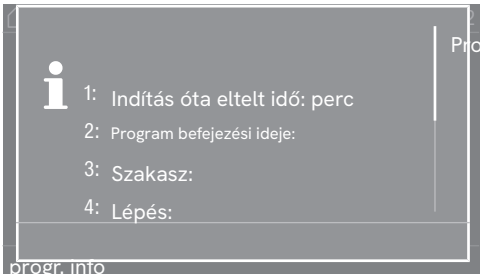


A késleltetési idő leteltével (ha beállította) a kijelzőn megjelenik a programidő, egyébként azonnal. A kijelző a programlefutást is mutatja.

**A program vége** A felügyeleti szinten vagy a programban megadott beállítástól függően a gép a program végén gyűrődésgátló fázisba vált. Az ajtó reteszelve marad, de a Start/Stop érintőgomb megérintésével bármikor kioldható.

**A ruhák kivétele**

- Húzza ki az ajtót.
- Vegye ki a ruhákat.

Tájékoztató magyar fordítás a Miele angol nyelvű dokumentuma alapján – eltérés esetén az eredeti az irányadó.



A dobban maradt darabok a következő mosásnál elszínezhetik a többi ruhát, vagy maguk is elszíneződhetnek. Vegyen ki minden darabot a dobból.

- Ellenőrizze, nincs-e idegen tárgy az ajtótömítésben.

**Tipp: hagyja kissé nyitva az ajtót, hogy a dob kiszáradhasson.**

- Kapcsolja a mosógépet készenlétbe a be-/kikapcsoló gombbal.

**Tipp: hagyja kissé nyitva a mosószer-adagoló fiókot, hogy kiszáradjon.**

# Mosás

## Időzítő

Az időzítővel megadható a program indításának dátuma, kezdési ideje vagy befejezési ideje. Ezt késleltetett indításnak is nevezik.

**Az időzítő beállítása**

- Érintse meg az Időzítő mezőt.




- Válassza a Befejezés, a Kezdési dátum vagy a Kezdés opciót.

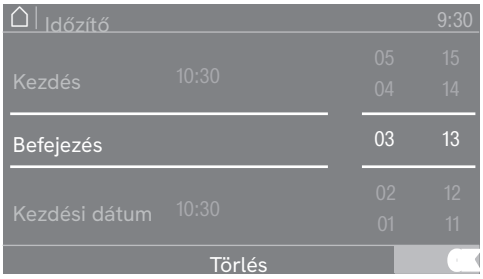


- Állítsa be az órát és a percet vagy a dátumot, és hagyja jóvá az OK szimbólummal.

**Az időzítő törlése**

A beállított késleltetés a program indulása előtt törölhető.

- Érintse meg az időzítőmezőben a kiválasztott beállításokat tartalmazó mezőt, e.g. 01.01. 11:00.

A kijelzőn megjelenik a beállított késleltetési idő.

- Érintse meg a Törlés mezőt.
- Hagyja jóvá az OK szimbólummal.

A beállított késleltetés törlődik.

**Az időzítő indítása**

- Érintse meg a Start/Stop érintőgombot.

Az ajtó reteszelődik, és a kijelzőn megjelenik a program indulásáig hátralévő idő.

| |
|---|
| A program elindítása után a késleltetés csak a program megszakításával módosítható vagy törölhető. |

A program bármikor azonnal elindítható.

- Érintse meg az Azonnali indítás mezőt.

Tájékoztató magyar fordítás a Miele angol nyelvű dokumentuma alapján – eltérés esetén az eredeti az irányadó.



## Centrifugálás

**Végcentrifugálási fordulatszám**

Program kiválasztásakor az indítás előtti menüben megjelenik az adott mosóprogram maximális fordulatszáma. A végcentrifugálás fordulatszáma csökkenthető, programtól függően növelhető is. A fordulatszámra koppintva megjelennek a beállítási lehetőségek.

**Öblítés-centrifugálás**

A főmosás után és az öblítések között centrifugálás történik. A végcentrifugálás fordulatszámának csökkentése a közbenső centrifugálás fordulatszámát is arányosan csökkenti.

## Gyűrődésgátlás

A program végén a dob legfeljebb 30 percig időközönként tovább forog a gyűrődés megelőzésére. A dobajtó a program befejezéséig nem nyitható.

A gyűrődésgátlás programfüggő; a felügyeleti szinten be- vagy kikapcsolható.

## Átugrás

Az Átugrás funkcióval előre vagy hátra lehet lépni a programlefutásban; a program a kiválasztott lépéstől folytatódik.

Ha a programot a Start/Stop érintőgombbal megszakítják, az Átugrás funkció a programstop képernyőn érhető el.

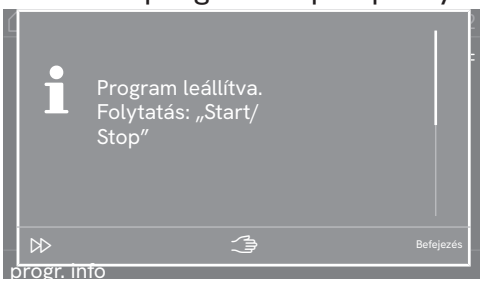


Ha az Átugrás funkciót választja, a kívánt programlépés a kijelzőn választható ki.




Ezután a program a Start/Stop érintőgombbal folytatható.

## Kézi vezérlés

Kézi vezérlés a program indítása előtt vagy leállított program esetén lehetséges.

**Átváltás kézi vezérlésre**

- A jelszómegadási képernyő megnyitásához nyomja meg a „Kézi vezérlés” gombot.

# A programlefutás különlegességei




- Adja meg a jelszót.
- Erősítse meg a jelszómegadást az OK szimbólummal.

Megjelenik a Kézi vezérlés menü:




A gép egyes funkciói külön-külön kiválaszthatók, és paramétereik beállíthatók.

A gép aktuális vízszint-, fordulatszám- és hőmérséklet-állapota narancssárgán jelenik meg.




Egy funkció kiválasztása után megjelenik a paraméterek beállítására szolgáló almenü.

- Válassza ki a kívánt beállítást.
- Hagyja jóvá a Végrehajtás gombbal.

Az almenük különböző üzemmódokban jelennek meg. Részletes leírás: „Példák a gép kezelésére”.

Tájékoztató magyar fordítás a Miele angol nyelvű dokumentuma alapján – eltérés esetén az eredeti az irányadó.

# A programlefutás különlegességei

A funkciógombokhoz meghatározott kézi vezérlési funkciók tartoznak: – Vízbevezetés – Adagolás – Mosás és fűtés – Leeresztés dobforgatással – Centrifugálás






- A kiválasztott funkció befejezéséhez nyomja meg újra a gombot.

**Vízbevezetés**

A vízbevezető szelepek és a vízszint beállíthatók.

- Nyomja meg a Vízbevezetés funkciógombot.
- Válassza ki a kívánt értéket.
- Hagyja jóvá a választást a Végrehajtás érintőgombbal.

Magasabb érték beállítása esetén az alatta lévő értékek már nem jelennek meg.

A mosóprogram elindul vagy folytatódik.

**Adagolás**

Az egyes adagolószivattyúk adagolási mennyisége beállítható.

Ez a funkció csak akkor érhető el, ha a felügyeleti szinten kiválasztották a Connector Boxot, az adagolószivattyúkat és az automatikus adagolást (lásd „Felügyeleti szint”).

- Nyomja meg az Adagolás funkciógombot.
- Válassza ki a kívánt adagolószivattyút és mennyiséget, pl. D1 50 ml.
- Hagyja jóvá a választást a Végrehajtás érintőgombbal.

A mosóprogram elindul vagy folytatódik.

**Mosás és fűtés**

A fordulatszám, a ritmus és a hőmérséklet beállítható.

- Nyomja meg a Mosás és fűtés funkciógombot.
- Válassza ki a kívánt beállításokat.

A kiválasztott beállítás narancssárgán jelenik meg a többszörös választásban.

- Hagyja jóvá a választást a Végrehajtás érintőgombbal.

A mosóprogram elindul vagy folytatódik.

**Leeresztés forgatással**

A leeresztés útja, a fordulatszám és a ritmus beállítható.

- Nyomja meg a Leeresztés forgatással funkciógombot.
- Válassza ki a kívánt beállításokat.

A kiválasztott beállítás narancssárgán jelenik meg a többszörös választásban.

- Hagyja jóvá a választást a Végrehajtás érintőgombbal.

**Centrifugálás**

A centrifugálási fordulatszám beállítható.

- Nyomja meg a Centrifugálás funkciógombot.
- Válassza ki a kívánt értéket.
- Hagyja jóvá a választást a Végrehajtás érintőgombbal.

A mosóprogram elindul vagy folytatódik.

# A programlefutás különlegességei

**Funkciókombinációk** A vízbevezetés, az adagolás, valamint a mosás és fűtés tetszőleges kombinációban egyszerre is választható*.

| Vízbevezetés | Adagolás | Mosás és fűtés | Leeresztés forgatással | Centrifugálás |
|---|---|---|---|---|
| ☑ | ☑ | ☐ | ☐ | ☐ |
| ☐ | ☑ | ☑ | ☐ | ☐ |
| ☑ | ☐ | ☑ | ☐ | ☐ |
| ☑ | ☑ | ☑ | ☐ | ☐ |

* lehetséges funkciókombinációk ☑

Tájékoztató magyar fordítás a Miele angol nyelvű dokumentuma alapján – eltérés esetén az eredeti az irányadó.



## Súlymérő rendszer

Ha a gép súlymérős lábazattal rendelkezik, töltés közben a töltetmennyiség 0,2 kg-os lépésekben jelenik meg, mellette a kiválasztott program maximális töltete.

### A töltetkijelzés nullázása

Ne tegyen tárgyakat a gépre, és ne támaszkodjon neki, mert ez befolyásolhatja a mérés eredményét.

Ha üres dobnál a töltetkijelzés nem „0,0”, nullázza a Tára gombbal.




- Ha a nullázás (tárázás) után a dobban egy elfelejtett ruhadarabot talál, a kijelzőn a következő jelenik meg:




- Nullázza a kijelzést a Tára gombbal.

Tipp: ha a gép túl van töltve (pl. nedves ruhánál), a program indulása után a névleges töltet szerint működik. Ez az érték az üzemi adatmodulba is mentésre kerül.

Ha a súlymérő rendszer nem működik megfelelően, üzenet jelenik meg; ekkor a gép névleges töltetével számol. A súly kézzel is megadható.

Tájékoztató magyar fordítás a Miele angol nyelvű dokumentuma alapján – eltérés esetén az eredeti az irányadó.

# A programlefutás módosítása

## Program módosítása

**A mosóprogram megváltoztatása**

Új program kiválasztása előtt az aktuális programot meg kell szakítani.

**Program megszakítása**

A mosóprogram indítása után bármikor megszakítható.

Ha a program zárolva van, a fertőtlenítő és fizetős programok csak kód megadásával szakíthatók meg.

- Érintse meg a Start/Stop érintőgombot.

A kijelzőn a következő jelenik meg:

ℹ Program leállítva. Folytatás: „Start/Stop”

A kijelzőn a következő jelenik meg:




- Válassza a Befejezés lehetőséget.




A mosólé nem ürül le, így egy következő programban újra felhasználható. A program befejezése után megjelenik a programvége-képernyő. Amíg a mosólé a dobban van, át lehet váltani a főmenübe, vagy a Leeresztés indítása gombbal le lehet ereszteni. Ha állandó automatikus leeresztésre van szükség, az Automatikus leeresztés a felügyeleti szinten aktiválható.

A dobajtó reteszelve marad, amíg víz van a gépben.

Az ajtó a „Programvége víz nélkül” állapotban nyitható. Ha a hőmérséklet túl magas, várjon, amíg lehűl, és az ajtó nyitható lesz.

- Várja meg, amíg az ajtó kiold.
- Húzza ki az ajtót.
- Vegye ki a ruhákat.

**A mosógép bekapcsolása áramkimaradás után**

Ha mosóprogram közben a mosógépet a be-/kikapcsoló gombbal kikapcsolják, a program megszakad.

- Kapcsolja vissza a mosógépet a be-/kikapcsoló gombbal.
- Vegye figyelembe a kijelzőn megjelenő üzenetet.
- Érintse meg a Start/Stop érintőgombot.

A program folytatódik.

Tájékoztató magyar fordítás a Miele angol nyelvű dokumentuma alapján – eltérés esetén az eredeti az irányadó.



**Ruha hozzáadása vagy kivétele**

A program indítása után rövid ideig ruhadarabok hozzáadhatók vagy kivehetők.




- Érintse meg a Ruha hozzáadása mezőt.

Ha a Ruha hozzáadása üzenet nem látható a kijelzőn, ruha már nem adható hozzá.

A mosóprogram leáll, és az ajtó kiold.

⚠ A mosószer marási sérülést okozhat. Ruha hozzáadásakor vagy kivételekor a bőre érintkezhet a mosószerrel, különösen külső adagolás esetén. Óvatosan nyúljon a dobba. Ha a mosólé a bőrére került, azonnal öblítse le bő langyos vízzel.

- Húzza ki az ajtót.
- Tegyen be ruhát, vagy vegye ki az egyes darabokat.
- Csukja be az ajtót.
- Érintse meg a Start/Stop érintőgombot.

A mosóprogram folytatódik.

# Hibaelhárítási útmutató

## Hibaelhárítás

### Áramkimaradás mosás közben

- Válassza le a gépet az elektromos hálózatról (lásd „Biztonsági utasítások”).
- Zárja el a helyszíni víz- vagy gőzelzáró szelepeket.

Ha víz van a gépben, előbb kézzel nyissa ki a lefolyószelepet, majd kézzel oldja ki a dobajtót a ruha kivételéhez.

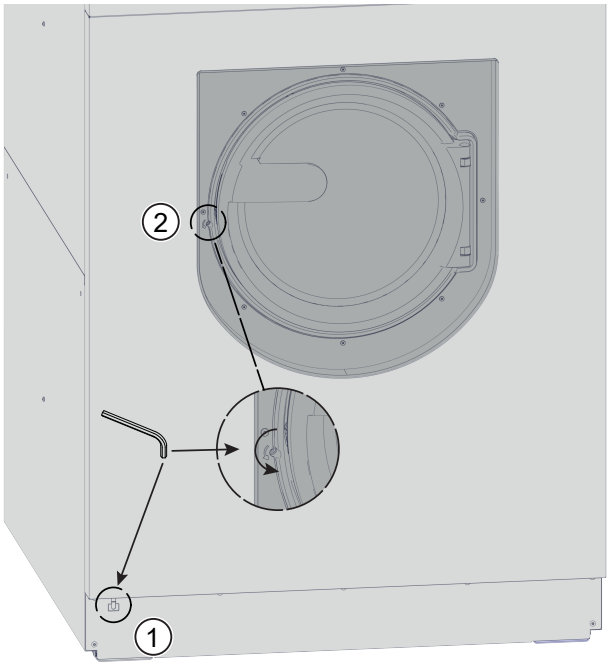


- Vezesse át az ajtó vésznyitásához való T 40 Torx kulcsot a gép elején lévő fülön.

- A fület a Torx kulccsal meghúzva nyissa ki a lefolyószelepet.
- Tartsa meghúzva a fület, amíg a mosólé teljesen le nem folyik.

A mosólé leürül.

A vészleeresztés automatikusan bezáródik, amikor a Torx kulcsot kihúzza a fülből.

- Nyomja vissza a fület ütközésig.

Az ajtó kioldása

Áramkimaradás esetén a dobajtó nem nyitható.

⚠ Forgó dob okozta veszély és forrázásveszély! A Torx kulcs behelyezése előtt győződjön meg róla, hogy a gép le van választva az elektromos hálózatról, a dob áll, és nincs víz a gépben.

Tájékoztató magyar fordítás a Miele angol nyelvű dokumentuma alapján – eltérés esetén az eredeti az irányadó.



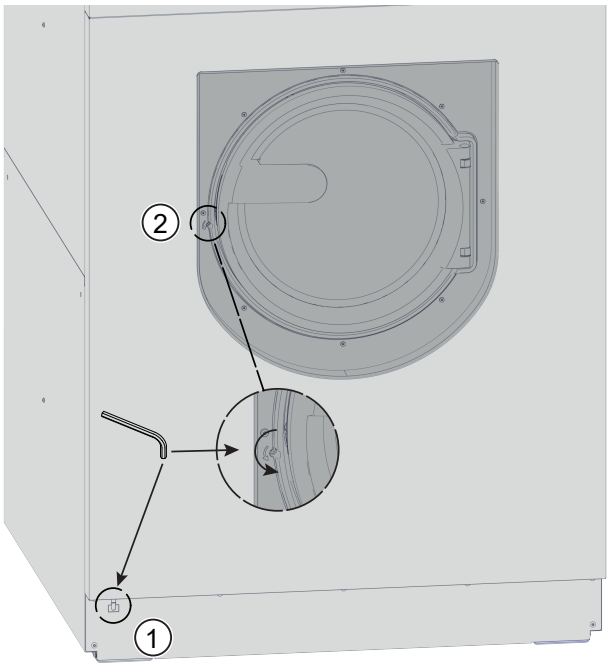


- T 40 Torx kulccsal forgassa a belső hatlapú kioldóelemet két teljes **fordulattal az óramutató járásával ellentétesen.**

Tipp: ha közben megnyomja az ajtót, a vészkioldó könnyebben forgatható.

A kioldóelem a zsanérral szemben, az ajtófogantyúval egy magasságban található (lásd az ábrát).

A kioldóelemet nem szabad a nyíllal ellentétes irányba forgatni, mert az ajtózár megsérül.

A forgatási ellenállás érezhetően csökken. Amikor a vészkioldó szabadon mozog, az ajtó kiold.

**Tipp: a vészkioldót nem kell visszacsavarni.**

Az ajtó most kinyitható.

Megfelelő védőruházat: a dob kiürítésekor megfelelő védőruházatot kell viselni.

# Hibaelhárítási útmutató

**Kapcsolat üzemzavar esetén**

Ha a hibát nem tudja maga elhárítani, forduljon Miele szakkereskedőjéhez vagy a Miele szervizhez.

A Miele szerviz elérhetősége a dokumentum végén található.

Felhívjuk figyelmét, hogy a telefonhívások képzési célból rögzíthetők, és kiszállási díjat számolhatnak fel, ha a hiba az útmutató alapján elhárítható lett volna.

A Mielével való kapcsolatfelvételkor adja meg a készülék típusát és gyári számát; ezek az adattáblán találhatók.

Az adattábla a gép hátoldalán felül és a dobajtó belső oldalán található.

## Hibaelhárítási útmutató

A mindennapi használat során fellépő hibák és problémák többsége külső segítség nélkül elhárítható. Sok esetben időt és pénzt takaríthat meg, mert nem kell a Miele szervizt hívnia.

Az alábbi táblázatok segítenek az üzemzavar vagy hiba okának megtalálásában és elhárításában. Vegye azonban figyelembe a következőt:

⚠ Elektromos készülékek javítását csak felhatalmazott szakember végezheti. A szakszerűtlen javítás jelentős veszélyt jelenthet a felhasználókra.

**A mosóprogram nem indul**

| Probléma | Ok és elhárítás |
|---|---|
| **A kijelző sötét marad, a Start/Stop érintőgomb nem világít és nem villog.** | A mosógép nem kap áramot.<br>■ Ellenőrizze, be van-e kapcsolva a mosógép.<br>■ Ellenőrizze, csatlakozik-e a mosógép az elektromos hálózatra, és nem oldott-e le a biztosíték.<br>■ |
| | A mosógép energiatakarékosságból automatikusan kikapcsolt.<br>■ Kapcsolja vissza a mosógépet a be-/kikapcsoló gombbal. |
| **A kijelzőn megjelenik: F – ajtózár hiba.**<br>Folytathatja a „Start/Stop” gomb megnyomásával | Az ajtó nem reteszelődött.<br>■ Csukja be újra az ajtót.<br>■ Indítsa újra a programot.<br>Ha a hibaüzenet ismét megjelenik, forduljon a szervizhez. |
| **A kijelző sötét, a Start/Stop érintőgomb lassan villog.** | Ha a felügyeleti szinten aktiválták a készenléti funkciót, a kijelző energiatakarékosságból automatikusan kikapcsol.<br>■ Érintse meg bármelyik kezelőelemet; a kijelző visszakapcsol. |
| **A program az indítás előtti képernyőn áll, és a Start/Stop érintőgomb nem villog.** | A dobajtó be van tolva, de nincs megfelelően bezárva.<br>■ Ellenőrizze, helyesen van-e becsukva a dobajtó. |

Tájékoztató magyar fordítás a Miele angol nyelvű dokumentuma alapján – eltérés esetén az eredeti az irányadó.



## Programmegszakítás és hibaüzenet

| Probléma | Ok és elhárítás |
|---|---|
| F – vízelvezetési hiba. Ha az újraindítás nem sikerül, hívja a szervizt. | A lefolyó eltömődött vagy szűkült.<br>■ Ellenőrizze a vízelvezetést, és szükség esetén tisztítsa meg. |
| F – vízbevezetési hiba. Ha az újraindítás nem sikerül, hívja a szervizt. | A vízbevezetés elzáródott vagy szűkült.<br>■ Ellenőrizze, megfelelően nyitva van-e a vízcsap.<br>■ Ellenőrizze a befolyótömlők tömítettségét.<br>■ Ellenőrizze, elegendő-e a víznyomás, és nincsenek-e megtörve a befolyótömlők.<br>■ |
| | A vízbevezető szűrők eltömődtek.<br>■ Tisztítsa meg a szűrőket. |
| A fertőtlenítési hőmérséklet nem érte el a célt | A fertőtlenítő program során nem érte el a szükséges hőmérsékletet.<br>■ A mosógép nem végezte el helyesen a fertőtlenítést. Indítsa újra a programot.<br>■ |
| F hiba. Ha az újraindítás nem sikerül, hívja Szerviz | Hiba léphetett fel.<br>■ Válassza le a mosógépet az elektromos hálózatról, és várjon legalább 2 percet, mielőtt újra csatlakoztatja.<br>■ Kapcsolja be újra a mosógépet.<br>■<br>■ Indítsa újra a programot. Ha a hibaüzenet ismét megjelenik, forduljon a szervizhez. |
| Vésznyitás. Program leállítva. Csukja be az ajtót, és kapcsolja ki, majd újra be a gépet. | Az ajtó vésznyitóját működtették.<br>■ Csukja be az ajtót, és kapcsolja ki-be a gépet.<br>Újraindítás után a megszakított program folytatható. |

## A kijelzőn üzenet jelenik meg

| Probléma | Ok és elhárítás |
|---|---|
| Tartály üres | Az egyik folyékonyszer-tartály kiürült.<br>■ Töltse fel a tartályt. |
| Tartály üres. Automatikus adagolás nélkül a „Start/Stop” gombbal folytathatja | Az egyik folyékonyszer-tartály kiürült, a program leállt.<br>■ Töltse fel a tartályt, és a Start/Stop gombbal folytassa a mosóprogramot. Ha a tartály nem tölthető fel, nyomja<br>■ meg a Start/Stop gombot, és a mosóprogram mosószer nélkül folytatódik.<br>Elégtelen fertőtlenítés: a fertőtlenítő programokat meg kell szakítani, mert fertőtlenítőszer nem adagolható. |

# Hibaelhárítási útmutató

| Probléma | Ok és elhárítás |
|---|---|
| Higiéniai info: futtasson legalább 60 °C-os programot | A legutóbbi mosáskor 60 °C alatti programot választottak.<br>■ Indítson legalább 60 °C-os programot, vagy a Géptisztítás (Extrák: Intenzív) programot. |
| A súlymérő rendszer hibás. Adja meg kézzel a súlyát. | A súlymérő rendszer hibás.<br>■ Adja meg kézzel a súlyt. |

## Nem kielégítő mosási eredmény

| Probléma | Ok és elhárítás |
|---|---|
| **A folyékony mosószer nem adja a kívánt eredményt.** | A folyékony mosószerek általában nem tartalmaznak fehérítőt, ezért nem távolítják el a gyümölcs-, kávé- és teafoltokat.<br>■ Használjon fehérítőt tartalmazó univerzális mosóport. A folteltávolító port tegye a fiók adagolórekeszébe, a<br>■ folyékony mosószert pedig adagológolyóba. Folteltávolító port és folyékony mosószert soha ne tegyen együtt a mosószer-adagoló fiókba.<br>■ |
| **Mosás után a sötét textíliákon mosópornak látszó fehér maradványok vannak.** | A mosószer vízlágyító, vízben oldhatatlan vegyületeket (zeolitokat) tartalmazott, amelyek a ruhára rakódtak.<br>■ A ruha megszáradása után próbálja puha kefével lekefélni a maradványokat. A jövőben sötét textíliákat zeolitmentes<br>■ mosószerrel mosson; a folyékony mosószerek általában nem tartalmaznak zeolitot. |
| **A különösen zsíros szennyeződésű textíliák nem lesznek megfelelően tiszták.** | ■ Válasszon előmosásos programot, az előmosáshoz folyékony mosószert használjon. A főmosáshoz továbbra<br>■ is univerzális mosóport használjon. |
| | Nagyon erősen szennyezett munkaruhához a főmosásban nagy hatékonyságú mosószer javasolt; kérjen tanácsot a mosószergyártótól. |
| **A kimosott ruhán szürke, zsíros részecskék tapadnak.** | Túl kevés mosószert használt, a ruha erősen zsíros volt (olaj, kenőcs).<br>■ Ilyen szennyeződésnél használjon több mosószert vagy folyékony mosószert. A következő mosás előtt futtasson<br>■ egy 60 °C-os programot folyékony mosószerrel, ruha nélkül. |

Tájékoztató magyar fordítás a Miele angol nyelvű dokumentuma alapján – eltérés esetén az eredeti az irányadó.



## Általános problémák a mosógéppel

| Probléma | Ok és elhárítás |
|---|---|
| **A mosógép centrifugáláskor rezeg.** | A készülék nem áll vízszintesen.<br>■ A mosógépet a helyszínen a telepítési terv utasításai szerint a padlóhoz kell rögzíteni. |
| **Sok mosószer-maradvány marad a mosószer-adagoló fiókban.** | Túl alacsony a víznyomás.<br>■ Tisztítsa meg a vízbevezető szűrőket. |
| | A vízlágyítóval együtt használt mosópor hajlamos összeragadni.<br>■ Tisztítsa meg a fiókot, és a jövőben előbb a mosóport tegye a rekeszbe, csak utána a vízlágyítót. |
| **Az öblítő nem adagolódik teljesen, vagy túl sok víz marad a rekeszben.** | A szifon nincs megfelelően a helyén vagy eltömődött.<br>■ Tisztítsa meg a szifont, lásd „Tisztítás és ápolás – A mosószer-adagoló fiók tisztítása”. |
| **A kijelző más nyelven jelenik meg.** | Más nyelvet választottak.<br>■ Kapcsolja ki, majd újra be a mosógépet.<br>A kijelzőn a kiválasztott felügyeleti nyelv jelenik meg. |
| | A felügyeleti nyelvet megváltoztatták.<br>■ Válassza ki a kívánt nyelvet (lásd „Felügyeleti szint” – „Nyelv”). |
| **A ruha nem lett megfelelően kicentrifugálva, még nedves.** | A gép a végcentrifugáláskor nagy kiegyensúlyozatlanságot érzékelt, és automatikusan csökkentette a fordulatszámot.<br>■ Töltsön be nagy és kis darabokat vegyesen, így jobb lesz az eloszlás. |
| **A dob áll, de a program tovább fut.** | Hiba a programlefutásban<br>■ Kapcsolja ki, majd a be-/kikapcsoló gombbal újra be a mosógépet, és vegye figyelembe a kijelző üzenetét.<br>■<br>■ Érintse meg a Start/Stop érintőgombot.<br>A dob tovább forog, és a program folytatódik. |

Tájékoztató magyar fordítás a Miele angol nyelvű dokumentuma alapján – eltérés esetén az eredeti az irányadó.

# Hibaelhárítási útmutató

### Az ajtó nem nyílik vagy nem záródik

| Probléma | Ok és elhárítás |
|---|---|
| **Az ajtó nem nyílik.** | A mosógép nem kap áramot.<br>■ Ellenőrizze, be van-e kapcsolva a mosógép.<br>■ Ellenőrizze, csatlakozik-e a mosógép az elektromos hálózatra, és nem oldott-e le a biztosíték.<br>■ |
| | Áramkimaradás<br>■ Nyissa ki a dobajtót a „Hibaelhárítás” fejezetben leírtak szerint. |
| | A mosógépből nem ürül a víz.<br>■ Ellenőrizze, nem tömődött-e el a vízelvezetés, és tisztítsa meg. |
| | Mosás közben az ajtó reteszelve van.<br>■ Érintse meg a Start/Stop érintőgombot.<br>■ Válassza a Programmegszakítás vagy a Ruha hozzáadása lehetőséget.<br>Az ajtó kiold, és kihúzható. |
| | Biztonsági okokból a dobajtó nem nyitható, ha a mosólé hőmérséklete 50 °C felett van. |
| **A program végén vagy megszakítása után a kijelzőn a Lehűlés felirat jelenik meg.** | A forrázás elleni védelem érdekében az ajtó nem nyitható, ha a mosólé 50 °C-nál melegebb.<br>■ Várjon, amíg a dobban csökken a hőmérséklet, és az üzenet eltűnik a kijelzőről. |
| **A kijelzőn megjelenik: F – ajtózár hiba.**<br>Hívja a szervizt. | Az ajtózár beragadt.<br>■ Forduljon a Miele szervizhez. |

## Program folytatása áramkimaradás után

Ha egy futó program megszakad (pl. áramkimaradás miatt), a tápfeszültség visszatérése után folytatható.

- Kapcsolja be a mosógépet a be-/kikapcsoló gombbal.
- Ezután nyomja meg a „START” gombot, és kövesse a kijelző utasításait.

A program az utoljára aktív programlefutás következő szakaszával folytatódik.

Tájékoztató magyar fordítás a Miele angol nyelvű dokumentuma alapján – eltérés esetén az eredeti az irányadó.



- A mosógép tisztítását és karbantartását lehetőleg használat után végezze el.

Ne tisztítsa a gépet magasnyomású mosóval vagy vízsugárral.

- **A gépházat, a kezelőpanelt és a műanyag részeket csak**
  enyhe, nem súroló hatású tisztítószerrel vagy puha, nedves kendővel tisztítsa. Puha kendővel törölje szárazra.

A súrolószerek megkarcolják a felületet.

- A ház rozsdamentes acél részeit kereskedelmi forgalomban kapható nemesacél-tisztítóval tisztítsa.
- Az ajtótömítésről nedves kendővel távolítsa el a lerakódásokat.

Tisztítószer bejutása az elektromos alkatrészekbe.

- A felületek fertőtlenítésekor az elejét és az ajtózár környékét csak nedves kendővel tisztítsa. Ne permetezzen folyadékot.

## Rozsdaképződés

A dob rozsdamentes nemesacélból készül. A ruhával a gépbe kerülő vastartalmú víz vagy idegen tárgyak (pl. gemkapocs, fémgomb, fémforgács) rozsdásodást okozhatnak a dobban. Ilyenkor rendszeresen tisztítsa a dobot, és ha rozsda jelentkezik, azonnal távolítsa el kereskedelmi nemesacél-ápolószerrel. Ellenőrizze az ajtótömítéseket vastartalmú maradványokra, és a fent leírtak szerint alaposan tisztítsa meg őket. Ezt rendszeresen el kell végezni.

Tájékoztató magyar fordítás a Miele angol nyelvű dokumentuma alapján – eltérés esetén az eredeti az irányadó.



## A mosószer-adagoló fiók, a rekeszek és a szifonok tisztítása

- A mosószer-adagoló fiókot és a rekeszeket szükség szerint alaposan tisztítsa meg forró vízzel a mosószer-maradványok és lerakódások eltávolításához.

- Ha a gépet hosszabb ideig nem használja, hagyja nyitva a mosószer-adagoló fiók fedelét.
- Tisztítsa meg a tisztítószer-rekeszekben lévő szifonokat is.

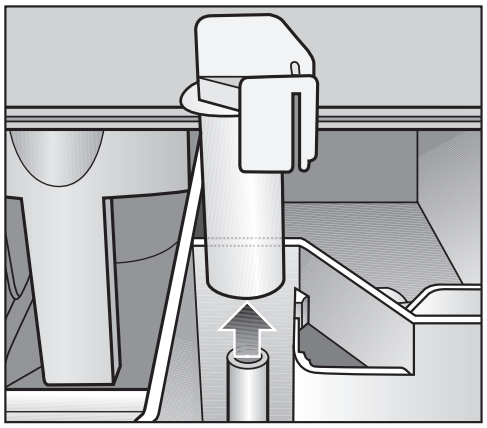

- Vegye ki a szifont, tisztítsa meg forró vízzel, majd helyezze vissza.

Tájékoztató magyar fordítás a Miele angol nyelvű dokumentuma alapján – eltérés esetén az eredeti az irányadó.



## A csepegtetőcsatorna és a szifon tisztítása

- Nyissa ki a mosószer-adagoló fiók fedelét 45°-os szögben, és emelje ki a fedelet a jobb oldalon.

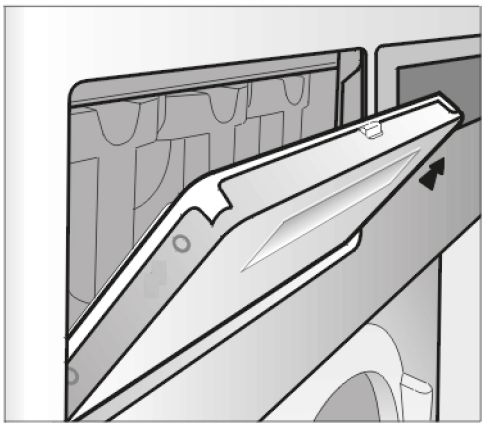

Ha a csepegtetőcsatorna és a hozzá tartozó lefolyócsatlakozás eltömődött, tisztítsa meg.

- Időnként ellenőrizze a gép hátoldalán lévő párakivezető rácsot szennyeződésre, és szükség esetén tisztítsa meg.

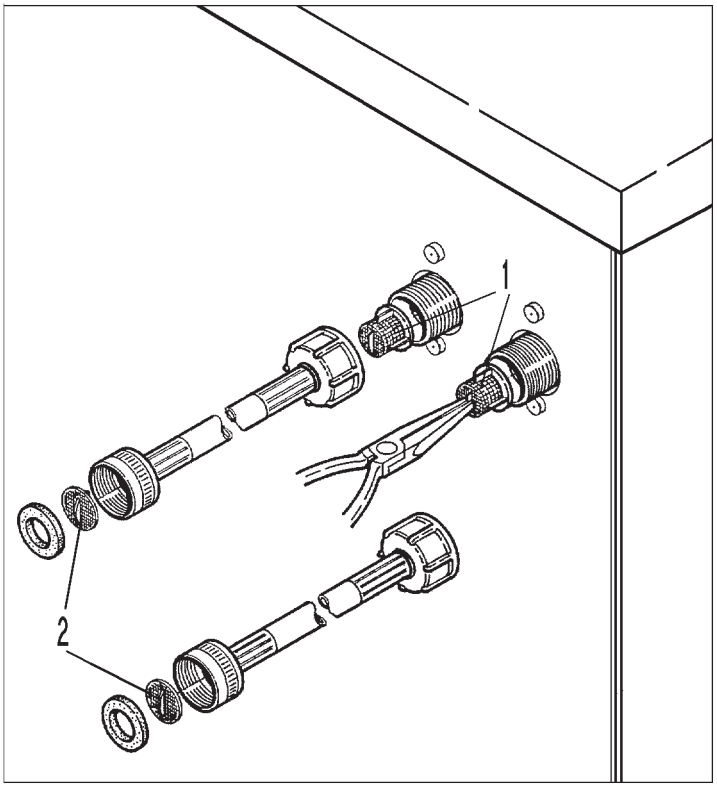


- A vízbevezető szelepekben (1) és a befolyótömlőkben (2) lévő szűrőket időnként ellenőrizni kell szennyeződésre, és szükség szerint tisztítani.

# Telepítés

## A mosógép telepítése

A mosógépet a Miele szervize vagy felhatalmazott szakkereskedő telepítheti. Vegye figyelembe a telepítési terv előírásait.

Ez a mosógép kizárólag olyan textíliákhoz készült, amelyeket nem kezeltek veszélyes vagy gyúlékony anyagokkal.

- A fagykár elkerülése érdekében a gépet nem szabad olyan helyiségben elhelyezni, ahol nagyon alacsony hőmérséklet léphet fel.
- A helyiségen belül a gépet raklapemelővel szállítsa.
- A csomagolást megfelelő szerszámmal, óvatosan távolítsa el.
- Emelőeszközzel emelje le a gépet a raklapról.

## A gép rögzítése

- A mosógépet a mellékelt rögzítőelemekkel a padlóhoz kell rögzíteni.

A mellékelt rögzítőelemek betonpadlóhoz valók. Más padlótípus esetén szerezzen be külön megfelelő rögzítőanyagot.

## Általános üzemi feltételek

Ez a mosógép kizárólag ipari környezetben, beltérben üzemeltethető.

- Környezeti hőmérséklet: 0–40 °C
- Relatív páratartalom: kicsapódásmentes
- A telepítési hely legnagyobb tengerszint feletti magassága: 2000 m. A telepítési hely adottságaitól függően zajkibocsátás és rezgés léphet fel.

Tipp: ha a megnövekedett zaj zavaró lehet, vizsgáltassa meg a telepítési helyet, és kérje szakember tanácsát.

Tájékoztató magyar fordítás a Miele angol nyelvű dokumentuma alapján – eltérés esetén az eredeti az irányadó.



## A könnyű karbantartás érdekében

A szerviz általi későbbi karbantartás megkönnyítése érdekében be kell tartani a minimális méreteket és faltávolságot, hogy a gép hozzáférhető legyen.

- Tartsa be az előírt minimális méreteket és távolságot a faltól és a mennyezettől.

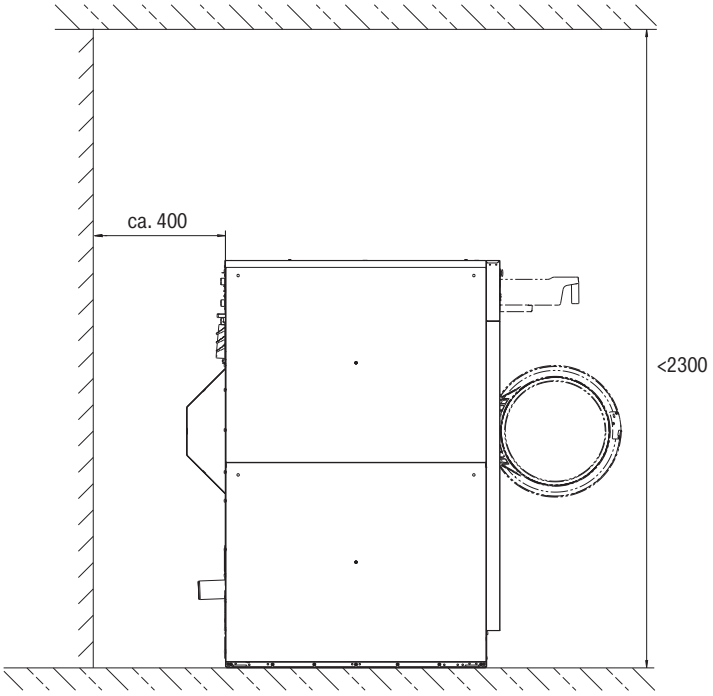


Méretek milliméterben

Minimális biztonsági távolság a faltól kb. 400 mm a karbantartáshoz. A belmagasság legalább 2300 mm legyen.

- Állítsa be a mosógépet vízszintesre.

A zavartalan működéshez a mosógépnek teljesen vízszintesen kell állnia.

# Telepítés

## Vízcsatlakozás

A zavartalan programlefutáshoz legalább 100 kPa (1 bar), legfeljebb 1000 kPa (10 bar) víznyomás (áramlási nyomás) szükséges.

A gépet a mellékelt befolyótömlőkkel kell a vízhálózatra csatlakoztatni.

A tömlőket csak legalább 7000 kPa (70 bar) repesztőnyomásra és legalább 90 °C-os vízhőmérsékletre bevizsgált tömlőkre szabad cserélni. Ez a csatlakozóidomokra is vonatkozik. Az eredeti alkatrészek megfelelnek ezeknek a követelményeknek.

Tipp: a melegvíz-ellátás hőmérséklete legfeljebb 60 °C lehet. Csökkentett fűtőteljesítményű, külső fűtésű gépeknél a befolyó melegvíz legfeljebb 90 °C lehet; ehhez speciális melegvizes csatlakozótömlőt kell használni.

## Csak Egyesült Királyság, Ausztrália és Új-Zéland

A vízügyi előírások betartása érdekében a gépet a mellékelt visszacsapószelepen keresztül kell az ivóvízhálózatra csatlakoztatni.

## Csak Németországban

Az ivóvíz védelme érdekében az elzárócsap és a mosógép vízcsatlakozása közé visszacsapószelepet kell beépíteni. Szakszerűen kivitelezett épületgépészet esetén a szükséges csatlakozók (pl. sarokszelep) már rendelkeznek ezzel a biztonsági funkcióval. Győződjön meg róla, hogy a vezetékrendszerben van visszacsapószelep. Külön visszacsapószelep használatakor tartsa be a következő sorrendet: 1. 2.

Csatlakoztassa a visszacsapószelepet a vízcsatlakozásra.
Csatlakoztassa a befolyótömlőt a visszacsapószelepre.

⚠ Egészségügyi kockázat és károsodás veszélye szennyezett befolyó víz miatt. A befolyó víz minőségének meg kell felelnie annak az országnak az ivóvíz-előírásainak, ahol a mosógépet üzemeltetik. A mosógépet mindig a vezetékes vízhálózatra csatlakoztassa.

⚠ A csatlakozási pontok a vízhálózat nyomása alatt állnak. Lassan nyissa ki az elzárócsapokat, és ellenőrizze a tömítettséget. Szükség esetén igazítsa meg a tömítés és a menet helyzetét.

Tájékoztató magyar fordítás a Miele angol nyelvű dokumentuma alapján – eltérés esetén az eredeti az irányadó.



## Gőzcsatlakozás

Gőzfűtésű gépváltozatoknál a gőzcsatlakozást csak felhatalmazott szerelő végezheti. A gőzszelep és a kondenzleválasztó a Miele szervizénél kapható.

# Telepítés

## Adagolószivattyú-csatlakozások

A mosógéphez legfeljebb 12 adagolószivattyú csatlakoztatható.

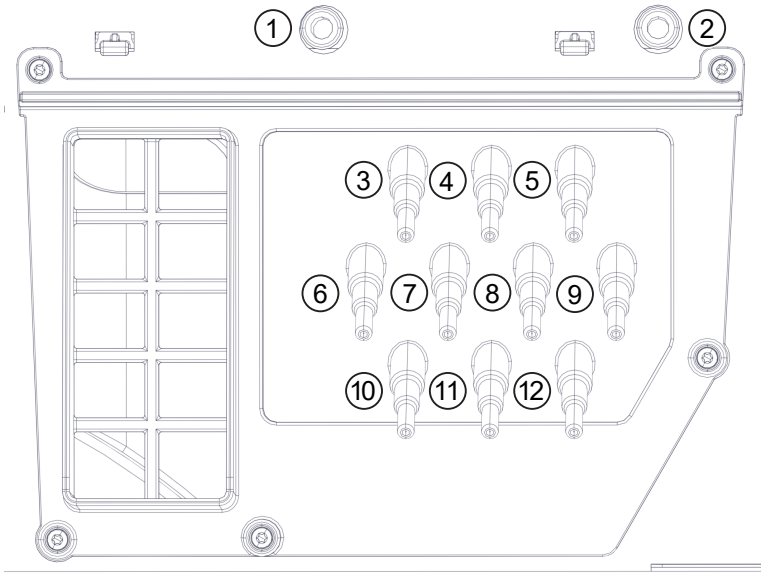


Adagolószivattyú-csatlakozások a gép hátoldalán

Az 1. és 2. csatlakozás viszkózus szerekhez való, és vízbefecskendezéses nagynyomású adagolórendszerekhez is használható. Az adagolórendszereket az EN 61770 és EN 1717 szerinti külön ivóvízvédelmi szerelvénnyel kell ellátni. A maximális átfolyás 1500 ml/perc, legfeljebb 300 kPa áramlási nyomás mellett.

Ezek a csatlakozók le vannak zárva, csatlakoztatás előtt 8 mm-es fúróval ki kell fúrni őket.

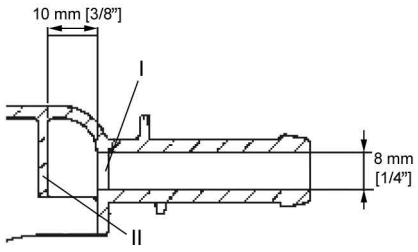


**Ügyeljen arra, hogy csak az első lemezt (I) fúrja át, mert mögötte 10 mm-re terelőlemez (II) van.**

A 3–12. csatlakozás folyékony mosószerhez való; ezekre vízbefecskendezéses nagynyomású adagolórendszer nem csatlakoztatható. A csatlakozók le vannak zárva, csatlakoztatás előtt kis fűrésszel a tömlő átmérőjére kell vágni őket.

A már nem használt, kinyitott csatlakozókat megfelelő tömítőanyaggal (pl. szilikonnal) újra le kell zárni.

A külső adagolószivattyúk csatlakoztatása és kalibrálása az opcionálisan kapható Connector Boxon keresztül történik.

Az adagolt mennyiség pontos felügyeletéhez átfolyásmérő vagy áramlásérzékelők is csatlakoztathatók.

Tájékoztató magyar fordítás a Miele angol nyelvű dokumentuma alapján – eltérés esetén az eredeti az irányadó.



Minden adagolt szerhez rendelkezésre áll szintfigyelő csatlakozás.

## Vízelvezetés

Lefolyószelep (DV) a gép oldalán DN 70, helyszíni csonk DN 70. Átmeneti átfolyás 200 l/perc. Rendkívül meredek lejtésű lefolyó esetén a csővezetéket légteleníteni kell, hogy ne alakuljon ki vákuum a mosógép lefolyórendszerében.

## Elektromos csatlakozás

Az elektromos csatlakoztatást csak megfelelő képesítésű villanyszerelő végezheti a helyi és nemzeti előírások (pl. VDE [Németország], ÖVE [Ausztria], SEV [Svájc]) és az illetékes áramszolgáltató előírásai szerint.

Tipp: a csatlakozókapocs a felső hátlap fedele mögött található (sorkapocs).

Ha a helyi előírások szerint áram-védőkapcsoló (RCD) szükséges, B típusú (minden áramnemre érzékeny) áram-védőkapcsolót kell használni.

A gép elektromos alkatrészei megfelelnek a DIN EN 60335-1 és DIN EN 50571 szabványnak. A készüléket nem szabad olyan eszközre (pl. kapcsolóórára/időzítőre) kötni, amely automatikusan kikapcsolná.

A feszültség az adattáblán szerepel.

Fix bekötésű gépeknél a helyszínen minden pólust bontó leválasztó eszközt kell biztosítani. Megfelelő leválasztó a 3 mm-nél nagyobb érintkezőnyílású kapcsoló, pl. kismegszakító, biztosíték és mágneskapcsoló (VDE 0660).

Automatikus lekapcsoló eszköz (pl. kapcsolóóra) nem építhető be.

A dugaszolós csatlakozásnak vagy a leválasztó kapcsolónak mindig könnyen hozzáférhetőnek kell lennie.

Ha a gépet leválasztják a hálózatról, a leválasztót lezárhatóvá kell tenni, vagy a leválasztási pontot folyamatosan felügyelni kell.

Tájékoztató magyar fordítás a Miele angol nyelvű dokumentuma alapján – eltérés esetén az eredeti az irányadó.

# Felügyeleti szint

## A felügyeleti szint megnyitása

- Kapcsolja be a mosógépet.

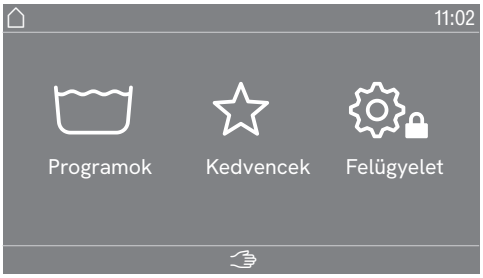


- Érintse meg a Felügyelet érintőgombot.

A kijelzőn megjelenik a Felügyeleti szint menü.

## A felügyeleti szint megnyitása (önkiszolgáló üzem)

- Kapcsolja be a mosógépet, és nyissa ki az ajtót.

❶ Érintse meg és tartsa lenyomva a Start/Stop érintőgombot a(z) lépések alatt.

❷ Csukja be a mosógép ajtaját.

❸ A Start/Stop érintőgomb gyorsan villog; várjon, amíg folyamatosan világít.

❹ Engedje el a Start/Stop érintőgombot, amikor az folyamatosan világít.

## Hozzáférés kóddal

A felügyeleti szintre kóddal lehet belépni.

**A kód gyári beállítása 8000.**

A kód megadása után a felügyeleti szintre jut. Az egyes beállítási lehetőségeket a következő fejezetek ismertetik.

## A kód módosítása

A felügyeleti szint hozzáférési kódját megváltoztathatja, hogy megvédje a mosógépet az illetéktelen hozzáféréstől.

Ha elfelejtette az új kódot, értesítse a Miele szervizt, amelynek vissza kell állítania a kódot. Jegyezze fel az új kódot, és tartsa biztonságos helyen.

## A Beállítások menü bezárása

- Érintse meg a szimbólumot.

A kijelző visszavált az előző menüszintre.

- Érintse meg a szimbólumot.

A kijelzőn megjelenik a főmenü.

Tájékoztató magyar fordítás a Miele angol nyelvű dokumentuma alapján – eltérés esetén az eredeti az irányadó.



## Kezelés / kijelző

**Nyelv**

A kijelző tartalma többféle nyelven jeleníthető meg. Az állandó felügyeleti nyelvet a Nyelvek almenüben választhatja ki.

Program futása közben a felhasználói nyelvet a nyelvválasztó érintőgombbal változtathatja meg.

**Nyelv megadása**

A kijelző több felhasználói nyelvre állítható. Ezzel a beállítással határozza meg, hogyan választható nyelv.

Nemzetközi

6 nyelv áll rendelkezésre. A nyelvválasztó érintőgomb nem aktív. Lásd a Nyelvek beállítása beállítást.

Nyelvválasztás

A nyelvválasztó érintőgombbal választható nyelv. Minden nyelv elérhető (gyári beállítás).

Az első 4 nyelv sorrendje módosítható; ezek a helyek a leggyakrabban használt nyelveké.

Alapnyelv

A felhasználói nyelv nem változtatható, megegyezik a felügyeleti nyelvvel. A nyelvválasztó érintőgomb nem aktív.

## Felügyeleti szint

**Nyelvek beállítása**

A Nyelv megadása – Nemzetközi beállítás nyelvei módosíthatók.

6 nyelv választható; minden nyelv elérhető.
Új nyelv felvétele a nyelvmenübe:

- Először válassza ki a lecserélendő nyelvet.

Megjelenik az összes elérhető nyelv.

- Válassza ki és erősítse meg az előző helyére kerülő nyelvet.

Az új nyelv megjelenik a régi helyén.

**Idő**

Az óraformátum kiválasztása után beállíthatja a pontos időt.

Időformátum
- 24 órás
- 12 órás
- Óra nélkül

Beállítás
- Az idő beállítható.

**Dátum**

A dátumformátum kiválasztása után a dátum beállítható.

Dátumformátum
- NN.HH.ÉÉÉÉ
- ÉÉÉÉ.HH.NN
- HH.NN.ÉÉÉÉ

Dátum
- A dátum beállítható.

**Logó**

A kezelőfelülethez különböző logók választhatók.

**Kezdőképernyő**

A kezdőképernyőhöz különböző nézetek választhatók. A kezdőképernyő egy almenüből való kilépés után jelenik meg.

**Üzemmód**

Különböző felügyeleti üzemmódok választhatók.

**Kijelző fényereje**

A kijelző fényereje módosítható; a beállítás a telepítési hely fényviszonyaitól függ.

10 fokozat közül választhat.

**Kijelző kikapcsolt állapota**

Energiatakarékosság céljából a kijelző a program vége után, vagy ha nem történik további választás, automatikusan készenléti módba kapcsolhat. Alapbeállításban a gép nem kapcsol automatikusan készenléti módba.

A gyári beállítás módosítása megnövekedett energiafogyasztással jár.

- Ki - Be (10 perc) nem futó programnál - Logó (10 perc) nem futó programnál - Be 10 perc után - Be (30 perc) nem futó programnál

Tájékoztató magyar fordítás a Miele angol nyelvű dokumentuma alapján – eltérés esetén az eredeti az irányadó.



- Logó (30 perc) nem futó programnál - Be 30 perc után

**Készülék kikapcsolt állapota**

Energiatakarékosság céljából a mosógép a program vége után, vagy ha nem történik további választás, automatikusan készenléti módba kapcsolhat. Alapbeállításban a gép nem kapcsol automatikusan készenléti módba.

E beállítás módosítása megnövekedett energiafogyasztással jár.

- Nincs kikapcsolás (gyári beállítás) - Kikapcsolás 15 perc után - Kikapcsolás 20 perc után - Kikapcsolás 30 perc után

**Hangerő**

A különböző hangjelzések hangereje módosítható.

7 fokozat közül választhat, vagy teljesen kikapcsolhatja.

- Programvége hang
- Gombnyomás hang
- Üdvözlő hang
- Hibajelző hang

A hibajelző hang be- vagy kikapcsolható.

**Láthatósági paraméterek**

Program kiválasztásakor különböző paraméterek (hőmérséklet, centrifugálási fordulatszám, extrák stb.) jelennek meg. Eldöntheti, mely paraméterek ne jelenjenek meg; ezek nem módosíthatók, ill. nem láthatók.

Gyári beállítás: minden paraméter látható (narancssárgával jelölve)

Extrák rendezése

A Láthatósági paraméterek beállításnál az alsó sorban megjelenik az Extrák rendezése. Az érintőgombbal módosíthatja az extrák sorrendjét (lásd „Felügyeleti szint” – „Programok rendezése”).

**Késleltetett indítás**

A késleltetett indítás (időzítő) kijelzése be- vagy kikapcsolható.

Gyári beállítás: be

**Memória**

A mosógép a program indítása után elmenti a mosóprogramhoz választott beállításokat (hőmérséklet, fordulatszám és egyes opciók).

A mosóprogram ismételt kiválasztásakor a mentett beállítások jelennek meg a kijelzőn.

Gyári beállítás: ki

**Kézi vezérlés**

A kézi vezérlés funkció be- vagy kikapcsolható. A bekapcsolás azonosítással vagy anélkül történhet.

**Sorrend módosítása**

Az átugrás funkció be- vagy kikapcsolható.

**Mértékegység-rendszer**

Kiválaszthatja, hogy a hőmérséklet és a súly metrikus vagy angolszász mértékegységben jelenjen meg.

Tájékoztató magyar fordítás a Miele angol nyelvű dokumentuma alapján – eltérés esetén az eredeti az irányadó.

# Felügyeleti szint

**Felügyeleti kód**

Módosíthatja a felügyeleti szint hozzáférési kódját. A felügyeleti kód és a szakértői kód két különálló kód.

- Adja meg a jelenlegi kódot.
- Adjon meg új kódot.

Új kód létrehozásakor nem engedélyezettek az olyan számsorok, mint az 1234, és az olyan négyjegyű számok, mint a 2222.

**Wi-Fi**

Ebben a menüben a mosógép hálózatba kapcsolását vezérli (lásd „Hálózatba kapcsolás”).

## Programválasztás

**Kezelés**

Tipp: először végezze el a mosógép összes szükséges beállítását és módosítását, és csak utána állítsa az alábbi opciókat. Ha az „Önkiszolgáló, alap” vagy „Önkiszolgáló logó” van kiválasztva, a Felügyeleti szint menü bezárása után a felügyeleti szint már nem nyitható meg a kijelzőről. További beállítások módosításához kövesse a felügyeleti szintre való különleges belépés alábbi leírását.

Standard (gyári beállítás).

Minden funkció és program megjeleníthető.

Önkiszolgáló, alap

Legfeljebb 24 program érhető el; a Kedvenc programok alatt választhatja ki a listázandó programokat.

Önkiszolgáló logó

Legfeljebb 24 program érhető el; a Kedvenc programok alatt választhatja ki a listázandó programokat.

Külső programválasztás

A programokat Ethernet-kommunikációs modul választja ki, pl. külső terminálról.

**Programcsomagok**

A programválaszték bővíthető, ha a célcsoport-programcsomagokból egyes programokat aktivál.

A programcsomagokból kiválasztott (narancssárgával jelölt) programok megjelennek a programválasztáskor.

**Kedvenc programok**

Bekapcsolás után programot választhat a Kedvencek közül is. 24 program menthető kedvencként saját prioritásai és igényei szerint.

Ezek a kedvencek az Önkiszolgáló logó és az Önkiszolgáló, alap kezelési módban is elérhetők.

A kezelési módot a Kezelés menüpontban adhatja meg.

Tipp: minden programhoz külön színes keret rendelhető; ehhez a „Programok színhozzárendelése” beállításnak Be állásban kell lennie.

**Kedvenc programok módosítása**

Tájékoztató magyar fordítás a Miele angol nyelvű dokumentuma alapján – eltérés esetén az eredeti az irányadó.



- Válassza ki a módosítandó vagy lecserélendő programot.
- Erősítse meg a programot vagy a módosítandó beállítást.

Megnyílik egy újabb menü, ahol új programot választhat vagy módosíthatja a paramétereket.

- Erősítse meg a Kiválasztás mentése mező megérintésével.

A választás most aktív.

**Programok rendezése**

A programok a programlistában és a kedvencek listájában áthelyezhetők.

Gyári beállítás: ki

Programok áthelyezése

- Érintse meg az áthelyezendő program választómezőjét.
- Tartsa lenyomva a választómezőt, amíg a keret megváltozik.
- Húzza a programot a kívánt helyre.

**Programok színhozzárendelése**

A kedvenc programokhoz keret rendelhető. A kedvencek listájában minden kedvenc program színes keretet kap, amely módosítható.

Gyári beállítás: be

**Szakértői kód**

Fertőtlenítő program megszakításához kódot kell megadni. A kód módosítható. A szakértői kód és a felügyeleti kód két különálló kód.

A kód: 8 0 0 0

Ha megváltoztatja, jegyezze fel az új kódot.

## Folyamattechnika

**Gyűrődésgátlás**

A Gyűrődésgátlás funkció csökkenti a gyűrődést a program vége után: a dob a program végén legfeljebb 30 percig időközönként tovább forog.

A mosógép ajtaja bármikor kinyitható.

Gyári beállítás: be

**Automatikus leeresztés**

Az automatikus vízleeresztés be- vagy kikapcsolható. Ilyenkor a mosólé a program vége után mindig leürül, azoknál a programoknál is, amelyek vízzel a dobban érnek véget.

Gyári beállítás: ki

Tájékoztató magyar fordítás a Miele angol nyelvű dokumentuma alapján – eltérés esetén az eredeti az irányadó.

# Felügyeleti szint

## Szerviz

**Szervizintervallum**

A kijelzőn szervizinformáció jelenhet meg. Beállíthatja, hogy dátum vagy üzemóraszám jelenjen meg.

Legfeljebb 2 saját szövegű üzenet választható.

Az üzenet a program végén jelenik meg, és OK-val nyugtázható; a következő program végén ismét megjelenik.

Beállítások

Itt határozza meg, milyen időközönként (órák vagy dátum szerint) jelenjen meg az üzenet.

- Gyári beállítás: ki - Idő szerint

  Ezután 1–9999 óra közötti időközt választhat.

- Dátum szerint

  Ezután megadhat egy dátumot.

Üzenet szövege

Adja meg a tervezett karbantartási munkára vonatkozó üzenetet.

Kijelzés visszaállítása

Az üzenet a kijelzés végleges visszaállításáig látható, majd a következő időköz elérésekor ismét megjelenik.

## Külső alkalmazások

**Fizetőrendszer-zár**

A fizetőeszköz-zár be- vagy kikapcsolható. Bekapcsolt zár esetén a zárolásig eltelő idő különböző időközök közül választható.

**Connector Box**

A külső hardver a Connector Boxon keresztül csatlakozik; ez be- vagy kikapcsolható.

Az Adagolás menü beállításaihoz a Connector Boxot ki kell választani.

**Ingyenes programok**

Az ingyenes programok opció be- vagy kikapcsolható. Ki: ingyenes program nem futtatható. Be: az ingyenesként beállított programok futtathatók.

**WRG**

A gépből távozó víz a vízvisszanyerő rendszerbe kerül. Ez az opció be- vagy kikapcsolható.

**Automatikus adagolás**

Az automatikus adagolás be- vagy kikapcsolható.

Az automatikus adagolás a Connector Boxon vagy a COM modulon keresztül aktiválható.

**Adagolás**

Az Adagolás menü beállításainak átvételéhez a Connector Boxnak bekapcsolva kell lennie.

1–6 adagolószivattyú kapcsolható be.

Az adagolószivattyú aktiválása után további beállítások végezhetők.

- Adagolószivattyú kikapcsolása - Kalibrálás

Tájékoztató magyar fordítás a Miele angol nyelvű dokumentuma alapján – eltérés esetén az eredeti az irányadó.



- Átfolyás (új): ml/perc - Korrekciós tényező - Tartályméret - Előfigyelmeztetési szint emlékeztető - Előfigyelmeztetés visszaállítása - Szintemlékeztető - Átfolyásmérő

**Csúcsterhelés-megelőzés**

A csúcsterhelés-kiküszöbölés funkció be- vagy kikapcsolható. Ezzel a funkcióval a mosóprogram végrehajtását nem befolyásolja a csúcsterhelési jel; a fűtés bekapcsolva marad.

**Wi-Fi**

Ebben a menüben a mosógép hálózatba kapcsolását vezérli (lásd „Hálózatba kapcsolás").

## Készülékparaméterek

**Max. centrifugálási fordulatszám**

A maximális centrifugálási fordulatszám billentyűzettel állítható be.

**Max. lehetséges hőmérséklet**

A maximális hőmérséklet billentyűzettel állítható be.

**Jogi információk**

~~Nyílt forráskódú licen~~cek

Itt információkat tekinthet meg (lásd Wi-Fi adatvédelem).

## Fizetőrendszer

Fizetőeszköz csatlakoztatásához Miele Connector Box tartozékegység vagy COM modul szükséges.

-Nincs fizetőrendszer

A következő beállítások kimaradnak.

-CB időalapú üzem

A mosógép a Connector Boxon keresztül időalapú üzemben működik.

-COM foglalásos üzem

A mosógép a COM modulon keresztül IP-alapú foglalásos üzemben működik.

-CB programvezérlés

A mosógép a Connector Boxon keresztül programalapú üzemben működik.

-COM programvezérlés

A mosógép a COM modulon keresztül IP-alapú programüzemben működik.

**Fizetőrendszerek beállítása**

Ha az üzembe helyezés után módosítani szeretné a beállításokat, forduljon a Miele szervizhez.

Tájékoztató magyar fordítás a Miele angol nyelvű dokumentuma alapján – eltérés esetén az eredeti az irányadó.

# Hálózati kapcsolat

## Párosítási útmutató

A mosógép hálózatra csatlakoztatásához kövesse az alábbi lépéseket.

### Hálózati csatlakozás

A Miele Professional mosógépek helyi hálózatokba integrálhatók a Miele digitális megoldásainak használatához vagy külső rendszerekkel való kommunikációhoz. Ehhez a mosógépek beépített Wi-Fi modullal rendelkeznek, emellett a hátoldalukon Ethernet-csatlakozó is van vezetékes interfészek kialakításához.

⚠ Az illetéktelen hozzáférés egészségügyi kockázatot jelent. A hálózaton keresztüli illetéktelen hozzáférés révén megváltozhatnak a mosógép beállításai, pl. a fertőtlenítés vagy a vegyszeradagolás paraméterei. A mosógéphez semmilyen körülmények között ne lehessen közvetlenül vagy közvetve (pl. porttovábbítással) hozzáférni az internetről vagy más nyilvános, nem biztonságos hálózatról.

1. A mosógépet csak olyan külön hálózati szegmensben üzemeltesse, amely megfelel az alábbi követelmények egyikének: – fizikailag el van választva más hálózati szegmensektől – a szegmenshez való hozzáférést megfelelően

   konfigurált tűzfal vagy router korlátozza
2. Korlátozza a hozzáférést ehhez a külön hálózati szegmenshez azokra, akiknek munkájukhoz szükségük van rá. A mosógéphez csatlakoztatott rendszerek hozzáférését erős jelszavakkal
3. védje. Konfigurálja az Ethernet-interfészt.

4.

### A felügyeleti szint megnyitása

- Válassza ki a Felügyelet menüpontot a készülék kijelzőjén.
- Válassza a Hozzáférés kóddal menüpontot.
- Adja meg a 4 jegyű felügyeleti kódot.

### Első hálózatbeállítás

- A Felügyeleti szint menüben válassza a Külső alkalmazások menüpontot.
- Válassza a Wi-Fi / LAN lehetőséget.

A Wi-Fi / LAN menü opciói attól függnek, hogy a Wi-Fi interfész már be van-e állítva, vagy még be kell állítani.

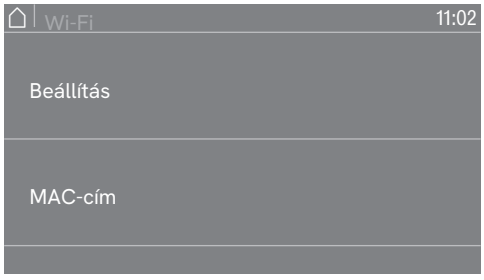


- A gép hálózatra csatlakoztatásához válassza a Beállítás lehetőséget.

A Beállítás üzenet csak akkor jelenik meg, ha a mosógép még nem csatlakozott Wi-Fi hálózathoz. A Wi-Fi interfész beállítására többféle lehetőség van.

Tájékoztató magyar fordítás a Miele angol nyelvű dokumentuma alapján – eltérés esetén az eredeti az irányadó.



- A hálózati adapterek MAC-címének kiolvasásához válassza a MAC-cím lehetőséget.




Megjelenik a hálózati adapterek MAC-címe. Beállítás nem végezhető.

**Hálózati kapcsolat kézi beállítása**

- A Felügyeleti szint menüben válassza a Külső alkalmazások menüpontot.
- Ezután válassza a Wi-Fi / LAN menüpontot.
- Válassza a Beállítás lehetőséget.
- Válassza a Kézi csatlakozási módot.







- A vezeték nélküli kapcsolat biztonsági szabványának beállításához válassza a Biztonság lehetőséget.
- A Wi-Fi jelszó megadásához válassza a Jelszó lehetőséget.
- A hálózatnév (SSID) megadásához válassza az SSID lehetőséget.

A Biztonság, Jelszó és SSID összes beállítását a Megjelenítés alatt tekintheti meg.

- Az Alkalmaz gombbal mentse az összes beállítást.

# Hálózati kapcsolat

### Hálózati kapcsolat létrehozása WPS-sel

- A Felügyeleti szint menüben válassza a Külső alkalmazások menüpontot.
- Ezután válassza a Wi-Fi / LAN menüpontot.
- Válassza a Beállítás lehetőséget.
- Válassza a WPS-en keresztüli csatlakozási módot.
- Most nyomja meg a router WPS gombját, és erősítse meg OK-val a készülék kijelzőjén.

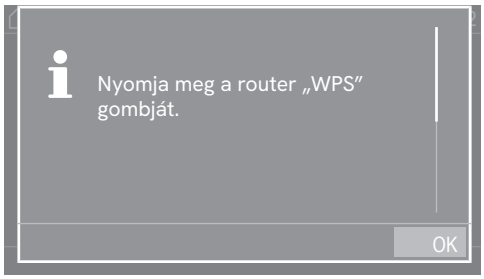


Elindul egy időzítő; a WPS-en keresztüli hálózati kapcsolat létrejön.

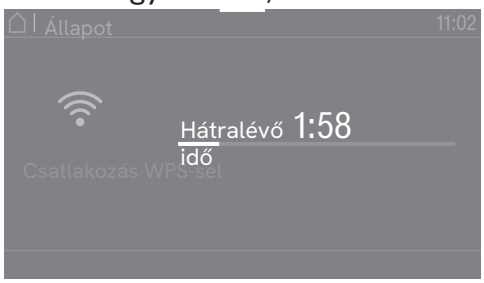


A készülék sikeresen csatlakozott.

- Érintse meg az OK gombot a megerősítéshez.

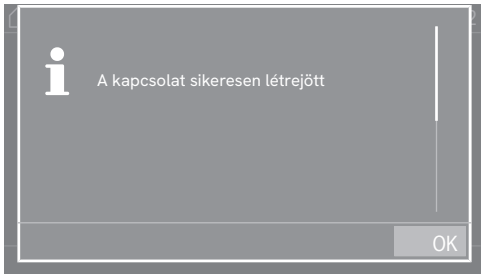

Tájékoztató magyar fordítás a Miele angol nyelvű dokumentuma alapján – eltérés esetén az eredeti az irányadó.



### Hálózati kapcsolat létrehozása soft AP-vel

- A Felügyeleti szint menüben válassza a Külső alkalmazások menüpontot.
- Ezután válassza a Wi-Fi / LAN menüpontot.
- Válassza a Beállítás lehetőséget.
- Válassza a Soft AP-n keresztüli csatlakozási módot.
- Erősítse meg OK-val, és kövesse a külső alkalmazás utasításait.

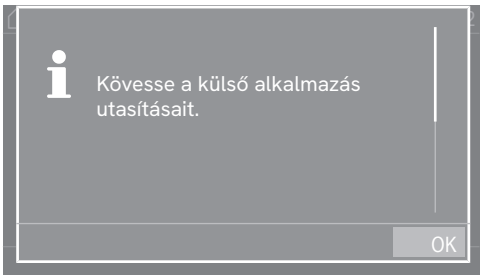


A kijelzőn kb. 10 percig a Várakozás a kapcsolatra üzenet látható. Sikeres kapcsolódás esetén üzenet jelenik meg; sikertelen kapcsolódáskor a Kapcsolódás sikertelen üzenet látható.

- Ha a kapcsolódás sikertelen, erősítse meg OK-val, és kezdjen új csatlakozási kísérletet.

### Hálózati kapcsolat létrehozása LAN-kábellel

- Csatlakoztassa a készüléket hálózati kábellel a routerhez/switchhez.

A készülék sikeresen csatlakozott.

# Hálózati kapcsolat

### Wi-Fi/LAN interfész beállítva

A hálózati kapcsolat sikeres létrehozása után további opciókat választhat a menüben.

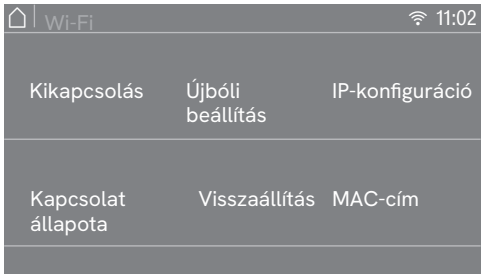


- A Kikapcsolás paranccsal a Wi-Fi funkció kikapcsol (aktivált hálózatnál látható). A hálózat beállítva marad.
- Az Aktiválás paranccsal a Wi-Fi funkció újra bekapcsol (kikapcsolt hálózatnál látható).
- A Kapcsolat állapota alatt minden hálózati paraméter megjelenik.
- Az Újbóli beállítás alatt a Wi-Fi interfész újra beállítható.
- A Visszaállítás paranccsal megszüntetheti a hálózati beállítást. A Wi-Fi funkció kikapcsol, és a Wi-Fi kapcsolat visszaáll gyári beállításra. A hálózat ismételt használatához új kapcsolatot kell létrehozni.
- Az IP-konfiguráció alatt kézzel állíthatja be az IP-beállításokat. Az interfész DHCP-n (Dynamic Host Configuration Protocol) keresztül állítható be. Ha kikapcsolja a DHCP-t, az interfész az alábbi paraméterekkel konfigurálható:

- IP-cím - Alhálózati maszk - Átjáró - DNS automatikus - DNS-szerver 1 - DNS-szerver 2

- A MAC-cím alatt a hálózati adapterek címe látható.

## Műszaki adatok

### A Wi-Fi rendszerkövetelményei

- Wi-Fi 802.11b/g/n
- 2,4 GHz-es sáv
- WPA/WPA2 titkosítás - DHCP bekapcsolva

- Multicast DNS / Bonjour / IGMP snooping bekapcsolva - 443, 80, 53 és 5353-as portok nyitva

- DNS-szerver IP = alapértelmezett átjáró/router IP
- Mesh/jelismétlő használata: ugyanaz az SSID és jelszó, mint az alapértelmezett átjárón/routeren - Az SSID legyen folyamatosan látható

### A LAN rendszerkövetelményei

- DHCP bekapcsolva
- Multicast DNS / Bonjour / IGMP snooping bekapcsolva - 443, 80, 53 és 5353-as portok nyitva

- DNS-szerver IP = alapértelmezett átjáró/router IP

Tájékoztató magyar fordítás a Miele angol nyelvű dokumentuma alapján – eltérés esetén az eredeti az irányadó.



**Wi-Fi jelerősség – irányértékek**

A Wi-Fi jelerősség csak hozzávetőleges tájékoztatás, nem ad teljes bizonyosságot.

A jelerősség közvetlenül a gépen olvasható le.

| Wi-Fi jelerősség | | Jelentés * |
|---|---|---|
| |  | |
| 76–100 % | 3/3** | Általában megbízható működés lehetséges |
| 51–75 % | 2/3 | |
| 26–50 % | 1/3 | Általában működés lehetséges. Általában megbízható működés nem lehetséges. Működés nem lehetséges |
| 1–25 % | 0/3 | |
| 0 % |  | |

* A gépen kijelezve ** Oszlopok száma 3/3–0/3. A jelerősséget számos tényező ronthatja, többek között:

- Emberek a helyiségben - Nyitott vagy zárt ajtók - Elmozdított tárgyak

- Változó rádiójelforrások vagy interferencia - Egyéb Bluetooth- vagy Wi-Fi-eszközök

# Műszaki adatok

## PWM 927 gépadatok

### Telepítési méretek

| | |
|---|---|
| Ház szélessége (kiegészítők nélkül) Ház magassága (kiegészítők nélkül) Készülék mélysége (kiegészítők nélkül) Gép teljes szélessége | 1090 mm |
| | 1643 mm |
| | 1106mm |
| | 1090 mm |
| Gép teljes magassága | 1646 mm |
| Gép teljes mélysége | 1228 mm |
| Szállítónyílás minimális szélessége | 1190mm |
| Minimális biztonsági távolság a fal és a gép eleje között. Az ajtónyílás átmérője | 1800 mm |
| | 415mm |
| Ajtónyitási szög | 180° |

### Elektromos csatlakozás

| | |
|---|---|
| Tápfeszültség | Lásd az adattáblát |
| Frekvencia | Lásd az adattáblát |
| Teljesítményfelvétel | Lásd az adattáblát |
| Áramfelvétel | Lásd az adattáblát |
| Biztosíték | Lásd az adattáblát |
| Fűtőteljesítmény | Lásd az adattáblát |

### Tömeg és padlóterhelés

| | |
|---|---|
| Nettó tömeg | lásd a telepítési tervet |
| Max. padlóterhelés üzem közben | lásd a telepítési tervet |

### Kibocsátási értékek

| | |
|---|---|
| Munkahelyi kibocsátási hangnyomásszint az EN ISO 11204/11203 szerint | < 70 dB(A) re 20 µPa |
| Hangteljesítményszint, EN ISO 9614-2 | < 83.6 dB(A) |

### Termékbiztonság

| | |
|---|---|
| Termékbiztonsági szabvány | EN 60335-1, EN 50571, IEC 60335-1, IEC 60335-2-7 |

### Wi-Fi

| | |
|---|---|
| A Wi-Fi modul frekvenciatartománya | 2,400–2,4835 GHz |
| A Wi-Fi modul maximális adóteljesítménye | < 100 mW |

Tájékoztató magyar fordítás a Miele angol nyelvű dokumentuma alapján – eltérés esetén az eredeti az irányadó.



# PWM 935 gépadatok

## Telepítési méretek

| | |
|---|---|
| Ház szélessége (kiegészítők nélkül) Ház magassága (kiegészítők nélkül) Készülék mélysége (kiegészítők nélkül) Gép teljes szélessége | 1090 mm |
| | 1643 mm |
| | 1106 mm |
| | 1090 mm |
| Gép teljes magassága | 1646 mm |
| Gép teljes mélysége | 1275 mm |
| Szállítónyílás minimális szélessége | 1190 mm |
| Minimális biztonsági távolság a fal és a gép eleje között. Az ajtónyílás átmérője | 1800 mm |
| | 415 mm |
| Ajtónyitási szög | 180° |

## Elektromos csatlakozás

| | |
|---|---|
| Tápfeszültség | Lásd az adattáblát |
| Frekvencia | Lásd az adattáblát |
| Teljesítményfelvétel | Lásd az adattáblát |
| Áramfelvétel | Lásd az adattáblát |
| Biztosíték | Lásd az adattáblát |
| Fűtőteljesítmény | Lásd az adattáblát |

## Tömeg és padlóterhelés

| | |
|---|---|
| Nettó tömeg | lásd a telepítési tervet |
| Max. padlóterhelés üzem közben | lásd a telepítési tervet |

## Kibocsátási értékek

| | |
|---|---|
| Munkahelyi kibocsátási hangnyomásszint az EN ISO 11204/11203 szerint | < 70 dB(A) re 20 µPa |
| Hangteljesítményszint, EN ISO 9614-2 | < 83.6 dB(A) |

## Termékbiztonság

| | |
|---|---|
| Termékbiztonsági szabvány | EN 60335-1, EN 50571, IEC 60335-1, IEC 60335-2-7 |

## Wi-Fi

| | |
|---|---|
| A Wi-Fi modul frekvenciatartománya | 2,400–2,4835 GHz |
| A Wi-Fi modul maximális adóteljesítménye | < 100 mW |

# Műszaki adatok

## EU-megfelelőségi nyilatkozat

A Miele kijelenti, hogy ez a mosógép megfelel a 2014/53/EU irányelvnek. Az EU-megfelelőségi nyilatkozat teljes szövege az alábbi internetcímek egyikén érhető el:

- Or go to http://www.miele.de/professional/gebrauchsanweisungen-177.htm and enter the name of the product or the serial number

## UK megfelelőségi nyilatkozat

| | |
|---|---|
| UKCA-jelölés (csak Egyesült Királyság) | The Supply of Machinery (Safety) Regulations 2008 |

A Miele kijelenti, hogy ez a mosógép megfelel a módosított UK Radio Equipment Regulations 2017 előírásainak.

Az UK-megfelelőségi nyilatkozat teljes szövege az alábbi internetcímek egyikén érhető el:

- Products, Downloads from www.miele.co.uk
- For service, information, operating instructions etc: go to www.miele.co.uk and enter the name of the product or the serial number

**Ez a megfelelőségi nyilatkozat igazolja, hogy ez a Miele termék teljes mértékben megfelel a Product Security and Telecommunications Infrastructure (Security Requirements for Relevant Connectable Products) Regulations 2023 előírásainak.**

1) Professzionális készülék – Ipari mosógép, PW013, PW014

2) Gyártó: Miele & Cie KG,
Carl Miele Street 29, 33332 Gutersloh Germany
Imported by and contact point: Miele Company Ltd, Fairacres, Marcham Road, Abingdon, Oxon, OX14 ITW Great Britain

3) The defined support period at the time of first supply is 10 years

4) To report vulnerabilities and cybersecurity issues please contact: psirt@miele.com

5) Aláírás 
Name: **Paul Wright**
Company Position: **Head of Technical Management**
Date of signature: **19th March 2024**
Place of signature: **Abingdon, Oxfordshire**

Tájékoztató magyar fordítás a Miele angol nyelvű dokumentuma alapján – eltérés esetén az eredeti az irányadó.



## Adatvédelem és adatbiztonság

Ha aktiválja a hálózati funkciót, és a gépet az internethez csatlakoztatja, a gép a következő adatokat küldi a Miele Cloudba:

- A gép gyári száma
- A gép típusa és műszaki jellemzői - A gép állapota

- A gép szoftverállapotára vonatkozó információk. Ezek az adatok kezdetben nem rendelhetők konkrét felhasználóhoz, és nem tárolódnak tartósan. Tartós tárolás vagy felhasználóhoz rendelés csak azután történik, hogy a gépet egy felhasználóhoz kapcsolta. Az adattovábbításra és -feldolgozásra a Miele szigorú biztonsági előírásai vonatkoznak.

## A hálózati konfiguráció gyári alapbeállításai

A kommunikációs modul vagy a beépített Wi-Fi modul összes beállítása visszaállítható gyári beállításra. A hálózati konfigurációt mindig vissza kell állítani, ha a gépet selejtezik vagy eladják, illetve ha használt gépet helyeznek üzembe. Csak így biztosítható, hogy minden személyes adat törlődjön, és az előző tulajdonos ne férhessen hozzá a géphez.

## Szerzői jog és licencek

A kommunikációs modul működtetéséhez és vezérléséhez a Miele saját vagy harmadik féltől származó szoftvert használ, amely nem tartozik nyílt forráskódú licencfeltételek alá. Ezek a szoftverek/szoftverkomponensek szerzői jogi védelem alatt állnak; a Miele és harmadik felek szerzői jogait tiszteletben kell tartani.

A kommunikációs modul emellett nyílt forráskódú licencfeltételek szerint terjesztett szoftverkomponenseket is tartalmaz. A gépben található nyílt forráskódú komponensek, a hozzájuk tartozó szerzői jogi közlemények, az akkor érvényes licencfeltételek másolatai és további információk helyileg, IP-címen keresztül webböngészővel érhetők el (https://<IP-cím>/Licenses). Az itt megjelenített nyílt forráskódú licencekre vonatkozó felelősségi és jótállási szabályok csak az adott jogosultakkal szemben érvényesek.

Miele

**United Kingdom**
Miele Co. Ltd., Fairacres, Marcham Road
Abingdon, Oxon, OX14 1TW
Professional Sales, Tel: 0845 365 6608
E-mail: professional@miele.co.uk
Internet: www.miele-professional.co.uk

**Australia**
Miele Australia Pty. Ltd.
ACN 005 635 398, ABN 96 005 635 398
Level 4, 141 Camberwell Road, Hawthorn East, VIC 3123
Tel: 1300 731 411
Internet: www.miele-professional.com.au
E-mail: professional.sales@miele.com.au

**Kína (szárazföld)**
Miele Electrical Appliances Co. Ltd.
No. 82, Shimenyi Road, JingAn District,
Shanghai, China, P.R.C, Post Code: 200040
Phone: +86 21 6157 3500, Fax: +86 21 6157 3511
E-mail: info@miele.cn, Internet: www.miele.cn

**Hongkong, Kína**
Miele (Hong Kong) Ltd.
41/F - 4101, Manhattan Place
23 Wang Tai Road, Kowloon Bay, Hong Kong
Tel: (852) 2610 1025, Fax: (852) 3579 1404
Email: customerservices@miele.com.hk
Website: www.miele.hk

**India**
Miele India Pvt. Ltd.
1st Floor, Copia Corporate Suites,
Commercial Plot 9, Mathura Road, Jasola,
New Delhi - 110025
E-mail: customercare@miele.in, Website: www.miele.in

**Ireland**
Miele Ireland Ltd.
2024 Bianconi Ave., Citywest Business Campus,
Dublin 24
Tel: (01) 461 07 10, Fax: (01) 461 07 97
E-Mail: info@miele.ie, Internet: www.miele-professional.ie

**Malaysia**
Miele Sdn Bhd
Suite 12-2, Level 12
Menara Sapura Kencana Petroleum
Solaris Dutamas No. 1, Jalan Dutamas 1
50480 Kuala Lumpur, Malaysia
Phone: +603-6209-0288
Fax: +603-6205-3768

**New Zealand**
Miele New Zealand Limited
IRD 98 463 631
8 College Hill
Freemans Bay, Auckland 1011, NZ
Tel: 0800 464 353
Internet: www.miele-professional.com.au
E-mail: professional.sales@miele.com.au

**Szingapúr**
Miele Pte. Ltd.
29 Media Circle, #11-04 ALICE@Mediapolis
Singapore 138565
Tel: +65 6735 1191, Fax: +65 6735 1161
E-Mail: info@miele.com.sg
Internet: www.miele.sg

**South Africa**
Miele (Pty) Ltd
63 Peter Place, Bryanston 2194
P.O. Box 69434, Bryanston 2021
Tel: (011) 875 9000, Fax: (011) 875 9035
E-mail: info@miele.co.za
Internet: www.miele.co.za

**Egyesült Arab Emírségek**
Miele Appliances Ltd.
Showroom 1, Eiffel 1 Building
Sheikh Zayed Road, Umm Al Sheif
P.O. Box 114782 - Dubai
Tel. +971 4 3044 999, Fax. +971 4 3418 852
800-MIELE (64353)
E-Mail: info@miele.ae
Website: www.miele.ae

Manufacturer: Miele & Cie. KG, Carl-Miele-Straße 29, 33332 Gütersloh, Germany

A változtatás jogát fenntartjuk / Kiadás dátuma: 2026-06-11 M.-Nr. 12 937 421 / 00

CE